LIDO

ΒΙΟΤΕΧΝΙΑ ΦΩΤΙΣΤΙΚΩΝ
LIGHT FIXTURE MANUFACTURE

2020

Κατάλογος Προϊόντων

Ορειχάλκινων • Πλαστικών • Αλουμινίου

Product Catalogue

Brass • Plastic • Aluminium

Η ΕΤΑΙΡΕΙΑ ΜΑΣ

Η εταιρεία LIDO ΒΙΟΤΕΧΝΙΑ ΦΩΤΙΣΤΙΚΩΝ ΕΠΕ αποτελεί συνέχεια της ατομικής επιχείρησης ΤΡΙΜΗΣ ΣΤΑΜΑΤΗΣ που ιδρύθηκε το 1970 με αντικείμενο την κατασκευή και εμπορία φωτιστικών για εξωτερικούς χώρους. Σήμερα, 50 χρόνια από την ίδρυσή της, η LIDO ΒΙΟΤΕΧΝΙΑ ΦΩΤΙΣΤΙΚΩΝ ΕΠΕ κατέχει κυρίαρχη θέση στον τομέα του φωτισμού εξωτερικών χώρων με ισχυρή παρουσία τόσο στην εγχώρια όσο και στη διεθνή αγορά.

Η εταιρεία, διαθέτοντας τεχνογνωσία, άρτια γραμμή παραγωγής και μεγάλη εμπειρία στο σχεδιασμό και τη λεπτομέρεια των προϊόντων της, παρακολουθεί στενά τις τάσεις της παγκόσμιας αγοράς και εναρμονίζεται με την εξέλιξη της τεχνολογίας.

Κατά τη διάρκεια της πολύχρονης δραστηριότητάς της στην κατασκευή φωτιστικών, η LIDO ΒΙΟΤΕΧΝΙΑ ΦΩΤΙΣΤΙΚΩΝ ΕΠΕ έχει δημιουργήσει ισχυρούς δεσμούς και συνεργασίες με τις μεγαλύτερες ελληνικές εταιρείες στο χώρο του Ηλεκτρολογικού Υλικού, βασισμένες στην άριστη ποιότητα κατασκευής, τις ανταγωνιστικές τιμές, την έγκαιρη και άμεση παράδοση, την ασφάλεια, την αντοχή και τη μεγάλη ποικιλία των προϊόντων.

*Σήμερα η εταιρία παρουσιάζει τη **νέα σειρά ορειχάλκινων, πλαστικών & προϊόντων αλουμινίου** για εξωτερικούς χώρους.*

Η γκάμα των νέων προϊόντων περιλαμβάνει απλίκες τοίχου, κρεμαστά φωτιστικά, πλαφονιέρες, κολονάτα για εξοπλισμό ξενοδοχειακών μονάδων, κατοικιών και δήμων, παρέχοντας λύσεις στις ανάγκες φωτισμού τόσο ιδιωτικών όσο και επαγγελματικών χώρων. Η βαφή των προϊόντων είναι υψηλής ποιότητας ηλεκτροστατική με ποικίλες αποχρώσεις.

Τα προϊόντα της LIDO ΒΙΟΤΕΧΝΙΑ ΦΩΤΙΣΤΙΚΩΝ ΕΠΕ είναι ελεγμένα σύμφωνα με τα γενικά πρότυπα της Ευρωπαϊκής Ένωσης EN 60598-1 και EN 60598-2-1 και φέρουν σήμανση CE. Η άρτια οργάνωση των εσωτερικών διαδικασιών της εταιρείας έχει πιστοποιηθεί κατά ISO 9001:2008 από την LABOR S.A.. Επιπροσθέτως, η εταιρεία LIDO ΒΙΟΤΕΧΝΙΑ ΦΩΤΙΣΤΙΚΩΝ ΕΠΕ, σεβόμενη το φυσικό περιβάλλον, αποτελεί συμβεβλημένο παραγωγό στη ΦΩΤΟΚΥΛΩΣΗ ΑΕ που ασχολείται με την ανακύκλωση των φωτιστικών.
Ως βιοτεχνία φωτιστικών, έχουμε τη δυνατότητα - πέρα των τυποποιημένων προϊόντων του καταλόγου - να προβαίνουμε σε ειδικές κατασκευές, καλύπτοντας πλήρως τις ανάγκες - απαιτήσεις των πελατών.

Φιλοσοφία της LIDO ΒΙΟΤΕΧΝΙΑ ΦΩΤΙΣΤΙΚΩΝ ΕΠΕ είναι η διαρκής εξέλιξη στον τομέα των παραγόμενων προϊόντων και της παροχής υπηρεσιών, με στόχο να συνεχίσει να αποτελεί για τους πελάτες της «το συνώνυμο της βέλτιστης ποιότητας, για τον καταναλωτή του παρόντος και του μέλλοντος».

OUR COMPANY

The company LIDO Light Fixture Manufacture Ltd established in 1970 as a manufacturer and trader of outdoor lighting fixtures. Today, 50 years after its foundation LIDO Light Fixture Manufacture Ltd is a leader in outdoor lighting in the domestic market and also internationally.

The optimal quality of construction, competitive prices, consistent delivery times and product strength, safety and variety have led the company to long and established cooperation and trust with the largest companies in the field of electrical material.

Today the company presents ***its new range of brass, plastic and aluminium products****. The new products include wall sconces, hanging fixtures, bulkheads and columns for hotels, houses, and municipal lighting, thus providing solutions to the lighting needs of both private and professional spaces.*

As a manufacturer, apart from the specific products included in the list, the company can manufacture special lighting fixtures, fully covering the needs and demands of its customers. The products of LIDO Light Fixture Manufacture Ltd are manufactured, checked and tested in compliance to the general standards of the European Union for lighting fittings EN 60598-1 and EN 60598-2-1 and are labelled C.E.
For the quality management system of its internal processes LIDO Light Fixture Manufacture Ltd has been certified according to ISO 9001:2008 by LABOR S.A.. In addition, the company LIDO Light Fixture Manufacture Ltd respecting the natural environment is co-producer with Fotokyklosis SA, a company that deals with lighting recycling.

The philosophy of LIDO Light Fixture Manufacture Ltd is to constantly develop its products and services aiming to keep its reputation as "a guarantee of the best quality, for the customer, of today and of the future".

ΟΡΕΙΧΑΛΚΙΝΑ / BRASS

ΠΕΡΙΕΧΟΜΕΝΑ / INDEX

ΟΡΕΙΧΑΛΚΙΝΑ/BRASS 14
ΣΑΤΙΝΕ/NICKEL MAT 15
ΟΞΥΝΤΕ/BRASS ANTIQUE 16
ΜΑΥΡΟ ΜΑΤ/BLACK 17
ΛΕΥΚΟ ΓΥΑΛΙΣΤΕΡΟ/WHITE 18
ΠΡΑΣΙΝΟ ΚΥΠΑΡΙΣΣΙ/FIR GREEN 19
ΚΑΦΕ ΣΚΟΥΡΙΑ/DARK RUST 20
ΜΠΛΕ ΓΥΑΛΙΣΤΕΡΟ/BLUE 21
ΓΚΡΙ ΜΑΤ/GREY 22
ΣΚΟΥΡΟ ΟΞΥΝΤΕ/DARK ANTIQUE 23
ΧΑΛΚΟΣ ΟΞΕΙΔΩΣΗ/COPPER ANTIQUE 24
ΧΑΛΚΟΣ/COPPER 25
ΟΡΕΙΧΑΛΚΙΝΑ / BRASS 400 26
ΟΡΕΙΧΑΛΚΙΝΑ / BRASS 4001 26
ΟΡΕΙΧΑΛΚΙΝΑ / BRASS 400-160 27
ΟΡΕΙΧΑΛΚΙΝΑ / BRASS 400-185 27
ΟΡΕΙΧΑΛΚΙΝΑ / BRASS 400-260 27
ΟΡΕΙΧΑΛΚΙΝΑ / BRASS 400-285 27
ΟΡΕΙΧΑΛΚΙΝΑ / BRASS 405 27
ΟΡΕΙΧΑΛΚΙΝΑ / BRASS 4051 27
ΟΡΕΙΧΑΛΚΙΝΑ / BRASS 435 28
ΟΡΕΙΧΑΛΚΙΝΑ / BRASS 415 29
ΟΡΕΙΧΑΛΚΙΝΑ / BRASS 4151 29
ΟΡΕΙΧΑΛΚΙΝΑ / BRASS 4158 29
ΟΡΕΙΧΑΛΚΙΝΑ / BRASS 415-162 29
ΟΡΕΙΧΑΛΚΙΝΑ / BRASS 415-188 29
ΟΡΕΙΧΑΛΚΙΝΑ / BRASS 415-262 29
ΟΡΕΙΧΑΛΚΙΝΑ / BRASS 415-288 29
ΟΡΕΙΧΑΛΚΙΝΑ / BRASS 400/B 30
ΟΡΕΙΧΑΛΚΙΝΑ / BRASS 435-03 30
ΟΡΕΙΧΑΛΚΙΝΑ / BRASS 435/B-02 30
ΟΡΕΙΧΑΛΚΙΝΑ / BRASS 435/B-01 30
ΟΡΕΙΧΑΛΚΙΝΑ / BRASS 453 31
ΟΡΕΙΧΑΛΚΙΝΑ / BRASS 401 32
ΟΡΕΙΧΑΛΚΙΝΑ / BRASS 4011 32
ΟΡΕΙΧΑΛΚΙΝΑ / BRASS 416 32
ΟΡΕΙΧΑΛΚΙΝΑ / BRASS 417 32
ΟΡΕΙΧΑΛΚΙΝΑ / BRASS 401-158 33
ΟΡΕΙΧΑΛΚΙΝΑ / BRASS 401-182 33
ΟΡΕΙΧΑΛΚΙΝΑ / BRASS 401-258 33
ΟΡΕΙΧΑΛΚΙΝΑ / BRASS 401-282 33
ΟΡΕΙΧΑΛΚΙΝΑ / BRASS 417-158 33
ΟΡΕΙΧΑΛΚΙΝΑ / BRASS 417-182 33
ΟΡΕΙΧΑΛΚΙΝΑ / BRASS 417-258 33
ΟΡΕΙΧΑΛΚΙΝΑ / BRASS 417-282 33
ΟΡΕΙΧΑΛΚΙΝΑ / BRASS 402 34
ΟΡΕΙΧΑΛΚΙΝΑ / BRASS 4021 34
ΟΡΕΙΧΑΛΚΙΝΑ / BRASS 418 34
ΟΡΕΙΧΑΛΚΙΝΑ / BRASS 419 34
ΟΡΕΙΧΑΛΚΙΝΑ / BRASS 403 35
ΟΡΕΙΧΑΛΚΙΝΑ / BRASS 4031 35
ΟΡΕΙΧΑΛΚΙΝΑ / BRASS 404 35
ΟΡΕΙΧΑΛΚΙΝΑ / BRASS 434 36
ΟΡΕΙΧΑΛΚΙΝΑ / BRASS 4341 36
ΟΡΕΙΧΑΛΚΙΝΑ / BRASS 4621 37
ΟΡΕΙΧΑΛΚΙΝΑ / BRASS 4622 37
ΟΡΕΙΧΑΛΚΙΝΑ / BRASS 462 37
ΟΡΕΙΧΑΛΚΙΝΑ / BRASS 436 38
ΟΡΕΙΧΑΛΚΙΝΑ / BRASS 437 38
ΟΡΕΙΧΑΛΚΙΝΑ / BRASS 438 38
ΟΡΕΙΧΑΛΚΙΝΑ / BRASS 497 39
ΟΡΕΙΧΑΛΚΙΝΑ / BRASS 498 39
ΟΡΕΙΧΑΛΚΙΝΑ / BRASS 406 40
ΟΡΕΙΧΑΛΚΙΝΑ / BRASS 4064 40
ΟΡΕΙΧΑΛΚΙΝΑ / BRASS 4061 40
ΟΡΕΙΧΑΛΚΙΝΑ / BRASS 4066 41
ΟΡΕΙΧΑΛΚΙΝΑ / BRASS 40664 41
ΟΡΕΙΧΑΛΚΙΝΑ / BRASS 40691 41
ΟΡΕΙΧΑΛΚΙΝΑ / BRASS 4069 41
ΟΡΕΙΧΑΛΚΙΝΑ / BRASS 406KK-28 42
ΟΡΕΙΧΑΛΚΙΝΑ / BRASS 406-63 42
ΟΡΕΙΧΑΛΚΙΝΑ / BRASS 406-88 42
ΟΡΕΙΧΑΛΚΙΝΑ / BRASS 406-162 42
ΟΡΕΙΧΑΛΚΙΝΑ / BRASS 406-185 42
ΟΡΕΙΧΑΛΚΙΝΑ / BRASS 406-262 42
ΟΡΕΙΧΑΛΚΙΝΑ / BRASS 406-285 42
ΟΡΕΙΧΑΛΚΙΝΑ / BRASS 407 43
ΟΡΕΙΧΑΛΚΙΝΑ / BRASS 40764 43
ΟΡΕΙΧΑΛΚΙΝΑ / BRASS 4071 43
ΟΡΕΙΧΑΛΚΙΝΑ / BRASS 4076 43
ΟΡΕΙΧΑΛΚΙΝΑ / BRASS 423 44
ΟΡΕΙΧΑΛΚΙΝΑ / BRASS 4074 44
ΟΡΕΙΧΑΛΚΙΝΑ / BRASS 4231 44
ΟΡΕΙΧΑΛΚΙΝΑ / BRASS 4232 44
ΟΡΕΙΧΑΛΚΙΝΑ / BRASS 407KK-28 45
ΟΡΕΙΧΑΛΚΙΝΑ / BRASS 407-63 45
ΟΡΕΙΧΑΛΚΙΝΑ / BRASS 407-88 45
ΟΡΕΙΧΑΛΚΙΝΑ / BRASS 407-162 45
ΟΡΕΙΧΑΛΚΙΝΑ / BRASS 407-185 45
ΟΡΕΙΧΑΛΚΙΝΑ / BRASS 407-262 45
ΟΡΕΙΧΑΛΚΙΝΑ / BRASS 407-285 45
ΟΡΕΙΧΑΛΚΙΝΑ / BRASS 420 46
ΟΡΕΙΧΑΛΚΙΝΑ / BRASS 4201 46
ΟΡΕΙΧΑΛΚΙΝΑ / BRASS 420KK-28 46

ΠΕΡΙΕΧΟΜΕΝΑ / INDEX

ΟΡΕΙΧΑΛΚΙΝΑ / BRASS 420-63 46
ΟΡΕΙΧΑΛΚΙΝΑ / BRASS 420-88 46
ΟΡΕΙΧΑΛΚΙΝΑ / BRASS 4221 47
ΟΡΕΙΧΑΛΚΙΝΑ / BRASS 4221-2 47
ΟΡΕΙΧΑΛΚΙΝΑ / BRASS 422ΚΚ-25 47
ΟΡΕΙΧΑΛΚΙΝΑ / BRASS 422-62 47
ΟΡΕΙΧΑΛΚΙΝΑ / BRASS 422-88 47
ΟΡΕΙΧΑΛΚΙΝΑ / BRASS 441 48
ΟΡΕΙΧΑΛΚΙΝΑ / BRASS 4411 48
ΟΡΕΙΧΑΛΚΙΝΑ / BRASS 410ΚΚ-25 48
ΟΡΕΙΧΑΛΚΙΝΑ / BRASS 4109 49
ΟΡΕΙΧΑΛΚΙΝΑ / BRASS 410-62 49
ΟΡΕΙΧΑΛΚΙΝΑ / BRASS 410-88 49
ΟΡΕΙΧΑΛΚΙΝΑ / BRASS 4111 50
ΟΡΕΙΧΑΛΚΙΝΑ / BRASS 4111-2 50
ΟΡΕΙΧΑΛΚΙΝΑ / BRASS 411ΚΚ-25 50
ΟΡΕΙΧΑΛΚΙΝΑ / BRASS 411-62 50
ΟΡΕΙΧΑΛΚΙΝΑ / BRASS 411-88 50
ΟΡΕΙΧΑΛΚΙΝΑ / BRASS 432 51
ΟΡΕΙΧΑΛΚΙΝΑ / BRASS 432-65 51
ΟΡΕΙΧΑΛΚΙΝΑ / BRASS 432-90 51
ΟΡΕΙΧΑΛΚΙΝΑ / BRASS 432ΚΚ-30 51
ΟΡΕΙΧΑΛΚΙΝΑ / BRASS 454Κ 52
ΟΡΕΙΧΑΛΚΙΝΑ / BRASS 454Α 52
ΟΡΕΙΧΑΛΚΙΝΑ / BRASS 4544 52
ΟΡΕΙΧΑΛΚΙΝΑ / BRASS 4541 53
ΟΡΕΙΧΑΛΚΙΝΑ / BRASS 4541Α 53
ΟΡΕΙΧΑΛΚΙΝΑ / BRASS 4549 53
ΟΡΕΙΧΑΛΚΙΝΑ / BRASS 454ΚΚ-29 54
ΟΡΕΙΧΑΛΚΙΝΑ / BRASS 454-64 54
ΟΡΕΙΧΑΛΚΙΝΑ / BRASS 454-89 54
ΟΡΕΙΧΑΛΚΙΝΑ / BRASS 454-162 55
ΟΡΕΙΧΑΛΚΙΝΑ / BRASS 454-185 55
ΟΡΕΙΧΑΛΚΙΝΑ / BRASS 454-262 55
ΟΡΕΙΧΑΛΚΙΝΑ / BRASS 454-285 55
ΟΡΕΙΧΑΛΚΙΝΑ / BRASS 410 56
ΟΡΕΙΧΑΛΚΙΝΑ / BRASS 411 56
ΟΡΕΙΧΑΛΚΙΝΑ / BRASS 422 56
ΟΡΕΙΧΑΛΚΙΝΑ / BRASS 433 56
ΟΡΕΙΧΑΛΚΙΝΑ / BRASS 408 57
ΟΡΕΙΧΑΛΚΙΝΑ / BRASS 409 57
ΟΡΕΙΧΑΛΚΙΝΑ / BRASS 421 57
ΟΡΕΙΧΑΛΚΙΝΑ / BRASS 4108 58
ΟΡΕΙΧΑΛΚΙΝΑ / BRASS 4118 58
ΟΡΕΙΧΑΛΚΙΝΑ / BRASS 4228 58
ΟΡΕΙΧΑΛΚΙΝΑ / BRASS 4088 59
ΟΡΕΙΧΑΛΚΙΝΑ / BRASS 4098 59
ΟΡΕΙΧΑΛΚΙΝΑ / BRASS 4218 59
ΟΡΕΙΧΑΛΚΙΝΑ / BRASS 406Σ 60
ΟΡΕΙΧΑΛΚΙΝΑ / BRASS 423Σ 60
ΟΡΕΙΧΑΛΚΙΝΑ / BRASS 4064Σ 60
ΟΡΕΙΧΑΛΚΙΝΑ / BRASS 4061Σ 60
ΟΡΕΙΧΑΛΚΙΝΑ / BRASS 406ΣΚΚ-27 61
ΟΡΕΙΧΑΛΚΙΝΑ / BRASS 4069Σ 61
ΟΡΕΙΧΑΛΚΙΝΑ / BRASS 406Σ-61 61
ΟΡΕΙΧΑΛΚΙΝΑ / BRASS 406Σ-86 61
ΟΡΕΙΧΑΛΚΙΝΑ / BRASS 4101Σ 62
ΟΡΕΙΧΑΛΚΙΝΑ / BRASS 410Σ 62
ΟΡΕΙΧΑΛΚΙΝΑ / BRASS 408Σ 62
ΟΡΕΙΧΑΛΚΙΝΑ / BRASS 41018Σ 63
ΟΡΕΙΧΑΛΚΙΝΑ / BRASS 4108Σ 63
ΟΡΕΙΧΑΛΚΙΝΑ / BRASS 4088Σ 63
ΟΡΕΙΧΑΛΚΙΝΑ / BRASS 60.1/F 64
ΟΡΕΙΧΑΛΚΙΝΑ / BRASS 60.2/F 64
ΟΡΕΙΧΑΛΚΙΝΑ / BRASS 61-13 65
ΟΡΕΙΧΑΛΚΙΝΑ / BRASS 61-185 65
ΟΡΕΙΧΑΛΚΙΝΑ / BRASS 61.2/F 65
ΟΡΕΙΧΑΛΚΙΝΑ / BRASS 67.1/F 66
ΟΡΕΙΧΑΛΚΙΝΑ / BRASS 69.1/F 66
ΟΡΕΙΧΑΛΚΙΝΑ / BRASS 6011 66
ΟΡΕΙΧΑΛΚΙΝΑ / BRASS 60114 66
ΟΡΕΙΧΑΛΚΙΝΑ / BRASS 66.1/F 67
ΟΡΕΙΧΑΛΚΙΝΑ / BRASS F40-1-50 67
ΟΡΕΙΧΑΛΚΙΝΑ / BRASS F40-2-50 67
ΟΡΕΙΧΑΛΚΙΝΑ / BRASS F60-1-35 67
ΟΡΕΙΧΑΛΚΙΝΑ / BRASS F60-2-35 67
ΟΡΕΙΧΑΛΚΙΝΑ / BRASS 131564 68
ΟΡΕΙΧΑΛΚΙΝΑ / BRASS 131094 68
ΟΡΕΙΧΑΛΚΙΝΑ / BRASS 131565 68
ΟΡΕΙΧΑΛΚΙΝΑ / BRASS 131570 68
ΟΡΕΙΧΑΛΚΙΝΑ / BRASS 131568 69
ΟΡΕΙΧΑΛΚΙΝΑ / BRASS 131567 69
ΟΡΕΙΧΑΛΚΙΝΑ / BRASS 131569 69
ΟΡΕΙΧΑΛΚΙΝΑ / BRASS 131585 70
ΟΡΕΙΧΑΛΚΙΝΑ / BRASS 131584 70
ΟΡΕΙΧΑΛΚΙΝΑ / BRASS 131586 70
ΟΡΕΙΧΑΛΚΙΝΑ / BRASS F60/K-45 71
ΟΡΕΙΧΑΛΚΙΝΑ / BRASS F60/K-65 71
ΟΡΕΙΧΑΛΚΙΝΑ / BRASS F80/K-45 71
ΟΡΕΙΧΑΛΚΙΝΑ / BRASS F80/K-65 71
ΟΡΕΙΧΑΛΚΙΝΑ / BRASS 450 72
ΟΡΕΙΧΑΛΚΙΝΑ / BRASS 451 72
ΟΡΕΙΧΑΛΚΙΝΑ / BRASS 452 72
ΟΡΕΙΧΑΛΚΙΝΑ / BRASS 4521 72
ΟΡΕΙΧΑΛΚΙΝΑ / BRASS 426 72
ΟΡΕΙΧΑΛΚΙΝΑ / BRASS 4424 73
ΟΡΕΙΧΑΛΚΙΝΑ / BRASS 4434 73
ΟΡΕΙΧΑΛΚΙΝΑ / BRASS 470 73

ΟΡΕΙΧΑΛΚΙΝΑ / BRASS 424 74
ΟΡΕΙΧΑΛΚΙΝΑ / BRASS 4242 74
ΟΡΕΙΧΑΛΚΙΝΑ / BRASS 4241 74
ΟΡΕΙΧΑΛΚΙΝΑ / BRASS 424-162 75
ΟΡΕΙΧΑΛΚΙΝΑ / BRASS 424-185 75
ΟΡΕΙΧΑΛΚΙΝΑ / BRASS 424-262 75
ΟΡΕΙΧΑΛΚΙΝΑ / BRASS 424-285 75
ΟΡΕΙΧΑΛΚΙΝΑ / BRASS 448 76
ΟΡΕΙΧΑΛΚΙΝΑ / BRASS 449 76
ΟΡΕΙΧΑΛΚΙΝΑ / BRASS 4481 76
ΟΡΕΙΧΑΛΚΙΝΑ / BRASS 4484 76
ΟΡΕΙΧΑΛΚΙΝΑ / BRASS 448ΚΚ-28 77
ΟΡΕΙΧΑΛΚΙΝΑ / BRASS 448-58 77
ΟΡΕΙΧΑΛΚΙΝΑ / BRASS 448-83 77
ΟΡΕΙΧΑΛΚΙΝΑ / BRASS 448-160 77
ΟΡΕΙΧΑΛΚΙΝΑ / BRASS 448-185 77
ΟΡΕΙΧΑΛΚΙΝΑ / BRASS 448-260 77
ΟΡΕΙΧΑΛΚΙΝΑ / BRASS 448-285 77
ΟΡΕΙΧΑΛΚΙΝΑ / BRASS 455 78
ΟΡΕΙΧΑΛΚΙΝΑ / BRASS 4551 78
ΟΡΕΙΧΑΛΚΙΝΑ / BRASS 4555 78
ΟΡΕΙΧΑΛΚΙΝΑ / BRASS 4573 79
ΟΡΕΙΧΑΛΚΙΝΑ / BRASS 457 79
ΟΡΕΙΧΑΛΚΙΝΑ / BRASS 4554 79
ΟΡΕΙΧΑΛΚΙΝΑ / BRASS 4559 79
ΟΡΕΙΧΑΛΚΙΝΑ / BRASS 456 80
ΟΡΕΙΧΑΛΚΙΝΑ / BRASS 4561 80
ΟΡΕΙΧΑΛΚΙΝΑ / BRASS 4565 80
ΟΡΕΙΧΑΛΚΙΝΑ / BRASS 4569 80
ΟΡΕΙΧΑΛΚΙΝΑ / BRASS 4563 81
ΟΡΕΙΧΑΛΚΙΝΑ / BRASS 458 81
ΟΡΕΙΧΑΛΚΙΝΑ / BRASS 4564 81
ΟΡΕΙΧΑΛΚΙΝΑ / BRASS 427 82
ΟΡΕΙΧΑΛΚΙΝΑ / BRASS 4271 82
ΟΡΕΙΧΑΛΚΙΝΑ / BRASS 4274 82
ΟΡΕΙΧΑΛΚΙΝΑ / BRASS 427-155 83
ΟΡΕΙΧΑΛΚΙΝΑ / BRASS 427-180 83
ΟΡΕΙΧΑΛΚΙΝΑ / BRASS 427-255 83
ΟΡΕΙΧΑΛΚΙΝΑ / BRASS 427-280 83
ΟΡΕΙΧΑΛΚΙΝΑ / BRASS 428Α 84
ΟΡΕΙΧΑΛΚΙΝΑ / BRASS 428Κ 84
ΟΡΕΙΧΑΛΚΙΝΑ / BRASS 4284 84
ΟΡΕΙΧΑΛΚΙΝΑ / BRASS 4281 84
ΟΡΕΙΧΑΛΚΙΝΑ / BRASS 428ΚΚ-34 85
ΟΡΕΙΧΑΛΚΙΝΑ / BRASS 428-255 85
ΟΡΕΙΧΑΛΚΙΝΑ / BRASS 428-280 85
ΟΡΕΙΧΑΛΚΙΝΑ / BRASS 428-65 85
ΟΡΕΙΧΑΛΚΙΝΑ / BRASS 428-95 85
ΟΡΕΙΧΑΛΚΙΝΑ / BRASS 428-155 85
ΟΡΕΙΧΑΛΚΙΝΑ / BRASS 428-180 85
ΟΡΕΙΧΑΛΚΙΝΑ / BRASS 463 86
ΟΡΕΙΧΑΛΚΙΝΑ / BRASS 4641 86
ΟΡΕΙΧΑΛΚΙΝΑ / BRASS 464 86
ΟΡΕΙΧΑΛΚΙΝΑ / BRASS 4634 86
ΟΡΕΙΧΑΛΚΙΝΑ / BRASS 4631 87
ΟΡΕΙΧΑΛΚΙΝΑ / BRASS 463-155 87
ΟΡΕΙΧΑΛΚΙΝΑ / BRASS 463-180 87
ΟΡΕΙΧΑΛΚΙΝΑ / BRASS 463-255 87
ΟΡΕΙΧΑΛΚΙΝΑ / BRASS 463-280 87
ΟΡΕΙΧΑΛΚΙΝΑ / BRASS 466 88
ΟΡΕΙΧΑΛΚΙΝΑ / BRASS 4664 88
ΟΡΕΙΧΑΛΚΙΝΑ / BRASS 4683 88
ΟΡΕΙΧΑΛΚΙΝΑ / BRASS 468 89
ΟΡΕΙΧΑΛΚΙΝΑ / BRASS 4684 89
ΟΡΕΙΧΑΛΚΙΝΑ / BRASS 4682 89
ΟΡΕΙΧΑΛΚΙΝΑ / BRASS 4681 89
ΟΡΕΙΧΑΛΚΙΝΑ / BRASS 46841 89
ΟΡΕΙΧΑΛΚΙΝΑ / BRASS 465 90
ΟΡΕΙΧΑΛΚΙΝΑ / BRASS 4654 90
ΟΡΕΙΧΑΛΚΙΝΑ / BRASS 465-250 90
ΟΡΕΙΧΑΛΚΙΝΑ / BRASS 465-275 90
ΟΡΕΙΧΑΛΚΙΝΑ / BRASS 465-150 91
ΟΡΕΙΧΑΛΚΙΝΑ / BRASS 465-175 91
ΟΡΕΙΧΑΛΚΙΝΑ / BRASS 467 91
ΟΡΕΙΧΑΛΚΙΝΑ / BRASS 466/Σ 91
ΟΡΕΙΧΑΛΚΙΝΑ / BRASS 460 92
ΟΡΕΙΧΑΛΚΙΝΑ / BRASS 4601 92
ΟΡΕΙΧΑΛΚΙΝΑ / BRASS 4604 92
ΟΡΕΙΧΑΛΚΙΝΑ / BRASS 4466 93
ΟΡΕΙΧΑΛΚΙΝΑ / BRASS 44664 93
ΟΡΕΙΧΑΛΚΙΝΑ / BRASS 4454 93
ΟΡΕΙΧΑΛΚΙΝΑ / BRASS 4464-2 93
ΟΡΕΙΧΑΛΚΙΝΑ / BRASS 413Κ 94
ΟΡΕΙΧΑΛΚΙΝΑ / BRASS 4134 94
ΟΡΕΙΧΑΛΚΙΝΑ / BRASS 413Α 94
ΟΡΕΙΧΑΛΚΙΝΑ / BRASS 4131 94
ΟΡΕΙΧΑΛΚΙΝΑ / BRASS 413ΚΚ-29 94
ΟΡΕΙΧΑΛΚΙΝΑ / BRASS 414Κ 95
ΟΡΕΙΧΑΛΚΙΝΑ / BRASS 414Α 95
ΟΡΕΙΧΑΛΚΙΝΑ / BRASS 414ΚΚ-29 95
ΟΡΕΙΧΑΛΚΙΝΑ / BRASS 4141 95
ΟΡΕΙΧΑΛΚΙΝΑ / BRASS 4144 95
ΟΡΕΙΧΑΛΚΙΝΑ / BRASS 447 96
ΟΡΕΙΧΑΛΚΙΝΑ / BRASS 4471 96
ΟΡΕΙΧΑΛΚΙΝΑ / BRASS 447ΚΚ-30 96
ΟΡΕΙΧΑΛΚΙΝΑ / BRASS 4474 96
ΟΡΕΙΧΑΛΚΙΝΑ / BRASS 447-65 97
ΟΡΕΙΧΑΛΚΙΝΑ / BRASS 447-95 97

ΟΡΕΙΧΑΛΚΙΝΑ / BRASS 447-162 97
ΟΡΕΙΧΑΛΚΙΝΑ / BRASS 447-185 97
ΟΡΕΙΧΑΛΚΙΝΑ / BRASS 447-262 97
ΟΡΕΙΧΑΛΚΙΝΑ / BRASS 447-285 97
ΟΡΕΙΧΑΛΚΙΝΑ / BRASS 489 98
ΟΡΕΙΧΑΛΚΙΝΑ / BRASS 4892 98
ΟΡΕΙΧΑΛΚΙΝΑ / BRASS 4893 98
ΟΡΕΙΧΑΛΚΙΝΑ / BRASS 4891 99
ΟΡΕΙΧΑΛΚΙΝΑ / BRASS 4894 99
ΟΡΕΙΧΑΛΚΙΝΑ / BRASS 489KK-38 99
ΟΡΕΙΧΑΛΚΙΝΑ / BRASS 489-69 99
ΟΡΕΙΧΑΛΚΙΝΑ / BRASS 489-94 99
ΟΡΕΙΧΑΛΚΙΝΑ / BRASS 481K 100
ΟΡΕΙΧΑΛΚΙΝΑ / BRASS 481A 100
ΟΡΕΙΧΑΛΚΙΝΑ / BRASS 4814 100
ΟΡΕΙΧΑΛΚΙΝΑ / BRASS 481KK-39 101
ΟΡΕΙΧΑΛΚΙΝΑ / BRASS 481-74 101
ΟΡΕΙΧΑΛΚΙΝΑ / BRASS 481-99 101
ΟΡΕΙΧΑΛΚΙΝΑ / BRASS 482K 102
ΟΡΕΙΧΑΛΚΙΝΑ / BRASS 482A 102
ΟΡΕΙΧΑΛΚΙΝΑ / BRASS 4821 102
ΟΡΕΙΧΑΛΚΙΝΑ / BRASS 482KK-28 103
ΟΡΕΙΧΑΛΚΙΝΑ / BRASS 4824 103
ΟΡΕΙΧΑΛΚΙΝΑ / BRASS 482-64 103
ΟΡΕΙΧΑΛΚΙΝΑ / BRASS 482-86 103
ΟΡΕΙΧΑΛΚΙΝΑ / BRASS 483K 104
ΟΡΕΙΧΑΛΚΙΝΑ / BRASS 483A 104
ΟΡΕΙΧΑΛΚΙΝΑ / BRASS 4834 104
ΟΡΕΙΧΑΛΚΙΝΑ / BRASS 483KK-36 105
ΟΡΕΙΧΑΛΚΙΝΑ / BRASS 483-71 105
ΟΡΕΙΧΑΛΚΙΝΑ / BRASS 483-96 105
ΟΡΕΙΧΑΛΚΙΝΑ / BRASS 484K 106
ΟΡΕΙΧΑΛΚΙΝΑ / BRASS 484A 106
ΟΡΕΙΧΑΛΚΙΝΑ / BRASS 4841 106
ΟΡΕΙΧΑΛΚΙΝΑ / BRASS 4844 107
ΟΡΕΙΧΑΛΚΙΝΑ / BRASS 484KK-25 107
ΟΡΕΙΧΑΛΚΙΝΑ / BRASS 484-61 107
ΟΡΕΙΧΑΛΚΙΝΑ / BRASS 484-83 107
ΟΡΕΙΧΑΛΚΙΝΑ / BRASS 485K 108
ΟΡΕΙΧΑΛΚΙΝΑ / BRASS 485A 108
ΟΡΕΙΧΑΛΚΙΝΑ / BRASS 4854 108
ΟΡΕΙΧΑΛΚΙΝΑ / BRASS 4851 108
ΟΡΕΙΧΑΛΚΙΝΑ / BRASS 485KK-40 109
ΟΡΕΙΧΑΛΚΙΝΑ / BRASS 485-75 109
ΟΡΕΙΧΑΛΚΙΝΑ / BRASS 485-100 109
ΟΡΕΙΧΑΛΚΙΝΑ / BRASS 486K 110
ΟΡΕΙΧΑΛΚΙΝΑ / BRASS 486A 110
ΟΡΕΙΧΑΛΚΙΝΑ / BRASS 4864 110
ΟΡΕΙΧΑΛΚΙΝΑ / BRASS 486KK-38 111
ΟΡΕΙΧΑΛΚΙΝΑ / BRASS 486-73 111
ΟΡΕΙΧΑΛΚΙΝΑ / BRASS 486-98 111
ΟΡΕΙΧΑΛΚΙΝΑ / BRASS 487K 112
ΟΡΕΙΧΑΛΚΙΝΑ / BRASS 487A 112
ΟΡΕΙΧΑΛΚΙΝΑ / BRASS 4874 112
ΟΡΕΙΧΑΛΚΙΝΑ / BRASS 487KK-39 113
ΟΡΕΙΧΑΛΚΙΝΑ / BRASS 487-74 113
ΟΡΕΙΧΑΛΚΙΝΑ / BRASS 487-99 113
ΟΡΕΙΧΑΛΚΙΝΑ / BRASS 488K 114
ΟΡΕΙΧΑΛΚΙΝΑ / BRASS 488A 114
ΟΡΕΙΧΑΛΚΙΝΑ / BRASS 4884 114
ΟΡΕΙΧΑΛΚΙΝΑ / BRASS 488KK-28 114
ΟΡΕΙΧΑΛΚΙΝΑ / BRASS 490 115
ΟΡΕΙΧΑΛΚΙΝΑ / BRASS 491 115
ΟΡΕΙΧΑΛΚΙΝΑ / BRASS 492 115
ΟΡΕΙΧΑΛΚΙΝΑ / BRASS 488-66 115
ΟΡΕΙΧΑΛΚΙΝΑ / BRASS 488-91 115
ΟΡΕΙΧΑΛΚΙΝΑ / BRASS 4951 116
ΟΡΕΙΧΑΛΚΙΝΑ / BRASS 4953 116
ΟΡΕΙΧΑΛΚΙΝΑ / BRASS 4954 116
ΟΡΕΙΧΑΛΚΙΝΑ / BRASS 4251 117
ΟΡΕΙΧΑΛΚΙΝΑ / BRASS 4252 117
ΟΡΕΙΧΑΛΚΙΝΑ / BRASS 42514 117
ΟΡΕΙΧΑΛΚΙΝΑ / BRASS 4941-15 118
ΟΡΕΙΧΑΛΚΙΝΑ / BRASS 4941-20 118
ΟΡΕΙΧΑΛΚΙΝΑ / BRASS 4947-15 118
ΟΡΕΙΧΑΛΚΙΝΑ / BRASS 4947-20 118
ΟΡΕΙΧΑΛΚΙΝΑ / BRASS 4944-15 118
ΟΡΕΙΧΑΛΚΙΝΑ / BRASS 4944-20 118
ΟΡΕΙΧΑΛΚΙΝΑ / BRASS 4945-2515 119
ΟΡΕΙΧΑΛΚΙΝΑ / BRASS 4945-3020 119
ΟΡΕΙΧΑΛΚΙΝΑ / BRASS 4949-15 119
ΟΡΕΙΧΑΛΚΙΝΑ / BRASS 4949-20 119
ΟΡΕΙΧΑΛΚΙΝΑ / BRASS 4945-6315 119
ΟΡΕΙΧΑΛΚΙΝΑ / BRASS 4945-8815 119
ΟΡΕΙΧΑΛΚΙΝΑ / BRASS 4945-6820 119
ΟΡΕΙΧΑΛΚΙΝΑ / BRASS 4945-9320 119
ΟΡΕΙΧΑΛΚΙΝΑ / BRASS 4942-15 120
ΟΡΕΙΧΑΛΚΙΝΑ / BRASS 4942-20 120
ΟΡΕΙΧΑΛΚΙΝΑ / BRASS 4943-15 120
ΟΡΕΙΧΑΛΚΙΝΑ / BRASS 4943-20 120
ΟΡΕΙΧΑΛΚΙΝΑ / BRASS 4946-15 12
ΟΡΕΙΧΑΛΚΙΝΑ / BRASS 4946-20 120
ΟΡΕΙΧΑΛΚΙΝΑ / BRASS 4948-25 121
ΟΡΕΙΧΑΛΚΙΝΑ / BRASS 4948-30 121
ΟΡΕΙΧΑΛΚΙΝΑ / BRASS 4945-3625 121
ΟΡΕΙΧΑΛΚΙΝΑ / BRASS 4945-4130 121

ΟΡΕΙΧΑΛΚΙΝΑ / BRASS 4944-25 121
ΟΡΕΙΧΑΛΚΙΝΑ / BRASS 4944-30 121
ΟΡΕΙΧΑΛΚΙΝΑ / BRASS 4945-7225 121
ΟΡΕΙΧΑΛΚΙΝΑ / BRASS 4945-9825 121
ΟΡΕΙΧΑΛΚΙΝΑ / BRASS 4945-7730 121
ΟΡΕΙΧΑΛΚΙΝΑ / BRASS 4945-10330 121
ΟΡΕΙΧΑΛΚΙΝΑ / BRASS 45921 122
ΟΡΕΙΧΑΛΚΙΝΑ / BRASS 45925-28 122
ΟΡΕΙΧΑΛΚΙΝΑ / BRASS 45924 122
ΟΡΕΙΧΑΛΚΙΝΑ / BRASS 45925-65 122
ΟΡΕΙΧΑΛΚΙΝΑ / BRASS 45925-90 122
ΟΡΕΙΧΑΛΚΙΝΑ / BRASS 4552 123
ΟΡΕΙΧΑΛΚΙΝΑ / BRASS 45524 123
ΟΡΕΙΧΑΛΚΙΝΑ / BRASS 45926 123
ΟΡΕΙΧΑΛΚΙΝΑ / BRASS 4592 123
ΟΡΕΙΧΑΛΚΙΝΑ / BRASS 4602 124
ΟΡΕΙΧΑΛΚΙΝΑ / BRASS 4603 124
ΟΡΕΙΧΑΛΚΙΝΑ / BRASS 46024 124
ΟΡΕΙΧΑΛΚΙΝΑ / BRASS 46034 124
ΟΡΕΙΧΑΛΚΙΝΑ / BRASS 4605 125
ΟΡΕΙΧΑΛΚΙΝΑ / BRASS 46054 125
ΟΡΕΙΧΑΛΚΙΝΑ / BRASS 4705 125
ΟΡΕΙΧΑΛΚΙΝΑ / BRASS 47054 125
ΟΡΕΙΧΑΛΚΙΝΑ / BRASS 68.1/F 126
ΟΡΕΙΧΑΛΚΙΝΑ / BRASS 4706 127
ΟΡΕΙΧΑΛΚΙΝΑ / BRASS 4952 127
ΟΡΕΙΧΑΛΚΙΝΑ / BRASS 49524 127
ΟΡΕΙΧΑΛΚΙΝΑ / BRASS 4701 128
ΟΡΕΙΧΑΛΚΙΝΑ / BRASS 4702 128
ΟΡΕΙΧΑΛΚΙΝΑ / BRASS 47074 128
ΟΡΕΙΧΑΛΚΙΝΑ / BRASS 4703 128
ΟΡΕΙΧΑΛΚΙΝΑ / BRASS 47014-S 129
ΟΡΕΙΧΑΛΚΙΝΑ / BRASS 47014-M 129
ΟΡΕΙΧΑΛΚΙΝΑ / BRASS 47014-L 129
ΟΡΕΙΧΑΛΚΙΝΑ / BRASS 47044-M 129
ΟΡΕΙΧΑΛΚΙΝΑ / BRASS 47024-S 129
ΟΡΕΙΧΑΛΚΙΝΑ / BRASS 47024-M 129
ΟΡΕΙΧΑΛΚΙΝΑ / BRASS 47024-L 129
ΟΡΕΙΧΑΛΚΙΝΑ / BRASS 47034-S 129
ΟΡΕΙΧΑΛΚΙΝΑ / BRASS 47034-M 129
ΟΡΕΙΧΑΛΚΙΝΑ / BRASS 47034-L 129
ΟΡΕΙΧΑΛΚΙΝΑ / BRASS 4903 130
ΟΡΕΙΧΑΛΚΙΝΑ / BRASS 4905 130
ΟΡΕΙΧΑΛΚΙΝΑ / BRASS 4904 130
ΟΡΕΙΧΑΛΚΙΝΑ / BRASS 4906 130
ΟΡΕΙΧΑΛΚΙΝΑ / BRASS 49034 131
ΟΡΕΙΧΑΛΚΙΝΑ / BRASS 49044 131
ΟΡΕΙΧΑΛΚΙΝΑ / BRASS 49054 131
ΟΡΕΙΧΑΛΚΙΝΑ / BRASS 4901 132
ΟΡΕΙΧΑΛΚΙΝΑ / BRASS 4902 132
ΟΡΕΙΧΑΛΚΙΝΑ / BRASS 49014 132
ΟΡΕΙΧΑΛΚΙΝΑ / BRASS 49024 132
ΟΡΕΙΧΑΛΚΙΝΑ / BRASS 4801 133
ΟΡΕΙΧΑΛΚΙΝΑ / BRASS 4802 133
ΟΡΕΙΧΑΛΚΙΝΑ / BRASS 48014 133
ΟΡΕΙΧΑΛΚΙΝΑ / BRASS 48024 133
ΜΕΤΑΛΛΙΚΑ / IRON 176 134
ΜΕΤΑΛΛΙΚΑ / IRON 172 134
ΜΕΤΑΛΛΙΚΑ / IRON 173 134
ΜΕΤΑΛΛΙΚΑ / IRON 175 135
ΜΕΤΑΛΛΙΚΑ / IRON 174 135
ΟΡΕΙΧΑΛΚΙΝΑ / BRASS 575 136
ΟΡΕΙΧΑΛΚΙΝΑ / BRASS 572 136
ΟΡΕΙΧΑΛΚΙΝΑ / BRASS 598..... 136
ΟΡΕΙΧΑΛΚΙΝΑ / BRASS 591..... 137
ΟΡΕΙΧΑΛΚΙΝΑ / BRASS 581..... 137
ΟΡΕΙΧΑΛΚΙΝΑ / BRASS 583..... 137
ΟΡΕΙΧΑΛΚΙΝΑ / BRASS 582..... 137
ΟΡΕΙΧΑΛΚΙΝΑ / BRASS 580..... 137

ΠΕΡΙΕΧΟΜΕΝΑ / INDEX

ΧΡΩΜΑΤΟΛΟΓΙΟ / COLOURS 141
ΠΛΑΣΤΙΚΑ / PLASTIC 1863K, 1863A, 1893K, 1893A 142
ΠΛΑΣΤΙΚΑ / PLASTIC 1153K, 1153A, 1138K, 1148K,1988 143
ΠΛΑΣΤΙΚΑ / PLASTIC 1233K,1233A,1318,1328 144
ΠΛΑΣΤΙΚΑ / PLASTIC 1453K, 1453A, 1463K, 1463A 145
ΠΛΑΣΤΙΚΑ / PLASTIC 1268, 1278, 1408, 1418 146
ΠΛΑΣΤΙΚΑ / PLASTIC 1338, 1258 147
ΠΛΑΣΤΙΚΑ / PLASTIC 1948K-20, 1948A-20, 1968A-20 147
ΠΛΑΣΤΙΚΑ / PLASTIC 186A, 186K, 1864, 1867 148
ΠΛΑΣΤΙΚΑ / PLASTIC 186-28, 186-33, 186-44, 185A 149
ΠΛΑΣΤΙΚΑ / PLASTIC 186-11, 1866, 186-22 150
ΠΛΑΣΤΙΚΑ / PLASTIC 189A, 189K, 1894, 105, 1897, 192A 151
ΠΛΑΣΤΙΚΑ / PLASTIC 189-38, 189-51, 189-35 152
ΠΛΑΣΤΙΚΑ / PLASTIC 1896, 189-11, 189-22 153
ΠΛΑΣΤΙΚΑ / PLASTIC 1891-21, 1891-22, 1891, 1891-23 154
ΠΛΑΣΤΙΚΑ / PLASTIC 115A, 115K, 1154, 1157, 115K-3 155
ΠΛΑΣΤΙΚΑ / PLASTIC 115-42, 115-25 156
ΠΛΑΣΤΙΚΑ / PLASTIC 115-11, 1156, 115-22 157
ΠΛΑΣΤΙΚΑ / PLASTIC - ΣΤΡΟΓΓΥΛΕΣ ΚΕΦΑΛΕΣ 1151 157
ΠΛΑΣΤΙΚΑ / PLASTIC 123A, 123K, 1244, 1247 158
ΠΛΑΣΤΙΚΑ / PLASTIC 123-36, 124K, 123-55 158
ΠΛΑΣΤΙΚΑ / PLASTIC 1236, 123-11, 123-12 159
ΠΛΑΣΤΙΚΑ / PLASTIC - ΣΤΡΟΓΓΥΛΕΣ ΚΕΦΑΛΕΣ 1231 159
ΠΛΑΣΤΙΚΑ / PLASTIC 132, 131, 1314, 1317 160
ΠΛΑΣΤΙΚΑ / PLASTIC 132-355, 132-51 160
ΠΛΑΣΤΙΚΑ / PLASTIC 1326, 132-21, 131-12 161
ΠΛΑΣΤΙΚΑ / PLASTIC - ΣΤΡΟΓΓΥΛΕΣ ΚΕΦΑΛΕΣ 1311 161
ΠΛΑΣΤΙΚΑ / PLASTIC 145K-1, 145K-2, 145K-3, 145A-2 162
ΠΛΑΣΤΙΚΑ / PLASTIC 1454,1457,145-31 162
ΠΛΑΣΤΙΚΑ / PLASTIC 145-46, 1456, 145-122 163
ΠΛΑΣΤΙΚΑ / PLASTIC - ΣΤΡΟΓΓΥΛΕΣ ΚΕΦΑΛΕΣ 1451 163
ΠΛΑΣΤΙΚΑ / PLASTIC 146K-1, 146K-2, 146K-3, 146A-2 164
ΠΛΑΣΤΙΚΑ / PLASTIC 1464, 1467, 146-31, 146-46 164
ΠΛΑΣΤΙΚΑ / PLASTIC 1466, 146-11, 146-22 165
ΠΛΑΣΤΙΚΑ / PLASTIC ΣΤΡΟΓΓΥΛΕΣ ΚΕΦΑΛΕΣ 1461 165
ΠΛΑΣΤΙΚΑ / PLASTIC 127, 126, 1274, 1264, 127-1 166
ΠΛΑΣΤΙΚΑ / PLASTIC 140K, 1404, 141, 1414..... 167
ΠΛΑΣΤΙΚΑ / PLASTIC 117K, 118K, 119K, 120K 168
ΠΛΑΣΤΙΚΑ / PLASTIC 113K, 114K, 1134, 1144 169
ΠΛΑΣΤΙΚΑ / PLASTIC 117-11, 118-12, 208, 209 170
ΠΛΑΣΤΙΚΑ / PLASTIC 108, 108-1, 109 171
ΠΛΑΣΤΙΚΑ / PLASTIC 125K, 133K, 1254, 1334 172
ΠΛΑΣΤΙΚΑ / PLASTIC 191, 198, 199, 197-335 173
ΠΛΑΣΤΙΚΑ / PLASTIC 198-21, 1986, 198-22, 197-38..... 174
ΠΛΑΣΤΙΚΑ / PLASTIC - ΣΤΡΟΓΓΥΛΕΣ ΚΕΦΑΛΕΣ 1981 174
ΠΛΑΣΤΙΚΑ / PLASTIC 805-18215, 805-2320 175
ΠΛΑΣΤΙΚΑ / PLASTIC 804-45515, 804-5020 175
ΠΛΑΣΤΙΚΑ / PLASTIC - ΜΠΑΛΑ 194-1515ΒΙΔ ΜΕ ΓΡΙΦΑ 175
ΠΛΑΣΤΙΚΑ / PLASTIC - ΜΠΑΛΑ 194-2020ΒΙΔ ΜΕ ΓΡΙΦΑ 175
ΠΛΑΣΤΙΚΑ / PLASTIC - ΜΠΑΛΑ 194 Φ15ΒΙΔ ΧΩΡΙΣ ΓΡΙΦΑ 175
ΠΛΑΣΤΙΚΑ / PLASTIC - ΜΠΑΛΑ 194 Φ20ΒΙΔ ΧΩΡΙΣ ΓΡΙΦΑ 175
ΠΛΑΣΤΙΚΑ / PLASTIC - ΓΡΙΦΑ 194ΓΦ15-Φ20ΒΙΔ 175
ΠΛΑΣΤΙΚΑ / PLASTIC - ΜΠΑΛΑ 194Φ20 ΧΩΡΙΣ ΓΡΙΦΑ 176
ΠΛΑΣΤΙΚΑ / PLASTIC - ΜΠΑΛΑ 194Φ25 ΧΩΡΙΣ ΓΡΙΦΑ 176
ΠΛΑΣΤΙΚΑ / PLASTIC - ΜΠΑΛΑ 194Φ30 ΧΩΡΙΣ ΓΡΙΦΑ 176
ΠΛΑΣΤΙΚΑ / PLASTIC - ΜΠΑΛΑ 194Φ40 ΧΩΡΙΣ ΓΡΙΦΑ 176
ΠΛΑΣΤΙΚΑ / PLASTIC - ΜΠΑΛΑ 194-2020 ΜΕ ΓΡΙΦΑ 176
ΠΛΑΣΤΙΚΑ / PLASTIC - ΜΠΑΛΑ 194-2525 ΜΕ ΓΡΙΦΑ 176
ΠΛΑΣΤΙΚΑ / PLASTIC - ΜΠΑΛΑ 194-3030 ΜΕ ΓΡΙΦΑ 176
ΠΛΑΣΤΙΚΑ / PLASTIC - ΜΠΑΛΑ 194-4040 ΜΕ ΓΡΙΦΑ 176
ΠΛΑΣΤΙΚΑ / PLASTIC - ΓΡΙΦΑ 194ΓΦ20 - ΓΡΙΦΑ 194ΓΦ25 176
ΠΛΑΣΤΙΚΑ / PLASTIC - ΓΡΙΦΑ 194ΓΦ30 - ΓΡΙΦΑ 194ΓΦ40 176
ΠΛΑΣΤΙΚΑ / PLASTIC 194A-20, 194K-25, 1944-30, 1947-30 .. 177
ΠΛΑΣΤΙΚΑ / PLASTIC 194-2620, 194-3525, 194-4325 178
ΠΛΑΣΤΙΚΑ / PLASTIC 194-4725, 802-3820, 803-4425 178
ΠΛΑΣΤΙΚΑ / PLASTIC 194-2525 179
ΠΛΑΣΤΙΚΑ / PLASTIC 194-2120, 194-1220, 194-12220 180
ΠΛΑΣΤΙΚΑ / PLASTIC - ΣΤΡΟΓΓΥΛΕΣ ΚΕΦΑΛΕΣ 1941 180
ΠΛΑΣΤΙΚΑ / PLASTIC 196A-20, 196-4620, 1964 181
ΠΛΑΣΤΙΚΑ / PLASTIC 1967, 196-3020 181
ΠΛΑΣΤΙΚΑ / PLASTIC 196-2120, 196-2220, 1966-20.....182
ΠΛΑΣΤΙΚΑ / PLASTIC - ΣΤΡΟΓΓΥΛΕΣ ΚΕΦΑΛΕΣ 1961 182
ΠΛΑΣΤΙΚΑ / PLASTIC 1816 183
ΠΛΑΣΤΙΚΑ / PLASTIC - ΣΚΕΤΕΣ ΚΟΛΩΝΕΣ 193, 194 183
ΠΛΑΣΤΙΚΑ / PLASTIC 195, 200, 201 184
ΠΛΑΣΤΙΚΑ / PLASTIC 204, 210, 211 185
ΠΛΑΣΤΙΚΑ / PLASTIC 136, 138 186
ΠΛΑΣΤΙΚΑ / PLASTIC 222, 221, 223 187
ΠΛΑΣΤΙΚΑ / PLASTIC 219, 218, 220 188
ΠΛΑΣΤΙΚΑ / PLASTIC 101 189
ΠΛΑΣΤΙΚΑ / PLASTIC 102, 104 190
ΠΛΑΣΤΙΚΑ / PLASTIC 104-2, 102-11, 102-12 191
ΠΛΑΣΤΙΚΑ / PLASTIC 224, 225 192
ΠΛΑΣΤΙΚΑ / PLASTIC 226, 227, 228 193

ΠΕΡΙΕΧΟΜΕΝΑ / INDEX

ΧΡΩΜΑΤΟΛΟΓΙΟ/ COLOURS 196
ΧΡΩΜΑΤΟΛΟΓΙΟ/ COLOURS 197
ΑΛΟΥΜΙΝΙΟ / ALUMINIUM 3031-1, 3031-2, 3032-1, 3034 198
ΑΛΟΥΜΙΝΙΟ / ALUMINIUM 3035-42, 3035-77 199
ΑΛΟΥΜΙΝΙΟ / ALUMINIUM 3036, 3036-23 199
ΑΛΟΥΜΙΝΙΟ / ALUMINIUM 3081-2, 3081-1 200
ΑΛΟΥΜΙΝΙΟ / ALUMINIUM 3082-1, 3084 200
ΑΛΟΥΜΙΝΙΟ / ALUMINIUM 3085-49, 3085-86 201
ΑΛΟΥΜΙΝΙΟ / ALUMINIUM 3086, 3086-22 201
ΑΛΟΥΜΙΝΙΟ / ALUMINIUM 8001-2, 8004, 8006-23 202
ΑΛΟΥΜΙΝΙΟ / ALUMINIUM 8201-2, 8205-81, 8206 203
ΑΛΟΥΜΙΝΙΟ / ALUMINIUM 3211-1, 3212-1 204
ΑΛΟΥΜΙΝΙΟ / ALUMINIUM 3213-2, 3214 204
ΑΛΟΥΜΙΝΙΟ / ALUMINIUM 3215-40, 3215-75, 3216-22 205
ΑΛΟΥΜΙΝΙΟ / ALUMINIUM 3201-2, 3202-1 206
ΑΛΟΥΜΙΝΙΟ / ALUMINIUM 3203-1, 3204 206
ΑΛΟΥΜΙΝΙΟ / ALUMINIUM 3205-43, 3205-78, 3206-23 207
ΑΛΟΥΜΙΝΙΟ / ALUMINIUM 3221-1, 3222-1, 3224 208
ΑΛΟΥΜΙΝΙΟ / ALUMINIUM 3225-44, 3225-79, 3226-23 209
ΑΛΟΥΜΙΝΙΟ / ALUMINIUM 3231-2, 3232-1, 3234 210
ΑΛΟΥΜΙΝΙΟ / ALUMINIUM 3235-50, 3235-85, 3236-23 211
ΑΛΟΥΜΙΝΙΟ / ALUMINIUM 3011-1, 3012-1 212
ΑΛΟΥΜΙΝΙΟ / ALUMINIUM 3013-2, 3014 212
ΑΛΟΥΜΙΝΙΟ / ALUMINIUM 3015-39, 3015-74, 3016-22 213
ΑΛΟΥΜΙΝΙΟ / ALUMINIUM 3121-2, 3122-2 214
ΑΛΟΥΜΙΝΙΟ / ALUMINIUM 3122-1, 3124 214
ΑΛΟΥΜΙΝΙΟ / ALUMINIUM 3125-44, 3125-79 215
ΑΛΟΥΜΙΝΙΟ / ALUMINIUM 3126, 3126-22 215
ΑΛΟΥΜΙΝΙΟ / ALUMINIUM 8011-2, 8012-1 216
ΑΛΟΥΜΙΝΙΟ / ALUMINIUM 8013-1, 8014 216
ΑΛΟΥΜΙΝΙΟ / ALUMINIUM 8015-49, 8016, 8016-22 217
ΑΛΟΥΜΙΝΙΟ / ALUMINIUM 8021-2, 8022-1 218
ΑΛΟΥΜΙΝΙΟ / ALUMINIUM 8023-1, 8024 218
ΑΛΟΥΜΙΝΙΟ / ALUMINIUM 8025-37, 8025-72, 8026-23 219
ΑΛΟΥΜΙΝΙΟ / ALUMINIUM 8031-2, 8032-1 220
ΑΛΟΥΜΙΝΙΟ / ALUMINIUM 8034, 8035-44 220
ΑΛΟΥΜΙΝΙΟ / ALUMINIUM 8035-79, 8036, 8036-22 221
ΑΛΟΥΜΙΝΙΟ / ALUMINIUM 8211-2, 8212-1 222
ΑΛΟΥΜΙΝΙΟ / ALUMINIUM 8214, 8215-48 222
ΑΛΟΥΜΙΝΙΟ / ALUMINIUM 8215-83, 8216, 8216-22 223
ΑΛΟΥΜΙΝΙΟ / ALUMINIUM 8041-2, 8046-22 224
ΑΛΟΥΜΙΝΙΟ / ALUMINIUM 8044, 8045-57 224
ΑΛΟΥΜΙΝΙΟ / ALUMINIUM 8051-1, 8056-23 225
ΑΛΟΥΜΙΝΙΟ / ALUMINIUM 8054, 8055-62 225
ΑΛΟΥΜΙΝΙΟ / ALUMINIUM 8061-2, 8066, 8065-77 226
ΑΛΟΥΜΙΝΙΟ / ALUMINIUM 8071-1, 8076-22 227
ΑΛΟΥΜΙΝΙΟ / ALUMINIUM 8074, 8075-63 227
ΑΛΟΥΜΙΝΙΟ / ALUMINIUM 8081-1, 8086-12, 8084 228
ΑΛΟΥΜΙΝΙΟ / ALUMINIUM 8091-1, 8096-12, 8094 229
ΑΛΟΥΜΙΝΙΟ / ALUMINIUM 8101-1, 8102-1 230
ΑΛΟΥΜΙΝΙΟ / ALUMINIUM 8103-2, 8104 230
ΑΛΟΥΜΙΝΙΟ / ALUMINIUM 8105-58, 8105-93, 8106-22 231
ΑΛΟΥΜΙΝΙΟ / ALUMINIUM 8111-2, 8112-1, 8114 232
ΑΛΟΥΜΙΝΙΟ / ALUMINIUM 8115-47, 8115-82, 8116-12 233
ΑΛΟΥΜΙΝΙΟ / ALUMINIUM 8121-1, 8124 234
ΑΛΟΥΜΙΝΙΟ / ALUMINIUM 8126-12 235
ΑΛΟΥΜΙΝΙΟ / ALUMINIUM 8131-1, 8136-12 236
ΑΛΟΥΜΙΝΙΟ / ALUMINIUM 8141-1, 8146-12, 8144 237
ΑΛΟΥΜΙΝΙΟ / ALUMINIUM 3251-1, 3252-1, 3254 238
ΑΛΟΥΜΙΝΙΟ / ALUMINIUM 3256-11, 3256-12 239
ΑΛΟΥΜΙΝΙΟ / ALUMINIUM 8151-1, 8154, 8156 240
ΑΛΟΥΜΙΝΙΟ / ALUMINIUM 8155-57, 8155-87, 8156-12 241
ΑΛΟΥΜΙΝΙΟ / ALUMINIUM 3941-230, 3241-220 242
ΑΛΟΥΜΙΝΙΟ / ALUMINIUM 3243-220, 3242-220 242
ΑΛΟΥΜΙΝΙΟ / ALUMINIUM 3247-225, 3244-30 242
ΑΛΟΥΜΙΝΙΟ / ALUMINIUM 3246-1230, 3245-3730 243
ΑΛΟΥΜΙΝΙΟ / ALUMINIUM 3245-7225, 3246-25 243
ΑΛΟΥΜΙΝΙΟ / ALUMINIUM 32436-2325, 32426-1330 244
ΑΛΟΥΜΙΝΙΟ / ALUMINIUM 3946-2230, 3946-2330 245
ΑΛΟΥΜΙΝΙΟ / ALUMINIUM 8181-225, 8182-225 246
ΑΛΟΥΜΙΝΙΟ / ALUMINIUM 8195-7720, 8184-20 246
ΑΛΟΥΜΙΝΙΟ / ALUMINIUM 8195-3720 246
ΑΛΟΥΜΙΝΙΟ / ALUMINIUM 8186-2230, 8196-2330 247
ΑΛΟΥΜΙΝΙΟ / ALUMINIUM 3247-225R, 3145-4425R 248
ΑΛΟΥΜΙΝΙΟ / ALUMINIUM 3244-30R, 3246-25R 248
ΑΛΟΥΜΙΝΙΟ / ALUMINIUM 3246-40R, 3246-2230R 249
ΠΛΑΦΟΝΙΕΡΕΣ / BULKHEAD LIGHTS - 8501, 8503, 8502 250
ΠΛΑΦΟΝΙΕΡΕΣ / BULKHEAD LIGHTS - 8504, 8505, 8506 250
ΑΠΛΙΚΕΣ ΤΟΙΧΟΥ/ WALL APPPLIQUES - 8507, 8508 251
ΑΠΛΙΚΕΣ ΤΟΙΧΟΥ/ WALL APPPLIQUES - 8509, 8510 251
ΚΟΛΟΝΕΣ/ COLUMNS - 396, 324, 314, 323 252
ΚΟΛΟΝΕΣ/ COLUMNS - 397, 398, 399, 394 253
ΚΟΛΟΝΕΣ/ COLUMNS - 596, 524, 514, 523 254
ΚΟΛΟΝΕΣ/ COLUMNS - 597, 598, 599 255
ΑΛΟΥΜΙΝΙΟ / ALUMINIUM 9061-1, 9061-2 256
ΑΛΟΥΜΙΝΙΟ / ALUMINIUM 9064, 9065-38 256

ΠΕΡΙΕΧΟΜΕΝΑ / INDEX

ΑΛΟΥΜΙΝΙΟ / ALUMINIUM 9071-1, 9071-2 257
ΑΛΟΥΜΙΝΙΟ / ALUMINIUM 9074, 9075-48 257
ΑΛΟΥΜΙΝΙΟ / ALUMINIUM 9081-1, 9081-2 258
ΑΛΟΥΜΙΝΙΟ / ALUMINIUM 9084, 9085-38 258
ΑΛΟΥΜΙΝΙΟ / ALUMINIUM 9091-1, 9091-2 259
ΑΛΟΥΜΙΝΙΟ / ALUMINIUM 9095-48, 9094 259
ΑΛΟΥΜΙΝΙΟ / ALUMINIUM 3481-1, 3484 260
ΑΛΟΥΜΙΝΙΟ / ALUMINIUM 34816-12 261
ΑΛΟΥΜΙΝΙΟ / ALUMINIUM 3482-2, 34825-435, 34826 262
ΑΛΟΥΜΙΝΙΟ / ALUMINIUM 34826-22 263
ΑΛΟΥΜΙΝΙΟ / ALUMINIUM 3451-1, 3454 264
ΑΛΟΥΜΙΝΙΟ / ALUMINIUM 3455-46, 3456 264
ΑΛΟΥΜΙΝΙΟ / ALUMINIUM 3456-12 265
ΑΛΟΥΜΙΝΙΟ / ALUMINIUM 3551-1, 3471, 3475-43 266
ΑΛΟΥΜΙΝΙΟ / ALUMINIUM 3554, 3474 266
ΑΛΟΥΜΙΝΙΟ / ALUMINIUM 3476-12 267
ΑΛΟΥΜΙΝΙΟ / ALUMINIUM 3461-2, 3465-45, 3466 268
ΑΛΟΥΜΙΝΙΟ / ALUMINIUM 3466-23 269
ΑΛΟΥΜΙΝΙΟ / ALUMINIUM 3492-1, 34916-12 270
ΑΛΟΥΜΙΝΙΟ / ALUMINIUM 3491-1, 34916-12, 34914 271
ΑΛΟΥΜΙΝΙΟ / ALUMINIUM 9001-225, 9006-2330 272
ΑΛΟΥΜΙΝΙΟ / ALUMINIUM 34936, 3493-2 273
ΑΛΟΥΜΙΝΙΟ / ALUMINIUM 34935-87, 34935-545, 34934 273
ΑΛΟΥΜΙΝΙΟ / ALUMINIUM 34934 273
ΑΠΛΙΚΕΣ ΤΟΙΧΟΥ / WALL APPLIQUES - 131655, 131653 274
ΑΠΛΙΚΕΣ ΤΟΙΧΟΥ / WALL APPLIQUES - 131656, 131654 274
ΑΠΛΙΚΕΣ ΤΟΙΧΟΥ / WALL APPLIQUES - 117397, 117407 274
ΑΠΛΙΚΕΣ ΤΟΙΧΟΥ / WALL APPLIQUES - 131659, 131657 275
ΑΠΛΙΚΕΣ ΤΟΙΧΟΥ / WALL APPLIQUES - 131660, 131658 275
ΑΠΛΙΚΕΣ ΤΟΙΧΟΥ / WALL APPLIQUES - 117378, 117424 275
ΑΠΛΙΚΕΣ ΤΟΙΧΟΥ/ WALL APPPLIQUES - 380, 381, 382 276
ΑΠΛΙΚΕΣ ΤΟΙΧΟΥ/ WALL APPPLIQUES - 327, 3262 276
ΠΛΑΦΟΝΙΕΡΕΣ / BULKHEAD LIGHTS - 379, 377, 378..... 277
ΠΛΑΦΟΝΙΕΡΕΣ / BULKHEAD LIGHTS - 386, 316, 375..... 277
ΠΛΑΦΟΝΙΕΡΕΣ / BULKHEAD LIGHTS - 359, 367, 369..... 278
ΠΛΑΦΟΝΙΕΡΕΣ / BULKHEAD LIGHTS - 358, 366, 368..... 278
ΠΛΑΦΟΝΙΕΡΕΣ / BULKHEAD LIGHTS - 36802, 373, 374, 336 ... 278
ΠΛΑΦΟΝΙΕΡΕΣ / BULKHEAD LIGHTS - 374, 336 278
ΠΛΑΦΟΝΙΕΡΕΣ / BULKHEAD LIGHTS - 329, 3291, 332 279
ΠΛΑΦΟΝΙΕΡΕΣ / BULKHEAD LIGHTS - 3321, 334, 3341 279
ΠΛΑΦΟΝΙΕΡΕΣ / BULKHEAD LIGHTS - 365, 364, 357 280
ΠΛΑΦΟΝΙΕΡΕΣ / BULKHEAD LIGHTS - 356, 363, 362 280
ΠΛΑΦΟΝΙΕΡΕΣ / BULKHEAD LIGHTS - 398, 3981, 3017 281
ΠΛΑΦΟΝΙΕΡΕΣ / BULKHEAD LIGHTS - 305, 302, 3074 281
ΧΩΝΕΥΤΑ ΤΟΙΧΟΥ / RECESSED - 341, 337, 339 282
ΧΩΝΕΥΤΑ ΤΟΙΧΟΥ / RECESSED - 338, 340 282
ΠΛΑΦΟΝΙΕΡΕΣ / BULKHEAD LIGHTS - 3261, 3312 283
ΠΛΑΦΟΝΙΕΡΕΣ / BULKHEAD LIGHTS - 326, 331 283
ΑΛΟΥΜΙΝΙΟ / ALUMINIUM - 3511-1, 35114, 3512-1 284
ΑΠΛΙΚΕΣ ΤΟΙΧΟΥ / WALL APPLIQUES - 9041-1, 9051-1 285
ΑΠΛΙΚΕΣ ΤΟΙΧΟΥ / WALL APPLIQUES - 3611-2, 9141-2 285
ΑΛΟΥΜΙΝΙΟ / ALUMINIUM - 353, 350, 354 286
ΑΛΟΥΜΙΝΙΟ / ALUMINIUM - 351, 352 286
ΕΣΩΤΕΡΙΚΟΥ ΧΩΡΟΥ / INDOOR LIGHTS - 9101-1, 9111-1 287
ΕΣΩΤΕΡΙΚΟΥ ΧΩΡΟΥ / INDOOR LIGHTS - 9121-1, 9131-1 287
ΕΣΩΤΕΡΙΚΟΥ ΧΩΡΟΥ / INDOOR LIGHTS - 9164 287

ΤΕΧΝΙΚΕΣ ΠΡΟΔΙΑΓΡΑΦΕΣ / TECHNICAL DATA 289

Εάν επιθυμείτε να λαμβάνετε σε ηλεκτρονική μορφή τους καταλόγους
της εταιρείας μας καθώς και να ενημερώνεστε για τα νέα μας προϊόντα,
παρακαλούμε όπως αποστείλετε μήνυμα στην ηλεκτρονική μας διεύθυνση: info@lidolights.com

If you wish to receive our e-catalog and be informed about our new products,
please send us an e-mail: info@lidolights.com

Ο παρόν κατάλογος αναιρεί κάθε προηγούμενο.
Η εταιρεία LIDO ΒΙΟΤΕΧΝΙΑ ΦΩΤΙΣΤΙΚΩΝ ΕΠΕ, δε φέρει ευθύνη για τυχόν τυπογραφικά λάθη.

Κατάλογος Ορειχάλκινων Προϊόντων

Brass Product Catalogue

ΤΑ ΚΡΕΜΑΣΤΑ ΦΩΤΙΣΤΙΚΑ ΔΙΑΤΙΘΕΝΤΑΙ ΜΕ ΟΡΕΙΧΑΛΚΙΝΗ ΡΟΖΕΤΑ ΚΑΙ ΑΛΥΣΙΔΑ 50CM

ΚΑΤΟΠΙΝ ΠΑΡΑΓΓΕΛΙΑΣ ΔΙΑΤΙΘΕΝΤΑΙ ΜΕ ΔΙΑΦΟΡΕΤΙΚΟΥ ΜΗΚΟΥΣ ΑΛΥΣΙΔΑ Ή ΟΡΕΙΧΑΛΚΙΝΗ ΣΤΑΘΕΡΗ ΝΤΙΖΑ ΜΕ ΑΝΑΛΟΓΗ ΧΡΕΩΣΗ

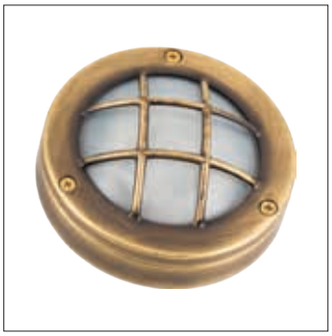

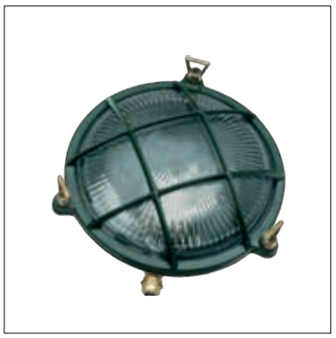

IP64 CE E27 18 Watt

ΧΕΛΩΝΕΣ/BULKHEADS

ΜΕΣΑΙΟ ΜΕΓΕΘΟΣ / MEDIUM SIZE

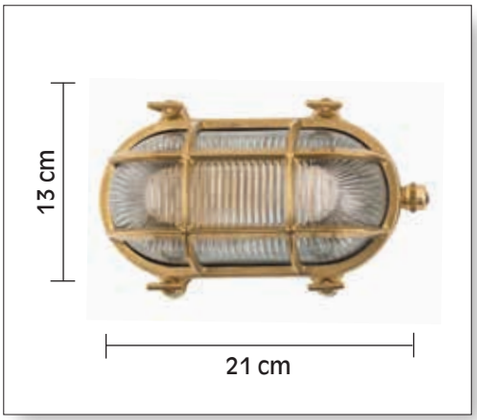

ΧΕΛΩΝΑ 400 *ΜΠΡΟΝΖΕ/BRASS*

ΟΞΥΝΤΕ/BRASS ANTIQUE

ΜΠΡΟΝΖΕ/BRASS
ΜΕ ΓΥΑΛΙ ΑΜΜΟΒΟΛΗ

ΣΑΤΙΝΕ/NICKEL MAT

ΧΑΛΚΟΣ ΟΞΕΙΔΩΣΗ/
COPPER ANTIQUE

ΧΕΛΩΝΑ 400

ΠΕΡΙΓΡΑΦΗ	ΚΩΔΙΚΟΣ
ΜΠΡΟΝΖΕ/*BRASS*	105114
ΣΑΤΙΝΕ/*NICKEL MAT*	105240
ΟΞΥΝΤΕ/*BRASS ANTIQUE*	105237
ΜΑΥΡΟ/*BLACK*	105235
ΛΕΥΚΟ/*WHITE*	105234
ΠΡΑΣΙΝΟ/*FIR GREEN*	105238
ΚΑΦΕ ΣΚΟΥΡΙΑ/*DARK RUST*	105239
ΜΠΛΕ/*BLUE*	105236
ΓΚΡΙ/*GREY*	105227
ΣΚΟΥΡΟ ΟΞΥΝΤΕ/*DARK ANTIQUE*	138630
ΧΑΛΚΟΣ/COPPER	138631
ΧΑΛΚΟΣ ΟΞΕΙΔΩΣΗ/*COP. ANTIQUE*	132695

**ΔΙΑΤΙΘΕΝΤΑΙ
ΚΑΙ ΜΕ ΛΕΙΟ ΓΥΑΛΙ**

**ALSO AVAILABLE
WITH SMOOTH GLASS**

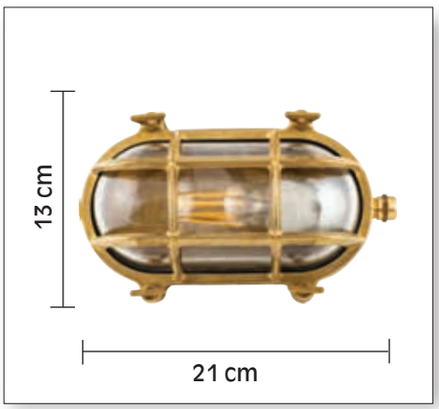

ΧΕΛΩΝΑ 400
ΜΠΡΟΝΖΕ/BRASS ΜΕ ΛΕΙΟ ΓΥΑΛΙ

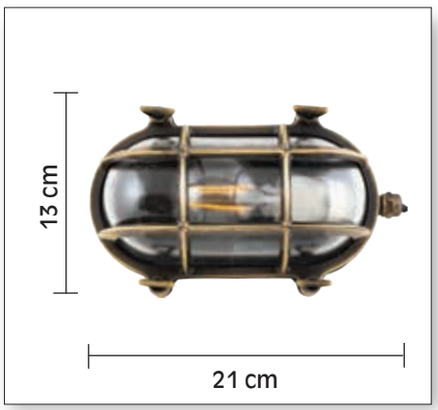

ΧΕΛΩΝΑ 400
ΟΞΥΝΤΕ/BRASS ANTIQUE ΜΕ ΛΕΙΟ ΓΥΑΛΙ

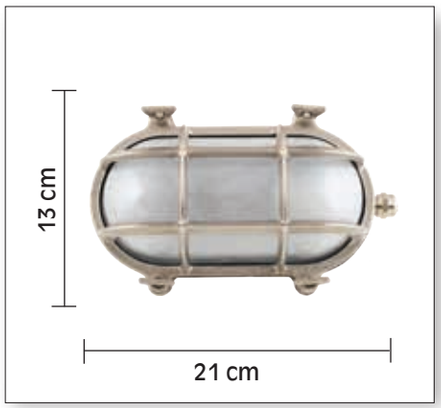

ΧΕΛΩΝΑ 400
ΣΑΤΙΝΕ/NICKEL MAT ΜΕ ΛΕΙΟ ΓΥΑΛΙ ΑΜΜΟΒΟΛΗ

ΑΠΛΙΚΑ 4001 *ΜΠΡΟΝΖΕ/BRASS*

ΑΠΛΙΚΑ 4001

ΠΕΡΙΓΡΑΦΗ	ΚΩΔΙΚΟΣ
ΜΠΡΟΝΖΕ/*BRASS*	105149
ΣΑΤΙΝΕ/*NICKEL MAT*	105177
ΟΞΥΝΤΕ/*BRASS ANTIQUE*	105174
ΜΑΥΡΟ/*BLACK*	105172
ΛΕΥΚΟ/*WHITE*	105171
ΠΡΑΣΙΝΟ/*FIR GREEN*	105175
ΚΑΦΕ ΣΚΟΥΡΙΑ/*DARK RUST*	105176
ΜΠΛΕ/*BLUE*	105173
ΓΚΡΙ/*GREY*	105170
ΣΚΟΥΡΟ ΟΞΥΝΤΕ/*DARK ANTIQUE*	138632
ΧΑΛΚΟΣ/COPPER	138633
ΧΑΛΚΟΣ ΟΞΕΙΔΩΣΗ/*COP. ANTIQUE*	138634

IP64 CE E27 18 Watt

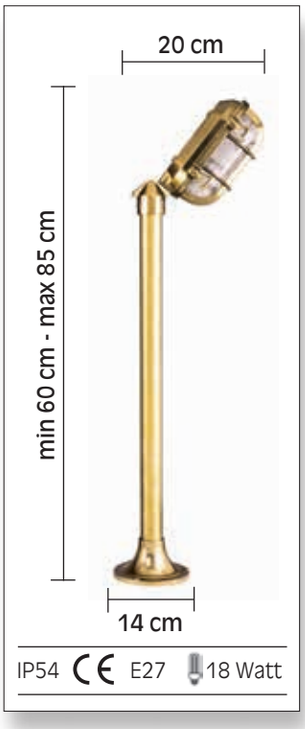

ΚΟΛΩΝΑΤΟ 400-185

ΜΠΡΟΝΖΕ/BRASS

ΚΟΛΩΝΑΤΟ 400-160

ΠΕΡΙΓΡΑΦΗ	ΚΩΔΙΚΟΣ
ΜΠΡΟΝΖΕ/*BRASS*	105150
ΣΑΤΙΝΕ/*NICKEL MAT*	105158
ΟΞΥΝΤΕ/*BRASS ANTIQUE*	105155
ΜΑΥΡΟ/*BLACK*	105153
ΛΕΥΚΟ/*WHITE*	105152
ΠΡΑΣΙΝΟ/*FIR GREEN*	105156
ΚΑΦΕ ΣΚΟΥΡΙΑ/*DARK RUST*	105157
ΜΠΛΕ/*BLUE*	105154
ΓΚΡΙ/*GREY*	105151

ΚΟΛΩΝΑΤΟ 400-185

ΠΕΡΙΓΡΑΦΗ	ΚΩΔΙΚΟΣ
ΜΠΡΟΝΖΕ/*BRASS*	105159
ΣΑΤΙΝΕ/*NICKEL MAT*	105167
ΟΞΥΝΤΕ/*BRASS ANTIQUE*	105164
ΜΑΥΡΟ/*BLACK*	105162
ΛΕΥΚΟ/*WHITE*	105161
ΠΡΑΣΙΝΟ/*FIR GREEN*	105165
ΚΑΦΕ ΣΚΟΥΡΙΑ/*DARK RUST*	105166
ΜΠΛΕ/*BLUE*	105163
ΓΚΡΙ/*GREY*	105160

ΚΟΛΩΝΑΤΟ 400-260

ΜΠΡΟΝΖΕ/BRASS

ΚΟΛΩΝΑΤΟ 400-260

ΠΕΡΙΓΡΑΦΗ	ΚΩΔΙΚΟΣ
ΜΠΡΟΝΖΕ/*BRASS*	105190
ΣΑΤΙΝΕ/*NICKEL MAT*	105198
ΟΞΥΝΤΕ/*BRASS ANTIQUE*	105195
ΜΑΥΡΟ/*BLACK*	105193
ΛΕΥΚΟ/*WHITE*	105192
ΠΡΑΣΙΝΟ/*FIR GREEN*	105196
ΚΑΦΕ ΣΚΟΥΡΙΑ/*DARK RUST*	105197
ΜΠΛΕ/*BLUE*	105194
ΓΚΡΙ/*GREY*	105191

ΚΟΛΩΝΑΤΟ 400-285

ΠΕΡΙΓΡΑΦΗ	ΚΩΔΙΚΟΣ
ΜΠΡΟΝΖΕ/*BRASS*	105199
ΣΑΤΙΝΕ/*NICKEL MAT*	105209
ΟΞΥΝΤΕ/*BRASS ANTIQUE*	105206
ΜΑΥΡΟ/*BLACK*	105204
ΛΕΥΚΟ/*WHITE*	105203
ΠΡΑΣΙΝΟ/*FIR GREEN*	105207
ΚΑΦΕ ΣΚΟΥΡΙΑ/*DARK RUST*	105208
ΜΠΛΕ/*BLUE*	105205
ΓΚΡΙ/*GREY*	105202

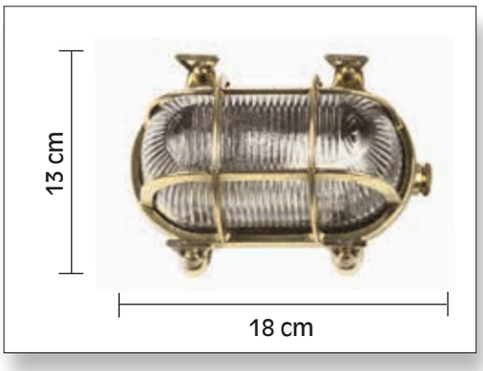

ΧΕΛΩΝΑ 405 *ΜΠΡΟΝΖΕ/BRASS*

ΟΞΥΝΤΕ/BRASS ANTIQUE

ΣΑΤΙΝΕ/NICKEL MAT

ΧΕΛΩΝΕΣ/ BULKHEADS

ΜΙΚΡΟ ΜΕΓΕΘΟΣ
SMALL SIZE

ΧΕΛΩΝΑ 405

ΠΕΡΙΓΡΑΦΗ	ΚΩΔΙΚΟΣ
ΜΠΡΟΝΖΕ/*BRASS*	105444
ΣΑΤΙΝΕ/*NICKEL MAT*	105471
ΟΞΥΝΤΕ/*BRASS ANTIQUE*	126167
ΜΑΥΡΟ/*BLACK*	105466
ΛΕΥΚΟ/*WHITE*	105465
ΠΡΑΣΙΝΟ/*FIR GREEN*	105469
ΚΑΦΕ ΣΚΟΥΡΙΑ/*DARK RUST*	105470
ΜΠΛΕ/*BLUE*	105467
ΓΚΡΙ/*GREY*	105461
ΣΚΟΥΡΟ ΟΞΥΝΤΕ/*DARK ANTIQUE*	138647
ΧΑΛΚΟΣ/COPPER	138648
ΧΑΛΚΟΣ ΟΞΕΙΔΩΣΗ/*COP. ANTIQUE*	138649

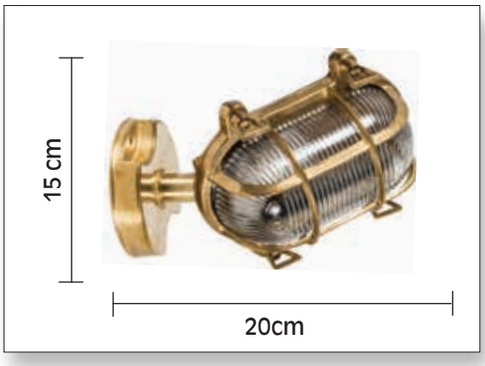

ΑΠΛΙΚΑ 4051 *ΜΠΡΟΝΖΕ/BRASS*

ΑΠΛΙΚΑ 4051

ΠΕΡΙΓΡΑΦΗ	ΚΩΔΙΚΟΣ
ΜΠΡΟΝΖΕ/*BRASS*	105449
ΣΑΤΙΝΕ/*NICKEL MAT*	105456
ΟΞΥΝΤΕ/*BRASS ANTIQUE*	105468
ΜΑΥΡΟ/*BLACK*	105452
ΛΕΥΚΟ/*WHITE*	105451
ΠΡΑΣΙΝΟ/*FIR GREEN*	105454
ΚΑΦΕ ΣΚΟΥΡΙΑ/*DARK RUST*	105455
ΜΠΛΕ/*BLUE*	105453
ΓΚΡΙ/*GREY*	105450
ΣΚΟΥΡΟ ΟΞΥΝΤΕ/*DARK ANTIQUE*	138650
ΧΑΛΚΟΣ/COPPER	138651
ΧΑΛΚΟΣ ΟΞΕΙΔΩΣΗ/*COP. ANTIQUE*	138652

ΜΙΚΡΟ ΜΕΓΕΘΟΣ
SMALL SIZE

IP64 CE E27 18 Watt

ΧΕΛΩΝΕΣ/BULKHEADS

ΜΕΣΑΙΟ ΜΕΓΕΘΟΣ / MEDIUM SIZE

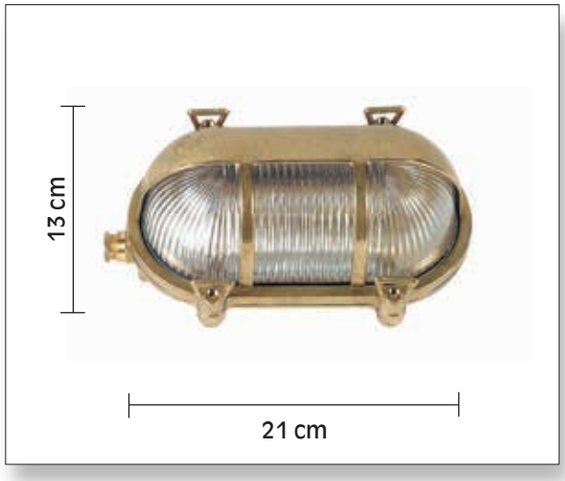

ΧΕΛΩΝΑ 435 *ΜΠΡΟΝΖΕ/BRASS*

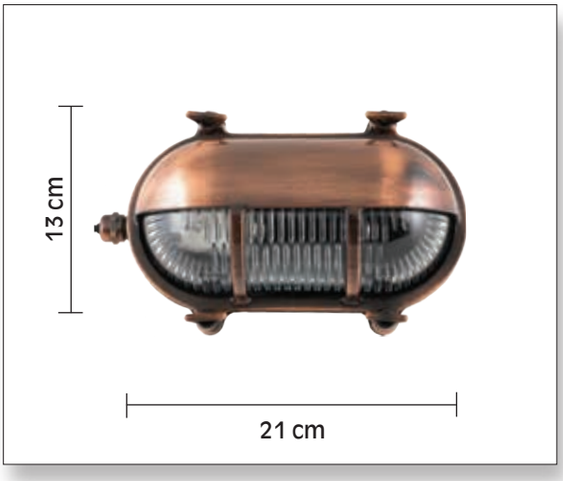

ΧΕΛΩΝΑ 435 *ΧΑΛΚΟΣ ΟΞΕΙΔΩΣΗ/ COPPER ANTIQUE*

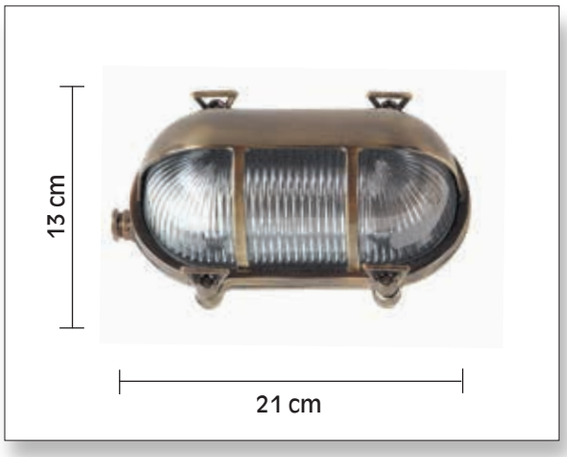

ΧΕΛΩΝΑ 435 *ΟΞΥΝΤΕ/BRASS ANTIQUE*

ΧΕΛΩΝΑ 435

ΠΕΡΙΓΡΑΦΗ	ΚΩΔΙΚΟΣ
ΜΠΡΟΝΖΕ/*BRASS*	106808
ΣΑΤΙΝΕ/*NICKEL MAT*	106861
ΟΞΥΝΤΕ/*BRASS ANTIQUE*	106856
ΜΑΥΡΟ/*BLACK*	106854
ΛΕΥΚΟ/*WHITE*	106853
ΠΡΑΣΙΝΟ/*FIR GREEN*	106857
ΚΑΦΕ ΣΚΟΥΡΙΑ/*DARK RUST*	106860
ΜΠΛΕ/*BLUE*	106855
ΓΚΡΙ/*GREY*	106852
ΣΚΟΥΡΟ ΟΞΥΝΤΕ/*DARK ANTIQUE*	138653
ΧΑΛΚΟΣ/COPPER	138654
ΧΑΛΚΟΣ ΟΞΕΙΔΩΣΗ/*COP. ANTIQUE*	138655

ΔΙΑΤΙΘΕΝΤΑΙ ΚΑΙ ΜΕ ΛΕΙΟ ΓΥΑΛΙ

ALSO AVAILABLE WITH SMOOTH GLASS

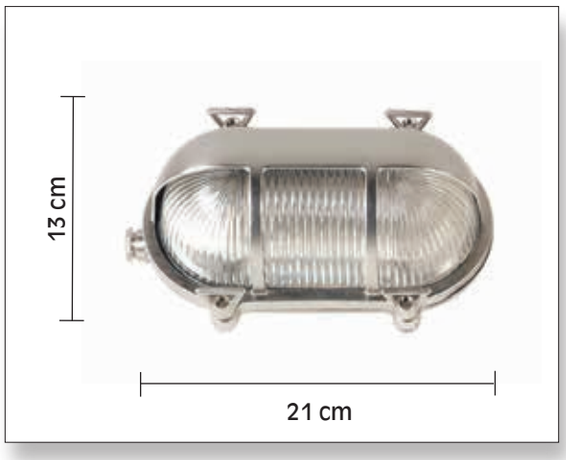

ΧΕΛΩΝΑ 435 *ΣΑΤΙΝΕ/NICKEL MAT*

ΧΕΛΩΝΕΣ/BULKHEADS

IP64 CE E27 18 Watt

ΜΕΓΑΛΟ ΜΕΓΕΘΟΣ/BIG SIZE

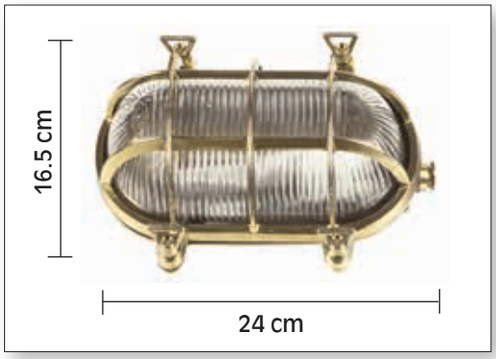

ΧΕΛΩΝΑ 415 *ΜΠΡΟΝΖΕ/ BRASS*

ΟΞΥΝΤΕ/BRASS ANTIQUE

ΣΑΤΙΝΕ/NICKEL MAT

ΧΕΛΩΝΑ 415

ΠΕΡΙΓΡΑΦΗ	ΚΩΔΙΚΟΣ
ΜΠΡΟΝΖΕ/*BRASS*	106045
ΣΑΤΙΝΕ/*NICKEL MAT*	106128
ΟΞΥΝΤΕ/*BRASS ANTIQUE*	106125
ΜΑΥΡΟ/*BLACK*	106123
ΛΕΥΚΟ/*WHITE*	106122
ΠΡΑΣΙΝΟ/*FIR GREEN*	106126
ΚΑΦΕ ΣΚΟΥΡΙΑ/*DARK RUST*	106127
ΜΠΛΕ/*BLUE*	106124
ΓΚΡΙ/*GREY*	106117
ΣΚΟΥΡΟ ΟΞΥΝΤΕ/*DARK ANTIQUE*	138656
ΧΑΛΚΟΣ/COPPER	138657
ΧΑΛΚΟΣ ΟΞΕΙΔΩΣΗ/*COP. ANTIQUE*	138658

ΑΠΛΙΚΑ 4151 *ΜΠΡΟΝΖΕ/ BRASS*

ΑΠΛΙΚΑ 4151

ΠΕΡΙΓΡΑΦΗ	ΚΩΔΙΚΟΣ
ΜΠΡΟΝΖΕ/*BRASS*	106050
ΣΑΤΙΝΕ/*NICKEL MAT*	106078
ΟΞΥΝΤΕ/*BRASS ANTIQUE*	106075
ΜΑΥΡΟ/*BLACK*	106073
ΛΕΥΚΟ/*WHITE*	106072
ΠΡΑΣΙΝΟ/*FIR GREEN*	106076
ΚΑΦΕ ΣΚΟΥΡΙΑ/*DARK RUST*	106077
ΜΠΛΕ/*BLUE*	106074
ΓΚΡΙ/*GREY*	106071
ΣΚΟΥΡΟ ΟΞΥΝΤΕ/*DARK ANTIQUE*	138659
ΧΑΛΚΟΣ/COPPER	138660
ΧΑΛΚΟΣ ΟΞΕΙΔΩΣΗ/*COP. ANTIQUE*	138661

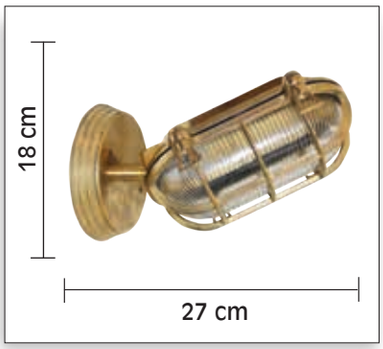

ΑΠΛΙΚΑ 4158 *ΜΠΡΟΝΖΕ/ BRASS*

ΑΠΛΙΚΑ 4158

ΠΕΡΙΓΡΑΦΗ	ΚΩΔΙΚΟΣ
ΜΠΡΟΝΖΕ/*BRASS*	140238
ΣΑΤΙΝΕ/*NICKEL MAT*	140239
ΟΞΥΝΤΕ/*BRASS ANTIQUE*	140240
ΜΑΥΡΟ/*BLACK*	140241
ΛΕΥΚΟ/*WHITE*	140242
ΠΡΑΣΙΝΟ/*FIR GREEN*	140243
ΚΑΦΕ ΣΚΟΥΡΙΑ/*DARK RUST*	140244
ΜΠΛΕ/*BLUE*	140245
ΓΚΡΙ/*GREY*	140246
ΣΚΟΥΡΟ ΟΞΥΝΤΕ/*DARK ANTIQUE*	140247
ΧΑΛΚΟΣ/COPPER	140248
ΧΑΛΚΟΣ ΟΞΕΙΔΩΣΗ/*COP. ANTIQUE*	140249

ΚΟΛΩΝΑΤΟ 415-162
ΣΑΤΙΝΕ/ NICKEL MAT

ΚΟΛΩΝΑΤΟ 415-162

ΠΕΡΙΓΡΑΦΗ	ΚΩΔΙΚΟΣ
ΜΠΡΟΝΖΕ/*BRASS*	106051
ΣΑΤΙΝΕ/*NICKEL MAT*	106060
ΟΞΥΝΤΕ/*BRASS ANTIQUE*	106057
ΜΑΥΡΟ/*BLACK*	106052
ΛΕΥΚΟ/*WHITE*	106055
ΠΡΑΣΙΝΟ/*FIR GREEN*	106058
ΚΑΦΕ ΣΚΟΥΡΙΑ/*DARK RUST*	106059
ΜΠΛΕ/*BLUE*	106056
ΓΚΡΙ/*GREY*	106054

ΚΟΛΩΝΑΤΟ 415-188

ΠΕΡΙΓΡΑΦΗ	ΚΩΔΙΚΟΣ
ΜΠΡΟΝΖΕ/*BRASS*	106061
ΣΑΤΙΝΕ/*NICKEL MAT*	106069
ΟΞΥΝΤΕ/*BRASS ANTIQUE*	106066
ΜΑΥΡΟ/*BLACK*	106064
ΛΕΥΚΟ/*WHITE*	106063
ΠΡΑΣΙΝΟ/*FIR GREEN*	106067
ΚΑΦΕ ΣΚΟΥΡΙΑ/*DARK RUST*	106068
ΜΠΛΕ/*BLUE*	106065
ΓΚΡΙ/*GREY*	106062

ΚΟΛΩΝΑΤΟ 415-288
ΣΑΤΙΝΕ/ NICKEL MAT

ΚΟΛΩΝΑΤΟ 415-262

ΠΕΡΙΓΡΑΦΗ	ΚΩΔΙΚΟΣ
ΜΠΡΟΝΖΕ/*BRASS*	106085
ΣΑΤΙΝΕ/*NICKEL MAT*	106093
ΟΞΥΝΤΕ/*BRASS ANTIQUE*	106090
ΜΑΥΡΟ/*BLACK*	106088
ΛΕΥΚΟ/*WHITE*	106087
ΠΡΑΣΙΝΟ/*FIR GREEN*	106091
ΚΑΦΕ ΣΚΟΥΡΙΑ/*DARK RUST*	106092
ΜΠΛΕ/*BLUE*	106089
ΓΚΡΙ/*GREY*	106086

ΚΟΛΩΝΑΤΟ 415-288

ΠΕΡΙΓΡΑΦΗ	ΚΩΔΙΚΟΣ
ΜΠΡΟΝΖΕ/*BRASS*	106096
ΣΑΤΙΝΕ/*NICKEL MAT*	106104
ΟΞΥΝΤΕ/*BRASS ANTIQUE*	106101
ΜΑΥΡΟ/*BLACK*	106099
ΛΕΥΚΟ/*WHITE*	106098
ΠΡΑΣΙΝΟ/*FIR GREEN*	106102
ΚΑΦΕ ΣΚΟΥΡΙΑ/*DARK RUST*	106103
ΜΠΛΕ/*BLUE*	106100
ΓΚΡΙ/*GREY*	106097

IP64 CE E27 18 Watt

ΧΕΛΩΝΕΣ/BULKHEADS - ECO SERIES

ΜΕΣΑΙΟ ΜΕΓΕΘΟΣ / MEDIUM SIZE

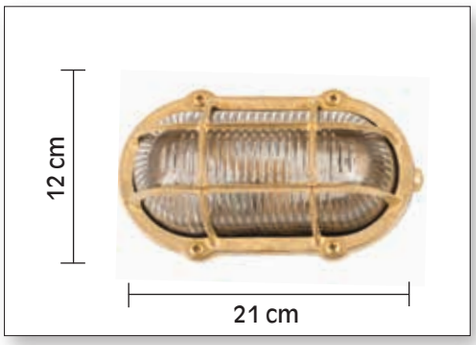

ΧΕΛΩΝΑ 400/Β *ΜΠΡΟΝΖΕ/ BRASS*

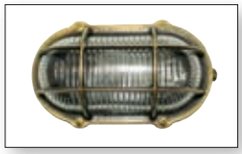

ΟΞΥΝΤΕ/BRASS ANTIQUE

ΣΑΤΙΝΕ/NICKEL MAT

ΧΕΛΩΝΑ 400/Β

ΠΕΡΙΓΡΑΦΗ	ΚΩΔΙΚΟΣ
ΜΠΡΟΝΖΕ/*BRASS*	105116
ΣΑΤΙΝΕ/*NICKEL MAT*	105125
ΟΞΥΝΤΕ/*BRASS ANTIQUE*	105123
ΜΑΥΡΟ/*BLACK*	105115
ΛΕΥΚΟ/*WHITE*	105121
ΠΡΑΣΙΝΟ/*FIR GREEN*	105124
ΚΑΦΕ ΣΚΟΥΡΙΑ/*DARK RUST*	105126
ΜΠΛΕ/*BLUE*	105122
ΓΚΡΙ/*GREY*	105119
ΣΚΟΥΡΟ ΟΞΥΝΤΕ/*DARK ANTIQUE*	138662
ΧΑΛΚΟΣ/COPPER	138663
ΧΑΛΚΟΣ ΟΞΕΙΔΩΣΗ/*COP. ANTIQUE*	138664

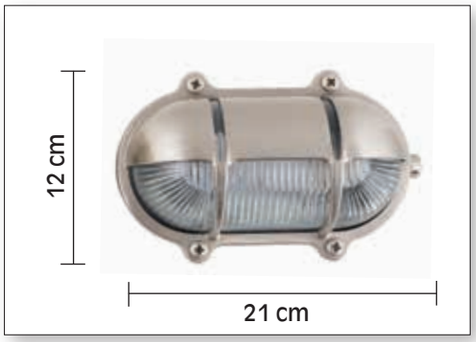

ΧΕΛΩΝΑ 435-03 *ΣΑΤΙΝΕ/ NICKEL MAT*

ΟΞΥΝΤΕ/BRASS ANTIQUE

ΜΠΡΟΝΖΕ/BRASS

ΧΕΛΩΝΑ 435-03

ΠΕΡΙΓΡΑΦΗ	ΚΩΔΙΚΟΣ
ΜΠΡΟΝΖΕ/*BRASS*	106833
ΣΑΤΙΝΕ/*NICKEL MAT*	106845
ΟΞΥΝΤΕ/*BRASS ANTIQUE*	106842
ΜΑΥΡΟ/*BLACK*	106839
ΛΕΥΚΟ/*WHITE*	106838
ΠΡΑΣΙΝΟ/*FIR GREEN*	106843
ΚΑΦΕ ΣΚΟΥΡΙΑ/*DARK RUST*	106844
ΜΠΛΕ/*BLUE*	106840
ΓΚΡΙ/*GREY*	106837
ΣΚΟΥΡΟ ΟΞΥΝΤΕ/*DARK ANTIQUE*	138665
ΧΑΛΚΟΣ/COPPER	138666
ΧΑΛΚΟΣ ΟΞΕΙΔΩΣΗ/*COP. ANTIQUE*	138667

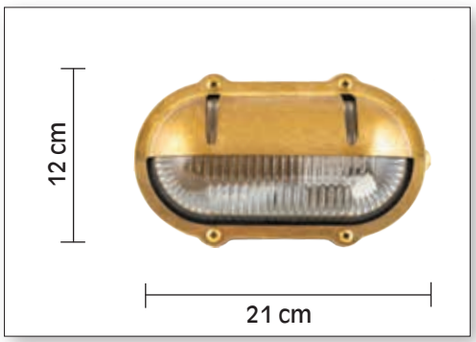

ΧΕΛΩΝΑ 435/Β-02 *ΜΠΡΟΝΖΕ/ BRASS*

ΧΑΛΚΟΣ ΟΞΕΙΔΩΣΗ/DARK ANTIQUE

ΣΑΤΙΝΕ/NICKEL MAT

ΜΠΡΟΝΖΕ/BRASS
ΜΕ ΓΥΑΛΙ ΑΜΜΟΒΟΛΗ

ΣΑΤΙΝΕ/NICKEL MAT
ΜΕ ΓΥΑΛΙ ΑΜΜΟΒΟΛΗ

ΧΕΛΩΝΑ 435/Β-02

ΠΕΡΙΓΡΑΦΗ	ΚΩΔΙΚΟΣ
ΜΠΡΟΝΖΕ/*BRASS*	132792
ΣΑΤΙΝΕ/*NICKEL MAT*	132793
ΟΞΥΝΤΕ/*BRASS ANTIQUE*	132794
ΜΑΥΡΟ/*BLACK*	132795
ΛΕΥΚΟ/*WHITE*	132796
ΠΡΑΣΙΝΟ/*FIR GREEN*	132797
ΚΑΦΕ ΣΚΟΥΡΙΑ/*DARK RUST*	132798
ΜΠΛΕ/*BLUE*	132799
ΓΚΡΙ/*GREY*	132800
ΣΚΟΥΡΟ ΟΞΥΝΤΕ/*DARK ANTIQUE*	138668
ΧΑΛΚΟΣ/COPPER	138669
ΧΑΛΚΟΣ ΟΞΕΙΔΩΣΗ/*COP. ANTIQUE*	138670

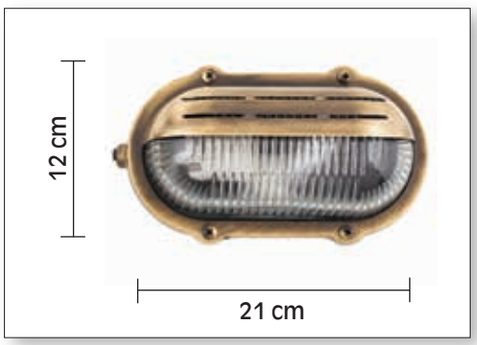

ΧΕΛΩΝΑ 435/Β-01 *ΜΠΡΟΝΖΕ/ BRASS*

ΜΠΡΟΝΖΕ/BRASS

ΣΑΤΙΝΕ/NICKEL MAT

ΔΙΑΤΙΘΕΝΤΑΙ ΚΑΙ ΜΕ ΛΕΙΟ ΓΥΑΛΙ

ALSO AVAILABLE WITH SMOOTH GLASS

ΧΕΛΩΝΑ 435/Β-01

ΠΕΡΙΓΡΑΦΗ	ΚΩΔΙΚΟΣ
ΜΠΡΟΝΖΕ/*BRASS*	106813
ΣΑΤΙΝΕ/*NICKEL MAT*	106821
ΟΞΥΝΤΕ/*BRASS ANTIQUE*	106819
ΜΑΥΡΟ/*BLACK*	106817
ΛΕΥΚΟ/*WHITE*	106816
ΠΡΑΣΙΝΟ/*FIR GREEN*	132509
ΚΑΦΕ ΣΚΟΥΡΙΑ/*DARK RUST*	136820
ΜΠΛΕ/*BLUE*	106818
ΓΚΡΙ/*GREY*	132216
ΣΚΟΥΡΟ ΟΞΥΝΤΕ/*DARK ANTIQUE*	138671
ΧΑΛΚΟΣ/COPPER	138672
ΧΑΛΚΟΣ ΟΞΕΙΔΩΣΗ/*COP. ANTIQUE*	138673

ΑΠΛΙΚΑ ΤΟΙΧΟΥ/WALL APPLIQUE

IP64 CE E27 18 Watt

ΑΠΛΙΚΑ 453 *ΜΠΡΟΝΖΕ/ BRASS*

ΑΠΛΙΚΑ 453 *ΧΑΛΚΟΣ ΟΞΕΙΔΩΣΗ/ COPPER ANTIQUE*

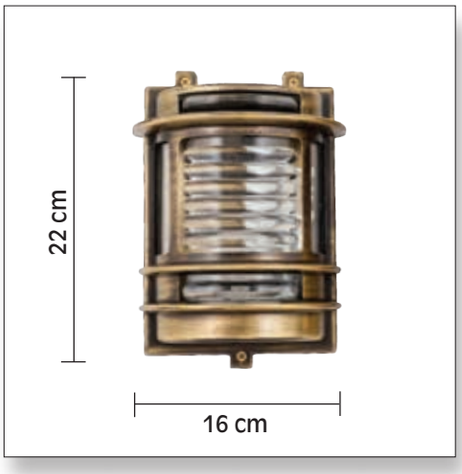

ΑΠΛΙΚΑ 453 *ΟΞΥΝΤΕ/ BRASS ANTIQUE*

ΑΠΛΙΚΑ 453

ΠΕΡΙΓΡΑΦΗ	ΚΩΔΙΚΟΣ
ΜΠΡΟΝΖΕ/*BRASS*	107329
ΣΑΤΙΝΕ/*NICKEL MAT*	107349
ΟΞΥΝΤΕ/*BRASS ANTIQUE*	107345
ΜΑΥΡΟ/*BLACK*	107342
ΛΕΥΚΟ/*WHITE*	107341
ΠΡΑΣΙΝΟ/*FIR GREEN*	107346
ΚΑΦΕ ΣΚΟΥΡΙΑ/*DARK RUST*	107348
ΜΠΛΕ/*BLUE*	107343
ΓΚΡΙ/*GREY*	107340
ΣΚΟΥΡΟ ΟΞΥΝΤΕ/*DARK ANTIQUE*	138674
ΧΑΛΚΟΣ/COPPER	138675
ΧΑΛΚΟΣ ΟΞΕΙΔΩΣΗ/*COP. ANTIQUE*	138676

ΑΠΛΙΚΑ 453 *ΣΑΤΙΝΕ/ NICKEL MAT ΜΕ ΓΥΑΛΙ ΑΜΜΟΒΟΛΗ*

IP64 CE E14 11 Watt

ΧΕΛΩΝΕΣ/BULKHEADS

ΜΙΚΡΟ ΜΕΓΕΘΟΣ / SMALL SIZE

ΧΕΛΩΝΑ 401 *ΜΠΡΟΝΖΕ/ BRASS*

ΟΞΥΝΤΕ/
BRASS ANTIQUE

ΣΑΤΙΝΕ/NICKEL MAT

ΧΕΛΩΝΑ 401

ΠΕΡΙΓΡΑΦΗ	ΚΩΔΙΚΟΣ
ΜΠΡΟΝΖΕ/*BRASS*	105244
ΣΑΤΙΝΕ/*NICKEL MAT*	105324
ΟΞΥΝΤΕ/*BRASS ANTIQUE*	105321
ΜΑΥΡΟ/*BLACK*	105319
ΛΕΥΚΟ/*WHITE*	105318
ΠΡΑΣΙΝΟ/*FIR GREEN*	105322
ΚΑΦΕ ΣΚΟΥΡΙΑ/*DARK RUST*	105323
ΜΠΛΕ/*BLUE*	105320
ΓΚΡΙ/*GREY*	105313
ΣΚΟΥΡΟ ΟΞΥΝΤΕ/*DARK ANTIQUE*	138677
ΧΑΛΚΟΣ/COPPER	138678
ΧΑΛΚΟΣ ΟΞΕΙΔΩΣΗ/*COP. ANTIQUE*	138679

ΑΠΛΙΚΑ 4011 *ΜΠΡΟΝΖΕ/ BRASS*

ΑΠΛΙΚΑ 4011

ΠΕΡΙΓΡΑΦΗ	ΚΩΔΙΚΟΣ
ΜΠΡΟΝΖΕ/*BRASS*	105248
ΣΑΤΙΝΕ/*NICKEL MAT*	105274
ΟΞΥΝΤΕ/*BRASS ANTIQUE*	105271
ΜΑΥΡΟ/*BLACK*	105269
ΛΕΥΚΟ/*WHITE*	105268
ΠΡΑΣΙΝΟ/*FIR GREEN*	105272
ΚΑΦΕ ΣΚΟΥΡΙΑ/*DARK RUST*	105273
ΜΠΛΕ/*BLUE*	105270
ΓΚΡΙ/*GREY*	105267
ΣΚΟΥΡΟ ΟΞΥΝΤΕ/*DARK ANTIQUE*	138680
ΧΑΛΚΟΣ/COPPER	138681
ΧΑΛΚΟΣ ΟΞΕΙΔΩΣΗ/*COP. ANTIQUE*	138682

ΧΕΛΩΝΑ 416 *ΟΞΥΝΤΕ/ BRASS ANTIQUE*

ΜΠΡΟΝΖΕ/BRASS

ΣΑΤΙΝΕ/NICKEL MAT

ΧΕΛΩΝΑ 416

ΠΕΡΙΓΡΑΦΗ	ΚΩΔΙΚΟΣ
ΜΠΡΟΝΖΕ/*BRASS*	106131
ΣΑΤΙΝΕ/*NICKEL MAT*	106140
ΟΞΥΝΤΕ/*BRASS ANTIQUE*	106137
ΜΑΥΡΟ/*BLACK*	106135
ΛΕΥΚΟ/*WHITE*	106134
ΠΡΑΣΙΝΟ/*FIR GREEN*	106138
ΚΑΦΕ ΣΚΟΥΡΙΑ/*DARK RUST*	106139
ΜΠΛΕ/*BLUE*	106136
ΓΚΡΙ/*GREY*	106133
ΣΚΟΥΡΟ ΟΞΥΝΤΕ/*DARK ANTIQUE*	138683
ΧΑΛΚΟΣ/COPPER	138686
ΧΑΛΚΟΣ ΟΞΕΙΔΩΣΗ/*COP. ANTIQUE*	138684

ΧΕΛΩΝΑ 417 *ΣΑΤΙΝΕ/ NICKEL MAT*

ΟΞΥΝΤΕ/
BRASS ANTIQUE

ΜΠΡΟΝΖΕ/BRASS

ΧΕΛΩΝΑ 417

ΠΕΡΙΓΡΑΦΗ	ΚΩΔΙΚΟΣ
ΜΠΡΟΝΖΕ/*BRASS*	106141
ΣΑΤΙΝΕ/*NICKEL MAT*	106209
ΟΞΥΝΤΕ/*BRASS ANTIQUE*	106206
ΜΑΥΡΟ/*BLACK*	106204
ΛΕΥΚΟ/*WHITE*	106203
ΠΡΑΣΙΝΟ/*FIR GREEN*	106207
ΚΑΦΕ ΣΚΟΥΡΙΑ/*DARK RUST*	106208
ΜΠΛΕ/*BLUE*	106205
ΓΚΡΙ/*GREY*	106200
ΣΚΟΥΡΟ ΟΞΥΝΤΕ/*DARK ANTIQUE*	138685
ΧΑΛΚΟΣ/COPPER	138687
ΧΑΛΚΟΣ ΟΞΕΙΔΩΣΗ/*COP. ANTIQUE*	138688

IP54 CE E14 11 Watt

ΚΟΛΩΝΑΤΟ 401-158
ΣΑΤΙΝΕ/ NICKEL MAT

ΚΟΛΩΝΑΤΟ 401-158

ΠΕΡΙΓΡΑΦΗ	ΚΩΔΙΚΟΣ
ΜΠΡΟΝΖΕ/*BRASS*	105249
ΣΑΤΙΝΕ/*NICKEL MAT*	105257
ΟΞΥΝΤΕ/*BRASS ANTIQUE*	105254
ΜΑΥΡΟ/*BLACK*	105252
ΛΕΥΚΟ/*WHITE*	105251
ΠΡΑΣΙΝΟ/*FIR GREEN*	105255
ΚΑΦΕ ΣΚΟΥΡΙΑ/*DARK RUST*	105256
ΜΠΛΕ/*BLUE*	105253
ΓΚΡΙ/*GREY*	105250

ΚΟΛΩΝΑΤΟ 401-182

ΠΕΡΙΓΡΑΦΗ	ΚΩΔΙΚΟΣ
ΜΠΡΟΝΖΕ/*BRASS*	105258
ΣΑΤΙΝΕ/*NICKEL MAT*	105266
ΟΞΥΝΤΕ/*BRASS ANTIQUE*	105263
ΜΑΥΡΟ/*BLACK*	105261
ΛΕΥΚΟ/*WHITE*	105260
ΠΡΑΣΙΝΟ/*FIR GREEN*	105264
ΚΑΦΕ ΣΚΟΥΡΙΑ/*DARK RUST*	105265
ΜΠΛΕ/*BLUE*	105262
ΓΚΡΙ/*GREY*	105259

ΚΟΛΩΝΑΤΟ 401-282
ΜΠΡΟΝΖΕ/ BRASS

ΚΟΛΩΝΑΤΟ 401-258

ΠΕΡΙΓΡΑΦΗ	ΚΩΔΙΚΟΣ
ΜΠΡΟΝΖΕ/*BRASS*	105284
ΣΑΤΙΝΕ/*NICKEL MAT*	105293
ΟΞΥΝΤΕ/*BRASS ANTIQUE*	105290
ΜΑΥΡΟ/*BLACK*	105288
ΛΕΥΚΟ/*WHITE*	105287
ΠΡΑΣΙΝΟ/*FIR GREEN*	105291
ΚΑΦΕ ΣΚΟΥΡΙΑ/*DARK RUST*	105292
ΜΠΛΕ/*BLUE*	105289
ΓΚΡΙ/*GREY*	105286

ΚΟΛΩΝΑΤΟ 401-282

ΠΕΡΙΓΡΑΦΗ	ΚΩΔΙΚΟΣ
ΜΠΡΟΝΖΕ/*BRASS*	105294
ΣΑΤΙΝΕ/*NICKEL MAT*	105302
ΟΞΥΝΤΕ/*BRASS ANTIQUE*	105299
ΜΑΥΡΟ/*BLACK*	105297
ΛΕΥΚΟ/*WHITE*	105296
ΠΡΑΣΙΝΟ/*FIR GREEN*	105300
ΚΑΦΕ ΣΚΟΥΡΙΑ/*DARK RUST*	105301
ΜΠΛΕ/*BLUE*	105298
ΓΚΡΙ/*GREY*	105295

ΚΟΛΩΝΑΤΟ 417-158
ΜΠΡΟΝΖΕ/ BRASS

ΚΟΛΩΝΑΤΟ 417-158

ΠΕΡΙΓΡΑΦΗ	ΚΩΔΙΚΟΣ
ΜΠΡΟΝΖΕ/*BRASS*	106143
ΣΑΤΙΝΕ/*NICKEL MAT*	106151
ΟΞΥΝΤΕ/*BRASS ANTIQUE*	106148
ΜΑΥΡΟ/*BLACK*	106146
ΛΕΥΚΟ/*WHITE*	106145
ΠΡΑΣΙΝΟ/*FIR GREEN*	106149
ΚΑΦΕ ΣΚΟΥΡΙΑ/*DARK RUST*	106150
ΜΠΛΕ/*BLUE*	106147
ΓΚΡΙ/*GREY*	106144

ΚΟΛΩΝΑΤΟ 417-182

ΠΕΡΙΓΡΑΦΗ	ΚΩΔΙΚΟΣ
ΜΠΡΟΝΖΕ/*BRASS*	106152
ΣΑΤΙΝΕ/*NICKEL MAT*	106160
ΟΞΥΝΤΕ/*BRASS ANTIQUE*	106157
ΜΑΥΡΟ/*BLACK*	106155
ΛΕΥΚΟ/*WHITE*	106154
ΠΡΑΣΙΝΟ/*FIR GREEN*	106158
ΚΑΦΕ ΣΚΟΥΡΙΑ/*DARK RUST*	106159
ΜΠΛΕ/*BLUE*	106156
ΓΚΡΙ/*GREY*	106153

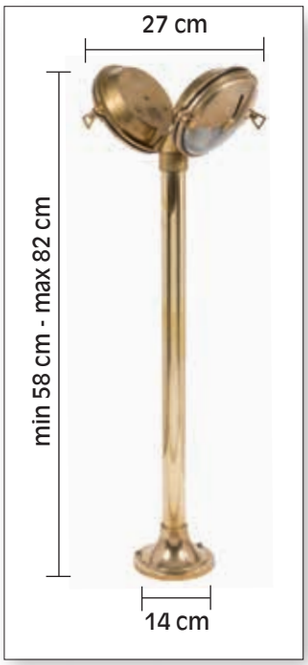

ΚΟΛΩΝΑΤΟ 417-282
ΜΠΡΟΝΖΕ/ BRASS

ΚΟΛΩΝΑΤΟ 417-258

ΠΕΡΙΓΡΑΦΗ	ΚΩΔΙΚΟΣ
ΜΠΡΟΝΖΕ/*BRASS*	106177
ΣΑΤΙΝΕ/*NICKEL MAT*	106185
ΟΞΥΝΤΕ/*BRASS ANTIQUE*	106182
ΜΑΥΡΟ/*BLACK*	106180
ΛΕΥΚΟ/*WHITE*	106179
ΠΡΑΣΙΝΟ/*FIR GREEN*	106183
ΚΑΦΕ ΣΚΟΥΡΙΑ/*DARK RUST*	106184
ΜΠΛΕ/*BLUE*	106181
ΓΚΡΙ/*GREY*	106178

ΚΟΛΩΝΑΤΟ 417-282

ΠΕΡΙΓΡΑΦΗ	ΚΩΔΙΚΟΣ
ΜΠΡΟΝΖΕ/*BRASS*	106186
ΣΑΤΙΝΕ/*NICKEL MAT*	106194
ΟΞΥΝΤΕ/*BRASS ANTIQUE*	106191
ΜΑΥΡΟ/*BLACK*	106189
ΛΕΥΚΟ/*WHITE*	106188
ΠΡΑΣΙΝΟ/*FIR GREEN*	106192
ΚΑΦΕ ΣΚΟΥΡΙΑ/*DARK RUST*	106193
ΜΠΛΕ/*BLUE*	106190
ΓΚΡΙ/*GREY*	106187

IP64 CE E27 18 Watt

ΧΕΛΩΝΕΣ/BULKHEADS

ΜΕΣΑΙΟ ΜΕΓΕΘΟΣ / MEDIUM SIZE

ΒΑΘΟΣ 9 cm

21 cm

ΧΕΛΩΝΑ 402 *ΜΠΡΟΝΖΕ/ BRASS*

ΟΞΥΝΤΕ/
BRASS ANTIQUE

ΣΑΤΙΝΕ/NICKEL MAT

ΧΕΛΩΝΑ 402

ΠΕΡΙΓΡΑΦΗ	ΚΩΔΙΚΟΣ
ΜΠΡΟΝΖΕ/*BRASS*	105326
ΣΑΤΙΝΕ/*NICKEL MAT*	105393
ΟΞΥΝΤΕ/*BRASS ANTIQUE*	105389
ΜΑΥΡΟ/*BLACK*	105386
ΛΕΥΚΟ/*WHITE*	105385
ΠΡΑΣΙΝΟ/*FIR GREEN*	105390
ΚΑΦΕ ΣΚΟΥΡΙΑ/*DARK RUST*	105392
ΜΠΛΕ/*BLUE*	105387
ΓΚΡΙ/*GREY*	105383
ΣΚΟΥΡΟ ΟΞΥΝΤΕ/*DARK ANTIQUE*	138689
ΧΑΛΚΟΣ/COPPER	138690
ΧΑΛΚΟΣ ΟΞΕΙΔΩΣΗ/*COP. ANTIQUE*	138691

15 cm

23.5 cm

ΑΠΛΙΚΑ 4021 *ΜΠΡΟΝΖΕ/ BRASS*

ΒΑΘΟΣ 9 cm

21 cm

ΧΕΛΩΝΑ 418 *ΜΠΡΟΝΖΕ/ BRASS*

ΟΞΥΝΤΕ/
BRASS ANTIQUE

ΣΑΤΙΝΕ/NICKEL MAT

ΧΕΛΩΝΑ 418

ΠΕΡΙΓΡΑΦΗ	ΚΩΔΙΚΟΣ
ΜΠΡΟΝΖΕ/*BRASS*	106212
ΣΑΤΙΝΕ/*NICKEL MAT*	106224
ΟΞΥΝΤΕ/*BRASS ANTIQUE*	106221
ΜΑΥΡΟ/*BLACK*	106219
ΛΕΥΚΟ/*WHITE*	106218
ΠΡΑΣΙΝΟ/*FIR GREEN*	106222
ΚΑΦΕ ΣΚΟΥΡΙΑ/*DARK RUST*	106223
ΜΠΛΕ/*BLUE*	106220
ΓΚΡΙ/*GREY*	106217
ΣΚΟΥΡΟ ΟΞΥΝΤΕ/*DARK ANTIQUE*	138695
ΧΑΛΚΟΣ/COPPER	138696
ΧΑΛΚΟΣ ΟΞΕΙΔΩΣΗ/*COP. ANTIQUE*	138697

ΑΠΛΙΚΑ 4021

ΠΕΡΙΓΡΑΦΗ	ΚΩΔΙΚΟΣ
ΜΠΡΟΝΖΕ/*BRASS*	105332
ΣΑΤΙΝΕ/*NICKEL MAT*	105358
ΟΞΥΝΤΕ/*BRASS ANTIQUE*	105355
ΜΑΥΡΟ/*BLACK*	105353
ΛΕΥΚΟ/*WHITE*	105352
ΠΡΑΣΙΝΟ/*FIR GREEN*	105356
ΚΑΦΕ ΣΚΟΥΡΙΑ/*DARK RUST*	105357
ΜΠΛΕ/*BLUE*	105354
ΓΚΡΙ/*GREY*	105351
ΣΚΟΥΡΟ ΟΞΥΝΤΕ/*DARK ANTIQUE*	138692
ΧΑΛΚΟΣ/COPPER	138693
ΧΑΛΚΟΣ ΟΞΕΙΔΩΣΗ/*COP. ANTIQUE*	138694

ΒΑΘΟΣ 9 cm

21 cm

ΧΕΛΩΝΑ 419 *ΜΠΡΟΝΖΕ/ BRASS*

ΟΞΥΝΤΕ/
BRASS ANTIQUE

ΧΑΛΚΟΣ ΟΞΕΙΔΩΣΗ/
COPPER ANTIQUE

ΣΑΤΙΝΕ/NICKEL MAT

ΧΕΛΩΝΑ 419

ΠΕΡΙΓΡΑΦΗ	ΚΩΔΙΚΟΣ
ΜΠΡΟΝΖΕ/*BRASS*	106225
ΣΑΤΙΝΕ/*NICKEL MAT*	106277
ΟΞΥΝΤΕ/*BRASS ANTIQUE*	106274
ΜΑΥΡΟ/*BLACK*	106272
ΛΕΥΚΟ/*WHITE*	106271
ΠΡΑΣΙΝΟ/*FIR GREEN*	106275
ΚΑΦΕ ΣΚΟΥΡΙΑ/*DARK RUST*	106276
ΜΠΛΕ/*BLUE*	106273
ΓΚΡΙ/*GREY*	106270
ΣΚΟΥΡΟ ΟΞΥΝΤΕ/*DARK ANTIQUE*	138698
ΧΑΛΚΟΣ/COPPER	138699
ΧΑΛΚΟΣ ΟΞΕΙΔΩΣΗ/*COP. ANTIQUE*	138700

ΧΕΛΩΝΕΣ/BULKHEADS

IP64 CE E27 18 Watt

ΜΕΓΑΛΟ ΜΕΓΕΘΟΣ/BIG SIZE

ΒΑΘΟΣ 10 cm

24 cm

ΧΕΛΩΝΑ 403 *ΜΠΡΟΝΖΕ/ BRASS*

ΟΞΥΝΤΕ/
BRASS ANTIQUE

ΧΑΛΚΟΣ ΟΞΕΙΔΩΣΗ/
COPPER ANTIQUE

ΣΑΤΙΝΕ/NICKEL MAT

ΧΕΛΩΝΑ 403

ΠΕΡΙΓΡΑΦΗ	ΚΩΔΙΚΟΣ
ΜΠΡΟΝΖΕ/*BRASS*	105395
ΣΑΤΙΝΕ/*NICKEL MAT*	105425
ΟΞΥΝΤΕ/*BRASS ANTIQUE*	105421
ΜΑΥΡΟ/*BLACK*	105418
ΛΕΥΚΟ/*WHITE*	105417
ΠΡΑΣΙΝΟ/*FIR GREEN*	105422
ΚΑΦΕ ΣΚΟΥΡΙΑ/*DARK RUST*	105424
ΜΠΛΕ/*BLUE*	105419
ΓΚΡΙ/*GREY*	105414
ΣΚΟΥΡΟ ΟΞΥΝΤΕ/*DARK ANTIQUE*	138701
ΧΑΛΚΟΣ/COPPER	138702
ΧΑΛΚΟΣ ΟΞΕΙΔΩΣΗ/*COP. ANTIQUE*	138703

16 cm

27 cm

ΑΠΛΙΚΑ 4031 *ΜΠΡΟΝΖΕ/ BRASS*

ΑΠΛΙΚΑ 4031

ΠΕΡΙΓΡΑΦΗ	ΚΩΔΙΚΟΣ
ΜΠΡΟΝΖΕ/*BRASS*	105400
ΣΑΤΙΝΕ/*NICKEL MAT*	105408
ΟΞΥΝΤΕ/*BRASS ANTIQUE*	105405
ΜΑΥΡΟ/*BLACK*	105403
ΛΕΥΚΟ/*WHITE*	105402
ΠΡΑΣΙΝΟ/*FIR GREEN*	105406
ΚΑΦΕ ΣΚΟΥΡΙΑ/*DARK RUST*	105407
ΜΠΛΕ/*BLUE*	105404
ΓΚΡΙ/*GREY*	105401
ΣΚΟΥΡΟ ΟΞΥΝΤΕ/*DARK ANTIQUE*	138704
ΧΑΛΚΟΣ/COPPER	138705
ΧΑΛΚΟΣ ΟΞΕΙΔΩΣΗ/*COP. ANTIQUE*	138706

ΒΑΘΟΣ 12 cm

22 cm

ΧΕΛΩΝΑ 404 *ΜΠΡΟΝΖΕ/ BRASS*

ΟΞΥΝΤΕ/
BRASS ANTIQUE

ΧΕΛΩΝΑ 404

ΠΕΡΙΓΡΑΦΗ	ΚΩΔΙΚΟΣ
ΜΠΡΟΝΖΕ/*BRASS*	105429
ΣΑΤΙΝΕ/*NICKEL MAT*	105442
ΟΞΥΝΤΕ/*BRASS ANTIQUE*	105437
ΜΑΥΡΟ/*BLACK*	105434
ΛΕΥΚΟ/*WHITE*	105433
ΠΡΑΣΙΝΟ/*FIR GREEN*	105438
ΚΑΦΕ ΣΚΟΥΡΙΑ/*DARK RUST*	105440
ΜΠΛΕ/*BLUE*	105435
ΓΚΡΙ/*GREY*	105432
ΣΚΟΥΡΟ ΟΞΥΝΤΕ/*DARK ANTIQUE*	138707
ΧΑΛΚΟΣ/COPPER	138708
ΧΑΛΚΟΣ ΟΞΕΙΔΩΣΗ/*COP. ANTIQUE*	138709

IP44 CE G9 ΛΑΜΠΤΗΡΑ ΑΛΟΓΟΝΟΥ 25 Watt

ΧΕΛΩΝΕΣ/BULKHEADS

ΜΙΚΡΟ ΜΕΓΕΘΟΣ/SMALL SIZE

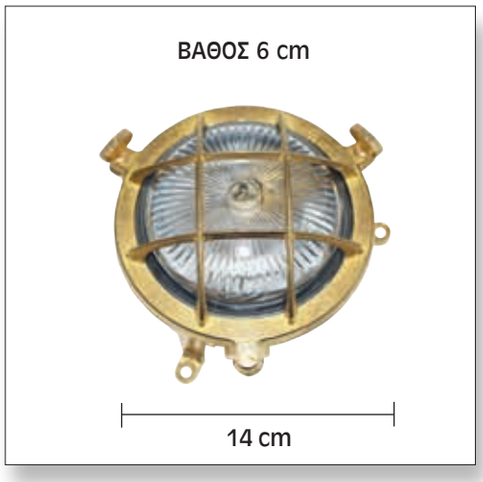

ΧΕΛΩΝΑ 434 *ΜΠΡΟΝΖΕ/BRASS*

ΟΞΥΝΤΕ/
BRASS ANTIQUE

ΣΑΤΙΝΕ/NICKEL MAT

ΧΕΛΩΝΑ 434

ΠΕΡΙΓΡΑΦΗ	ΚΩΔΙΚΟΣ
ΜΠΡΟΝΖΕ/*BRASS*	106788
ΣΑΤΙΝΕ/*NICKEL MAT*	106805
ΟΞΥΝΤΕ/*BRASS ANTIQUE*	106799
ΜΑΥΡΟ/*BLACK*	106797
ΛΕΥΚΟ/*WHITE*	106796
ΠΡΑΣΙΝΟ/*FIR GREEN*	106801
ΚΑΦΕ ΣΚΟΥΡΙΑ/*DARK RUST*	106804
ΜΠΛΕ/*BLUE*	106798
ΓΚΡΙ/*GREY*	130243
ΣΚΟΥΡΟ ΟΞΥΝΤΕ/*DARK ANTIQUE*	138710
ΧΑΛΚΟΣ/COPPER	138711
ΧΑΛΚΟΣ ΟΞΕΙΔΩΣΗ/*COP. ANTIQUE*	138712

ΧΕΛΩΝΑ 4341 *ΜΠΡΟΝΖΕ/BRASS*
ΜΕ ΓΥΑΛΙ ΑΜΜΟΒΟΛΗ

ΧΕΛΩΝΑ 4341

ΠΕΡΙΓΡΑΦΗ	ΚΩΔΙΚΟΣ
ΜΠΡΟΝΖΕ/*BRASS*	132217
ΣΑΤΙΝΕ/*NICKEL MAT*	132218
ΟΞΥΝΤΕ/*BRASS ANTIQUE*	132219
ΜΑΥΡΟ/*BLACK*	132220
ΛΕΥΚΟ/*WHITE*	132221
ΠΡΑΣΙΝΟ/*FIR GREEN*	132222
ΚΑΦΕ ΣΚΟΥΡΙΑ/*DARK RUST*	132223
ΜΠΛΕ/*BLUE*	132224
ΓΚΡΙ/*GREY*	132225
ΣΚΟΥΡΟ ΟΞΥΝΤΕ/*DARK ANTIQUE*	138713
ΧΑΛΚΟΣ/COPPER	138714
ΧΑΛΚΟΣ ΟΞΕΙΔΩΣΗ/*COP. ANTIQUE*	138715

ΑΠΛΙΚΑ ΤΟΙΧΟΥ/WALL APPLIQUE

IP64 CE G9 ΛΑΜΠΤΗΡΑ ΑΛΟΓΟΝΟΥ 20 Watt

ΤΟΠΟΘΕΤΟΥΝΤΑΙ ΚΑΙ ΧΩΝΕΥΤΑ/CAN ALSO BE PLACED RECESSED

IP64 CE GX53 6 Watt

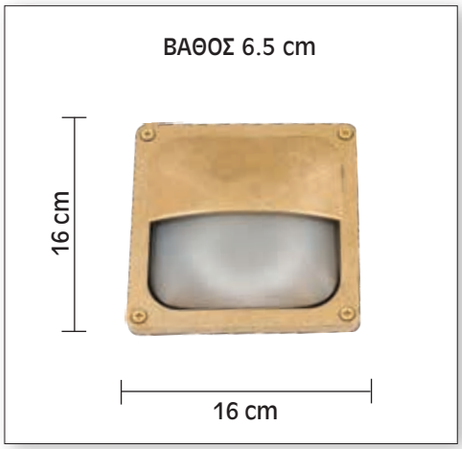

ΑΠΛΙΚΑ 4621 *ΜΠΡΟΝΖΕ/ BRASS*

ΟΞΥΝΤΕ/BRASS ANTIQUE

ΧΑΛΚΟΣ ΟΞΕΙΔΩΣΗ/ COPPER ANTIQUE

ΣΑΤΙΝΕ/NICKEL MAT

ΑΠΛΙΚΑ 4621

ΠΕΡΙΓΡΑΦΗ	G9	GX53
ΜΠΡΟΝΖΕ/*BRASS*	138498	132226
ΣΑΤΙΝΕ/*NICKEL MAT*	139375	132227
ΟΞΥΝΤΕ/*BRASS ANTIQUE*	139376	132228
ΜΑΥΡΟ/*BLACK*	139377	132229
ΛΕΥΚΟ/*WHITE*	139378	132230
ΠΡΑΣΙΝΟ/*FIR GREEN*	139379	132231
ΚΑΦΕ ΣΚΟΥΡΙΑ/*DARK RUST*	139380	132232
ΜΠΛΕ/*BLUE*	139381	132233
ΓΚΡΙ/*GREY*	139382	132234
ΣΚΟΥΡΟ ΟΞΥΝΤΕ/*DARK ANTIQUE*	139383	138716
ΧΑΛΚΟΣ/COPPER	139384	138717
ΧΑΛΚΟΣ ΟΞΕΙΔΩΣΗ/*COP. ANTIQUE*	139385	138718

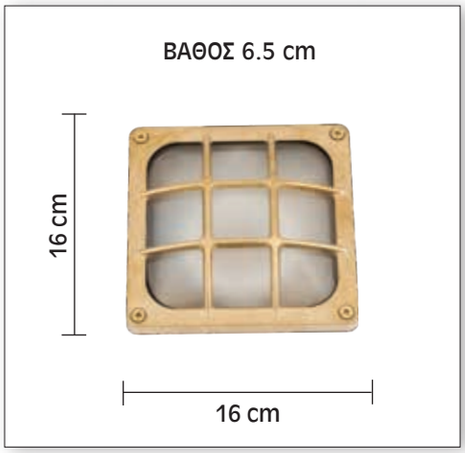

ΑΠΛΙΚΑ 4622 *ΜΠΡΟΝΖΕ/ BRASS*

ΟΞΥΝΤΕ/BRASS ANTIQUE

ΣΑΤΙΝΕ/NICKEL MAT

ΑΠΛΙΚΑ 4622

ΠΕΡΙΓΡΑΦΗ	G9	GX53
ΜΠΡΟΝΖΕ/*BRASS*	139386	132235
ΣΑΤΙΝΕ/*NICKEL MAT*	139387	132236
ΟΞΥΝΤΕ/*BRASS ANTIQUE*	139388	132237
ΜΑΥΡΟ/*BLACK*	139389	132238
ΛΕΥΚΟ/*WHITE*	139390	132239
ΠΡΑΣΙΝΟ/*FIR GREEN*	139391	132240
ΚΑΦΕ ΣΚΟΥΡΙΑ/*DARK RUST*	139392	132241
ΜΠΛΕ/*BLUE*	139393	132242
ΓΚΡΙ/*GREY*	139394	132243
ΣΚΟΥΡΟ ΟΞΥΝΤΕ/*DARK ANTIQUE*	139395	138719
ΧΑΛΚΟΣ/COPPER	139396	138720
ΧΑΛΚΟΣ ΟΞΕΙΔΩΣΗ/*COP. ANTIQUE*	139397	138721

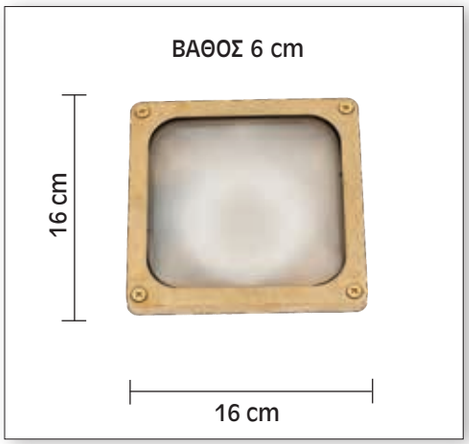

ΑΠΛΙΚΑ 462 *ΜΠΡΟΝΖΕ/ BRASS*

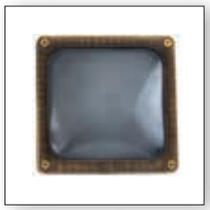

BRASS ANTIQUE

NICKEL MAT

ΑΠΛΙΚΑ 462

ΠΕΡΙΓΡΑΦΗ	G9	GX53
ΜΠΡΟΝΖΕ/*BRASS*	139398	130365
ΣΑΤΙΝΕ/*NICKEL MAT*	139399	130367
ΟΞΥΝΤΕ/*BRASS ANTIQUE*	139400	130366
ΜΑΥΡΟ/*BLACK*	139401	130370
ΛΕΥΚΟ/*WHITE*	139402	130369
ΠΡΑΣΙΝΟ/*FIR GREEN*	139403	130372
ΚΑΦΕ ΣΚΟΥΡΙΑ/*DARK RUST*	139404	130373
ΜΠΛΕ/*BLUE*	139405	130371
ΓΚΡΙ/*GREY*	139406	130368
ΣΚΟΥΡΟ ΟΞΥΝΤΕ/*DARK ANTIQUE*	139407	138722
ΧΑΛΚΟΣ/COPPER	139408	138723
ΧΑΛΚΟΣ ΟΞΕΙΔΩΣΗ/*COP. ANTIQUE*	139409	138724

IP64 CE G9 ΛΑΜΠΤΗΡΑ ΑΛΟΓΟΝΟΥ 20 Watt

IP64 CE GX53 6 Watt

ΧΕΛΩΝΕΣ/BULKHEADS

ΜΙΚΡΟ ΜΕΓΕΘΟΣ/SMALL SIZE

ΧΕΛΩΝΑ 436 *ΜΠΡΟΝΖΕ/BRASS*

ΟΞΥΝΤΕ/BRASS ANTIQUE

ΣΑΤΙΝΕ/NICKEL MAT

ΧΑΛΚΟΣ ΟΞΕΙΔΩΣΗ/ COPPER ANTIQUE

ΧΕΛΩΝΑ 436

ΠΕΡΙΓΡΑΦΗ	G9	GX53
ΜΠΡΟΝΖΕ/*BRASS*	106863	106875
ΣΑΤΙΝΕ/*NICKEL MAT*	106896	106897
ΟΞΥΝΤΕ/*BRASS ANTIQUE*	106889	106890
ΜΑΥΡΟ/*BLACK*	106884	106885
ΛΕΥΚΟ/*WHITE*	106882	106883
ΠΡΑΣΙΝΟ/*FIR GREEN*	106891	106892
ΚΑΦΕ ΣΚΟΥΡΙΑ/*DARK RUST*	106894	106895
ΜΠΛΕ/*BLUE*	106886	106887
ΓΚΡΙ/*GREY*	106880	106881
ΣΚΟΥΡΟ ΟΞΥΝΤΕ/*DARK ANTIQUE*	138725	138727
ΧΑΛΚΟΣ/COPPER	138726	138728
ΧΑΛΚΟΣ ΟΞΕΙΔΩΣΗ/*COP. ANTIQUE*	130972	106899

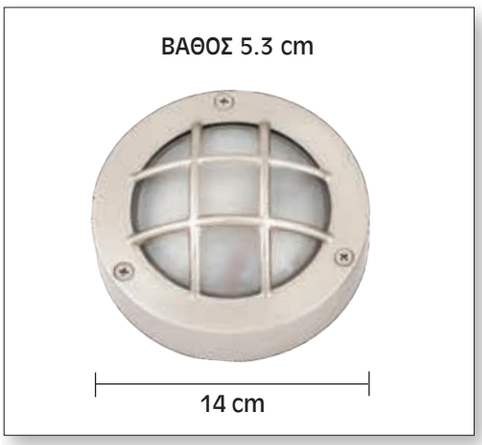

ΧΕΛΩΝΑ 437 *ΣΑΤΙΝΕ/NICKEL MAT*

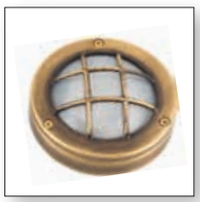

ΟΞΥΝΤΕ/BRASS ANTIQUE

ΜΠΡΟΝΖΕ/BRASS

ΧΕΛΩΝΑ 437

ΠΕΡΙΓΡΑΦΗ	G9	GX53
ΜΠΡΟΝΖΕ/*BRASS*	106901	106911
ΣΑΤΙΝΕ/*NICKEL MAT*	106935	106936
ΟΞΥΝΤΕ/*BRASS ANTIQUE*	106925	106926
ΜΑΥΡΟ/*BLACK*	106921	106922
ΛΕΥΚΟ/*WHITE*	106919	106920
ΠΡΑΣΙΝΟ/*FIR GREEN*	106928	106929
ΚΑΦΕ ΣΚΟΥΡΙΑ/*DARK RUST*	106933	106934
ΜΠΛΕ/*BLUE*	106923	106924
ΓΚΡΙ/*GREY*	106915	106916
ΣΚΟΥΡΟ ΟΞΥΝΤΕ/*DARK ANTIQUE*	138729	138732
ΧΑΛΚΟΣ/COPPER	138730	138733
ΧΑΛΚΟΣ ΟΞΕΙΔΩΣΗ/*COP. ANTIQUE*	138731	138734

ΧΕΛΩΝΑ 438 *ΟΞΥΝΤΕ/BRASS ANTIQUE*

ΣΑΤΙΝΕ/NICKEL MAT

ΜΠΡΟΝΖΕ/BRASS

ΧΑΛΚΟΣ ΟΞΕΙΔΩΣΗ/ COPPER ANTIQUE

ΧΕΛΩΝΑ 438

ΠΕΡΙΓΡΑΦΗ	G9	GX53
ΜΠΡΟΝΖΕ/*BRASS*	106938	106949
ΣΑΤΙΝΕ/*NICKEL MAT*	106970	106971
ΟΞΥΝΤΕ/*BRASS ANTIQUE*	106962	106963
ΜΑΥΡΟ/*BLACK*	106958	106959
ΛΕΥΚΟ/*WHITE*	106956	106957
ΠΡΑΣΙΝΟ/*FIR GREEN*	106964	106965
ΚΑΦΕ ΣΚΟΥΡΙΑ/*DARK RUST*	106968	106969
ΜΠΛΕ/*BLUE*	106960	106961
ΓΚΡΙ/*GREY*	106954	106955
ΣΚΟΥΡΟ ΟΞΥΝΤΕ/*DARK ANTIQUE*	138735	138737
ΧΑΛΚΟΣ/COPPER	138736	138738
ΧΑΛΚΟΣ ΟΞΕΙΔΩΣΗ/*COP. ANTIQUE*	132816	106973

ΧΕΛΩΝΕΣ/BULKHEADS

ΜΙΚΡΟ ΜΕΓΕΘΟΣ/SMALL SIZE

IP64 CE G9 ΛΑΜΠΤΗΡΑ ΑΛΟΓΟΝΟΥ 20 Watt

IP64 CE GX53 6 Watt

ΧΕΛΩΝΑ 497 *ΜΠΡΟΝΖΕ/ BRASS*

ΧΕΛΩΝΑ 497

ΠΕΡΙΓΡΑΦΗ	G9	GX53
ΜΠΡΟΝΖΕ/*BRASS*	132244	132716
ΣΑΤΙΝΕ/*NICKEL MAT*	132245	132717
ΟΞΥΝΤΕ/*BRASS ANTIQUE*	132246	132718
ΜΑΥΡΟ/*BLACK*	132247	132719
ΛΕΥΚΟ/*WHITE*	132248	132720
ΠΡΑΣΙΝΟ/*FIR GREEN*	132249	132721
ΚΑΦΕ ΣΚΟΥΡΙΑ/*DARK RUST*	132250	132722
ΜΠΛΕ/*BLUE*	132251	132723
ΓΚΡΙ/*GREY*	132252	132724
ΣΚΟΥΡΟ ΟΞΥΝΤΕ/*DARK ANTIQUE*	138739	138742
ΧΑΛΚΟΣ/COPPER	138740	138743
ΧΑΛΚΟΣ ΟΞΕΙΔΩΣΗ/*COP. ANTIQUE*	138741	138744

ΧΕΛΩΝΑ 498 *ΜΠΡΟΝΖΕ/ BRASS*

ΧΕΛΩΝΑ 498

ΠΕΡΙΓΡΑΦΗ	G9	GX53
ΜΠΡΟΝΖΕ/*BRASS*	132253	132725
ΣΑΤΙΝΕ/*NICKEL MAT*	132254	132726
ΟΞΥΝΤΕ/*BRASS ANTIQUE*	132255	132727
ΜΑΥΡΟ/*BLACK*	132256	132728
ΛΕΥΚΟ/*WHITE*	132257	132729
ΠΡΑΣΙΝΟ/*FIR GREEN*	132258	132730
ΚΑΦΕ ΣΚΟΥΡΙΑ/*DARK RUST*	132259	132731
ΜΠΛΕ/*BLUE*	132260	132732
ΓΚΡΙ/*GREY*	132261	132733
ΣΚΟΥΡΟ ΟΞΥΝΤΕ/*DARK ANTIQUE*	138745	138748
ΧΑΛΚΟΣ/COPPER	138746	138749
ΧΑΛΚΟΣ ΟΞΕΙΔΩΣΗ/*COP. ANTIQUE*	138747	138750

IP64 CE E27 20 Watt

ΜΕΣΑΙΟ ΜΕΓΕΘΟΣ/MEDIUM SIZE

ΑΠΛΙΚΑ 406
ΟΞΥΝΤΕ/BRASS ANTIQUE

ΜΠΡΟΝΖΕ/BRASS

ΧΑΛΚΟΣ ΟΞΕΙΔΩΣΗ/
COPPER ANTIQUE

ΣΑΤΙΝΕ/NICKEL MAT

ΑΠΛΙΚΑ 406

ΠΕΡΙΓΡΑΦΗ	ΚΩΔΙΚΟΣ
ΜΠΡΟΝΖΕ/*BRASS*	105475
ΣΑΤΙΝΕ/*NICKEL MAT*	105616
ΟΞΥΝΤΕ/*BRASS ANTIQUE*	105493
ΜΑΥΡΟ/*BLACK*	105610
ΛΕΥΚΟ/*WHITE*	105609
ΠΡΑΣΙΝΟ/*FIR GREEN*	105613
ΚΑΦΕ ΣΚΟΥΡΙΑ/*DARK RUST*	105615
ΜΠΛΕ/*BLUE*	105611
ΓΚΡΙ/*GREY*	130279
ΣΚΟΥΡΟ ΟΞΥΝΤΕ/*DARK ANTIQUE*	138751
ΧΑΛΚΟΣ/COPPER	138752
ΧΑΛΚΟΣ ΟΞΕΙΔΩΣΗ/*COP. ANTIQUE*	138753

ΑΠΛΙΚΑ 406
ΜΠΡΟΝΖΕ/BRASS ΜΕ ΛΕΙΟ ΓΥΑΛΙ

ΟΞΥΝΤΕ/BRASS ANTIQUE
ΜΕ ΛΕΙΟ ΓΥΑΛΙ

ΣΑΤΙΝΕ/NICKEL MAT
ΜΕ ΛΕΙΟ ΓΥΑΛΙ

ΑΠΛΙΚΑ 4061
ΣΑΤΙΝΕ/NICKEL MAT ΜΕ ΓΥΑΛΙ ΑΜΜΟΒΟΛΗ

ΜΠΡΟΝΖΕ/BRASS

ΟΞΥΝΤΕ/
BRASS ANTIQUE

ΑΠΛΙΚΑ 4061

ΠΕΡΙΓΡΑΦΗ	ΚΩΔΙΚΟΣ
ΜΠΡΟΝΖΕ/*BRASS*	130823
ΣΑΤΙΝΕ/*NICKEL MAT*	131466
ΟΞΥΝΤΕ/*BRASS ANTIQUE*	131907
ΜΑΥΡΟ/*BLACK*	131908
ΛΕΥΚΟ/*WHITE*	131909
ΠΡΑΣΙΝΟ/*FIR GREEN*	131910
ΚΑΦΕ ΣΚΟΥΡΙΑ/*DARK RUST*	131911
ΜΠΛΕ/*BLUE*	131912
ΓΚΡΙ/*GREY*	131913
ΣΚΟΥΡΟ ΟΞΥΝΤΕ/*DARK ANTIQUE*	138754
ΧΑΛΚΟΣ/COPPER	139358
ΧΑΛΚΟΣ ΟΞΕΙΔΩΣΗ/*COP. ANTIQUE*	138755

ΜΟΝΟΦΩΤΟ 4064
ΜΠΡΟΝΖΕ/BRASS

ΜΟΝΟΦΩΤΟ 4064

ΠΕΡΙΓΡΑΦΗ	ΚΩΔΙΚΟΣ
ΜΠΡΟΝΖΕ/*BRASS*	105552
ΣΑΤΙΝΕ/*NICKEL MAT*	105562
ΟΞΥΝΤΕ/*BRASS ANTIQUE*	105559
ΜΑΥΡΟ/*BLACK*	105557
ΛΕΥΚΟ/*WHITE*	105556
ΠΡΑΣΙΝΟ/*FIR GREEN*	105560
ΚΑΦΕ ΣΚΟΥΡΙΑ/*DARK RUST*	105561
ΜΠΛΕ/*BLUE*	105558
ΓΚΡΙ/*GREY*	105587
ΣΚΟΥΡΟ ΟΞΥΝΤΕ/*DARK ANTIQUE*	138756
ΧΑΛΚΟΣ/COPPER	138757
ΧΑΛΚΟΣ ΟΞΕΙΔΩΣΗ/*COP. ANTIQUE*	138758

**ΔΙΑΤΙΘΕΝΤΑΙ ΚΑΙ
ΜΕ ΛΕΙΟ ΓΥΑΛΙ**

**ALSO AVAILABLE
WITH SMOOTH GLASS**

ΜΕΣΑΙΟ ΜΕΓΕΘΟΣ/MEDIUM SIZE

IP54 CE E27 18 Watt

CE IP64 E27 18 Watt

ΑΠΛΙΚΑ 4066 *ΜΠΡΟΝΖΕ/BRASS*

ΣΚΟΥΡΟ ΟΞΥΝΤΕ/
DARK ANTIQUE

ΣΑΤΙΝΕ/NICKEL MAT
ΜΕ ΓΥΑΛΙ ΑΜΜΟΒΟΛΗ

ΧΑΛΚΟΣ/COPPER

ΑΠΛΙΚΑ 4066

ΠΕΡΙΓΡΑΦΗ	ΚΩΔΙΚΟΣ
ΜΠΡΟΝΖΕ/*BRASS*	132083
ΣΑΤΙΝΕ/*NICKEL MAT*	132084
ΟΞΥΝΤΕ/*BRASS ANTIQUE*	132085
ΜΑΥΡΟ/*BLACK*	132086
ΛΕΥΚΟ/*WHITE*	132087
ΠΡΑΣΙΝΟ/*FIR GREEN*	132088
ΚΑΦΕ ΣΚΟΥΡΙΑ/*DARK RUST*	132089
ΜΠΛΕ/*BLUE*	132090
ΓΚΡΙ/*GREY*	132091
ΣΚΟΥΡΟ ΟΞΥΝΤΕ/*DARK ANTIQUE*	138759
ΧΑΛΚΟΣ/COPPER	138697
ΧΑΛΚΟΣ ΟΞΕΙΔΩΣΗ/*COP. ANTIQUE*	138760

ΜΟΝΟΦΩΤΟ 40664
ΣΑΤΙΝΕ/ NICKEL MAT

ΜΟΝΟΦΩΤΟ 40664

ΠΕΡΙΓΡΑΦΗ	ΚΩΔΙΚΟΣ
ΜΠΡΟΝΖΕ/*BRASS*	132271
ΣΑΤΙΝΕ/*NICKEL MAT*	132272
ΟΞΥΝΤΕ/*BRASS ANTIQUE*	132273
ΜΑΥΡΟ/*BLACK*	132274
ΛΕΥΚΟ/*WHITE*	132275
ΠΡΑΣΙΝΟ/*FIR GREEN*	132276
ΚΑΦΕ ΣΚΟΥΡΙΑ/*DARK RUST*	132277
ΜΠΛΕ/*BLUE*	132278
ΓΚΡΙ/*GREY*	132279
ΣΚΟΥΡΟ ΟΞΥΝΤΕ/*DARK ANTIQUE*	138761
ΧΑΛΚΟΣ/COPPER	138762
ΧΑΛΚΟΣ ΟΞΕΙΔΩΣΗ/*COP. ANTIQUE*	138763

ΦΩΤΙΣΤΙΚΟ ΟΡΟΦΗΣ 40691
ΜΠΡΟΝΖΕ/BRASS

ΦΩΤΙΣΤΙΚΟ ΟΡΟΦΗΣ 4069
ΜΠΡΟΝΖΕ/BRASS

ΦΩΤΙΣΤΙΚΟ ΟΡΟΦΗΣ 4069

ΠΕΡΙΓΡΑΦΗ	ΚΩΔΙΚΟΣ
ΜΠΡΟΝΖΕ/*BRASS*	132280
ΣΑΤΙΝΕ/*NICKEL MAT*	132281
ΟΞΥΝΤΕ/*BRASS ANTIQUE*	132282
ΜΑΥΡΟ/*BLACK*	132283
ΛΕΥΚΟ/*WHITE*	132284
ΠΡΑΣΙΝΟ/*FIR GREEN*	132285
ΚΑΦΕ ΣΚΟΥΡΙΑ/*DARK RUST*	132286
ΜΠΛΕ/*BLUE*	132287
ΓΚΡΙ/*GREY*	132288
ΣΚΟΥΡΟ ΟΞΥΝΤΕ/*DARK ANTIQUE*	138764
ΧΑΛΚΟΣ/COPPER	138765
ΧΑΛΚΟΣ ΟΞΕΙΔΩΣΗ/*COP. ANTIQUE*	138766

ΦΩΤΙΣΤΙΚΟ ΟΡΟΦΗΣ 40691

ΠΕΡΙΓΡΑΦΗ	ΚΩΔΙΚΟΣ
ΜΠΡΟΝΖΕ/*BRASS*	140937
ΣΑΤΙΝΕ/*NICKEL MAT*	140938
ΟΞΥΝΤΕ/*BRASS ANTIQUE*	140939
ΜΑΥΡΟ/*BLACK*	140940
ΛΕΥΚΟ/*WHITE*	140941
ΠΡΑΣΙΝΟ/*FIR GREEN*	140942
ΚΑΦΕ ΣΚΟΥΡΙΑ/*DARK RUST*	140943
ΜΠΛΕ/*BLUE*	140944
ΓΚΡΙ/*GREY*	140945
ΣΚΟΥΡΟ ΟΞΥΝΤΕ/*DARK ANTIQUE*	140946
ΧΑΛΚΟΣ/COPPER	140947
ΧΑΛΚΟΣ ΟΞΕΙΔΩΣΗ/*COP. ANTIQUE*	140948

**ΔΙΑΤΙΘΕΝΤΑΙ ΚΑΙ
ΜΕ ΛΕΙΟ ΓΥΑΛΙ**

**ALSO AVAILABLE
WITH SMOOTH GLASS**

IP54 CE E27 18 Watt

ΜΕΣΑΙΟ ΜΕΓΕΘΟΣ/MEDIUM SIZE

ΚΟΛΩΝΑΤΟ 406ΚΚ-28
ΜΠΡΟΝΖΕ/ BRASS

ΚΟΛΩΝΑΤΟ 406ΚΚ-28

ΠΕΡΙΓΡΑΦΗ	ΚΩΔΙΚΟΣ
ΜΠΡΟΝΖΕ/*BRASS*	105590
ΣΑΤΙΝΕ/*NICKEL MAT*	105598
ΟΞΥΝΤΕ/*BRASS ANTIQUE*	105595
ΜΑΥΡΟ/*BLACK*	105593
ΛΕΥΚΟ/*WHITE*	105592
ΠΡΑΣΙΝΟ/*FIR GREEN*	105596
ΚΑΦΕ ΣΚΟΥΡΙΑ/*DARK RUST*	105597
ΜΠΛΕ/*BLUE*	105594
ΓΚΡΙ/*GREY*	105591
ΣΚΟΥΡΟ ΟΞΥΝΤΕ/*DARK ANTIQUE*	138767
ΧΑΛΚΟΣ/COPPER	138768
ΧΑΛΚΟΣ ΟΞΕΙΔΩΣΗ/*COP. ANTIQUE*	138769

ΟΞΥΝΤΕ/BRASS ANTIQUE

ΣΑΤΙΝΕ/NICKEL MAT

ΧΑΛΚΟΣ ΟΞΕΙΔΩΣΗ/
COPPER ANTIQUE

ΚΟΛΩΝΑΤΟ 406-88
ΣΑΤΙΝΕ/ NICKEL MAT

ΚΟΛΩΝΑΤΟ 406-63

ΠΕΡΙΓΡΑΦΗ	ΚΩΔΙΚΟΣ
ΜΠΡΟΝΖΕ/*BRASS*	105563
ΣΑΤΙΝΕ/*NICKEL MAT*	105571
ΟΞΥΝΤΕ/*BRASS ANTIQUE*	105568
ΜΑΥΡΟ/*BLACK*	105566
ΛΕΥΚΟ/*WHITE*	105565
ΠΡΑΣΙΝΟ/*FIR GREEN*	105569
ΚΑΦΕ ΣΚΟΥΡΙΑ/*DARK RUST*	105570
ΜΠΛΕ/*BLUE*	105567
ΓΚΡΙ/*GREY*	105564
ΣΚΟΥΡΟ ΟΞΥΝΤΕ/*DARK ANTIQUE*	138770
ΧΑΛΚΟΣ/COPPER	138771
ΧΑΛΚΟΣ ΟΞΕΙΔΩΣΗ/*COP. ANTIQUE*	138772

ΚΟΛΩΝΑΤΟ 406-88

ΠΕΡΙΓΡΑΦΗ	ΚΩΔΙΚΟΣ
ΜΠΡΟΝΖΕ/*BRASS*	105572
ΣΑΤΙΝΕ/*NICKEL MAT*	105581
ΟΞΥΝΤΕ/*BRASS ANTIQUE*	105578
ΜΑΥΡΟ/*BLACK*	105576
ΛΕΥΚΟ/*WHITE*	105575
ΠΡΑΣΙΝΟ/*FIR GREEN*	105579
ΚΑΦΕ ΣΚΟΥΡΙΑ/*DARK RUST*	105580
ΜΠΛΕ/*BLUE*	105577
ΓΚΡΙ/*GREY*	105574
ΣΚΟΥΡΟ ΟΞΥΝΤΕ/*DARK ANTIQUE*	138773
ΧΑΛΚΟΣ/COPPER	138774
ΧΑΛΚΟΣ ΟΞΕΙΔΩΣΗ/*COP. ANTIQUE*	138775

ΔΙΑΤΙΘΕΝΤΑΙ ΚΑΙ ΜΕ ΛΕΙΟ ΓΥΑΛΙ

ALSO AVAILABLE WITH SMOOTH GLASS

ΚΟΛΩΝΑΤΟ 406-185
ΟΞΥΝΤΕ/ BRASS ANTIQUE

ΚΟΛΩΝΑΤΟ 406-162

ΠΕΡΙΓΡΑΦΗ	ΚΩΔΙΚΟΣ
ΜΠΡΟΝΖΕ/*BRASS*	105496
ΣΑΤΙΝΕ/*NICKEL MAT*	105505
ΟΞΥΝΤΕ/*BRASS ANTIQUE*	105502
ΜΑΥΡΟ/*BLACK*	105500
ΛΕΥΚΟ/*WHITE*	105499
ΠΡΑΣΙΝΟ/*FIR GREEN*	105503
ΚΑΦΕ ΣΚΟΥΡΙΑ/*DARK RUST*	105504
ΜΠΛΕ/*BLUE*	105501
ΓΚΡΙ/*GREY*	105498

ΚΟΛΩΝΑΤΟ 406-185

ΠΕΡΙΓΡΑΦΗ	ΚΩΔΙΚΟΣ
ΜΠΡΟΝΖΕ/*BRASS*	105506
ΣΑΤΙΝΕ/*NICKEL MAT*	105514
ΟΞΥΝΤΕ/*BRASS ANTIQUE*	105511
ΜΑΥΡΟ/*BLACK*	105509
ΛΕΥΚΟ/*WHITE*	105508
ΠΡΑΣΙΝΟ/*FIR GREEN*	105512
ΚΑΦΕ ΣΚΟΥΡΙΑ/*DARK RUST*	105513
ΜΠΛΕ/*BLUE*	105510
ΓΚΡΙ/*GREY*	105507

ΚΟΛΩΝΑΤΟ 406-285
ΜΠΡΟΝΖΕ/ BRASS

ΚΟΛΩΝΑΤΟ 406-262

ΠΕΡΙΓΡΑΦΗ	ΚΩΔΙΚΟΣ
ΜΠΡΟΝΖΕ/*BRASS*	105528
ΣΑΤΙΝΕ/*NICKEL MAT*	105536
ΟΞΥΝΤΕ/*BRASS ANTIQUE*	105533
ΜΑΥΡΟ/*BLACK*	105531
ΛΕΥΚΟ/*WHITE*	105530
ΠΡΑΣΙΝΟ/*FIR GREEN*	105534
ΚΑΦΕ ΣΚΟΥΡΙΑ/*DARK RUST*	105535
ΜΠΛΕ/*BLUE*	105532
ΓΚΡΙ/*GREY*	105529

ΚΟΛΩΝΑΤΟ 406-285

ΠΕΡΙΓΡΑΦΗ	ΚΩΔΙΚΟΣ
ΜΠΡΟΝΖΕ/*BRASS*	105537
ΣΑΤΙΝΕ/*NICKEL MAT*	105545
ΟΞΥΝΤΕ/*BRASS ANTIQUE*	105542
ΜΑΥΡΟ/*BLACK*	105540
ΛΕΥΚΟ/*WHITE*	105539
ΠΡΑΣΙΝΟ/*FIR GREEN*	105543
ΚΑΦΕ ΣΚΟΥΡΙΑ/*DARK RUST*	105544
ΜΠΛΕ/*BLUE*	105541
ΓΚΡΙ/*GREY*	105538

ΜΕΣΑΙΟ ΜΕΓΕΘΟΣ/MEDIUM SIZE

IP64 CE E27 18 Watt

ΑΠΛΙΚΑ 407 *ΜΠΡΟΝΖΕ/ BRASS*

ΟΞΥΝΤΕ/
BRASS ANTIQUE

ΣΑΤΙΝΕ/NICKEL MAT

ΑΠΛΙΚΑ 407

ΠΕΡΙΓΡΑΦΗ	ΚΩΔΙΚΟΣ
ΜΠΡΟΝΖΕ/*BRASS*	105619
ΣΑΤΙΝΕ/*NICKEL MAT*	105736
ΟΞΥΝΤΕ/*BRASS ANTIQUE*	105733
ΜΑΥΡΟ/*BLACK*	105731
ΛΕΥΚΟ/*WHITE*	105730
ΠΡΑΣΙΝΟ/*FIR GREEN*	105734
ΚΑΦΕ ΣΚΟΥΡΙΑ/*DARK RUST*	105735
ΜΠΛΕ/*BLUE*	105732
ΓΚΡΙ/*GREY*	105711
ΣΚΟΥΡΟ ΟΞΥΝΤΕ/*DARK ANTIQUE*	138776
ΧΑΛΚΟΣ/COPPER	138777
ΧΑΛΚΟΣ ΟΞΕΙΔΩΣΗ/*COP. ANTIQUE*	138778

ΜΟΝΟΦΩΤΟ 40764
ΜΠΡΟΝΖΕ/ BRASS

ΑΠΛΙΚΑ 4071 *ΣΑΤΙΝΕ/ NICKEL MAT*

ΟΞΥΝΤΕ/
BRASS ANTIQUE

ΜΠΡΟΝΖΕ/BRASS

ΑΠΛΙΚΑ 4071

ΠΕΡΙΓΡΑΦΗ	ΚΩΔΙΚΟΣ
ΜΠΡΟΝΖΕ/*BRASS*	131914
ΣΑΤΙΝΕ/*NICKEL MAT*	131536
ΟΞΥΝΤΕ/*BRASS ANTIQUE*	131915
ΜΑΥΡΟ/*BLACK*	131916
ΛΕΥΚΟ/*WHITE*	131917
ΠΡΑΣΙΝΟ/*FIR GREEN*	131918
ΚΑΦΕ ΣΚΟΥΡΙΑ/*DARK RUST*	131919
ΜΠΛΕ/*BLUE*	131920
ΓΚΡΙ/*GREY*	131921
ΣΚΟΥΡΟ ΟΞΥΝΤΕ/*DARK ANTIQUE*	138779
ΧΑΛΚΟΣ/COPPER	138780
ΧΑΛΚΟΣ ΟΞΕΙΔΩΣΗ/*COP. ANTIQUE*	138781

ΜΟΝΟΦΩΤΟ 40764

ΠΕΡΙΓΡΑΦΗ	ΚΩΔΙΚΟΣ
ΜΠΡΟΝΖΕ/*BRASS*	132291
ΣΑΤΙΝΕ/*NICKEL MAT*	132292
ΟΞΥΝΤΕ/*BRASS ANTIQUE*	132293
ΜΑΥΡΟ/*BLACK*	132294
ΛΕΥΚΟ/*WHITE*	132295
ΠΡΑΣΙΝΟ/*FIR GREEN*	132296
ΚΑΦΕ ΣΚΟΥΡΙΑ/*DARK RUST*	132297
ΜΠΛΕ/*BLUE*	132298
ΓΚΡΙ/*GREY*	132299
ΣΚΟΥΡΟ ΟΞΥΝΤΕ/*DARK ANTIQUE*	138782
ΧΑΛΚΟΣ/COPPER	138783
ΧΑΛΚΟΣ ΟΞΕΙΔΩΣΗ/*COP. ANTIQUE*	138784

ΑΠΛΙΚΑ 4076 *ΜΠΡΟΝΖΕ/ BRASS*

ΣΚΟΥΡΟ ΟΞΥΝΤΕ/
DARK ANTIQUE
ΜΕ ΓΥΑΛΙ ΑΜΜΟΒΟΛΗ

ΣΑΤΙΝΕ/NICKEL MAT

ΧΑΛΚΟΣ/COPPER
ΜΕ ΓΥΑΛΙ ΑΜΜΟΒΟΛΗ

ΑΠΛΙΚΑ 4076

ΠΕΡΙΓΡΑΦΗ	ΚΩΔΙΚΟΣ
ΜΠΡΟΝΖΕ/*BRASS*	132092
ΣΑΤΙΝΕ/*NICKEL MAT*	132093
ΟΞΥΝΤΕ/*BRASS ANTIQUE*	132094
ΜΑΥΡΟ/*BLACK*	132095
ΛΕΥΚΟ/*WHITE*	132096
ΠΡΑΣΙΝΟ/*FIR GREEN*	132097
ΚΑΦΕ ΣΚΟΥΡΙΑ/*DARK RUST*	132098
ΜΠΛΕ/*BLUE*	132099
ΓΚΡΙ/*GREY*	132100
ΣΚΟΥΡΟ ΟΞΥΝΤΕ/*DARK ANTIQUE*	133007
ΧΑΛΚΟΣ/COPPER	132698
ΧΑΛΚΟΣ ΟΞΕΙΔΩΣΗ/*COP. ANTIQUE*	138785

**ΔΙΑΤΙΘΕΝΤΑΙ ΚΑΙ
ΜΕ ΛΕΙΟ ΓΥΑΛΙ**

**ALSO AVAILABLE
WITH SMOOTH GLASS**

IP64 CE E27 18 Watt

ΜΕΣΑΙΟ ΜΕΓΕΘΟΣ/MEDIUM SIZE

ΑΠΛΙΚΑ 423 *ΜΠΡΟΝΖΕ/ BRASS*

ΟΞΥΝΤΕ/
BRASS ANTIQUE

ΣΑΤΙΝΕ/NICKEL MAT

ΑΠΛΙΚΑ 423

ΠΕΡΙΓΡΑΦΗ	ΚΩΔΙΚΟΣ
ΜΠΡΟΝΖΕ/*BRASS*	106394
ΣΑΤΙΝΕ/*NICKEL MAT*	106408
ΟΞΥΝΤΕ/*BRASS ANTIQUE*	106404
ΜΑΥΡΟ/*BLACK*	106402
ΛΕΥΚΟ/*WHITE*	106401
ΠΡΑΣΙΝΟ/*FIR GREEN*	106405
ΚΑΦΕ ΣΚΟΥΡΙΑ/*DARK RUST*	106407
ΜΠΛΕ/*BLUE*	106403
ΓΚΡΙ/*GREY*	106400
ΣΚΟΥΡΟ ΟΞΥΝΤΕ/*DARK ANTIQUE*	138786
ΧΑΛΚΟΣ/COPPER	138787
ΧΑΛΚΟΣ ΟΞΕΙΔΩΣΗ/*COP. ANTIQUE*	138788

ΜΟΝΟΦΩΤΟ 4074
ΜΠΡΟΝΖΕ/ BRASS

ΜΟΝΟΦΩΤΟ 4074

ΠΕΡΙΓΡΑΦΗ	ΚΩΔΙΚΟΣ
ΜΠΡΟΝΖΕ/*BRASS*	105681
ΣΑΤΙΝΕ/*NICKEL MAT*	105691
ΟΞΥΝΤΕ/*BRASS ANTIQUE*	105688
ΜΑΥΡΟ/*BLACK*	105686
ΛΕΥΚΟ/*WHITE*	105685
ΠΡΑΣΙΝΟ/*FIR GREEN*	105689
ΚΑΦΕ ΣΚΟΥΡΙΑ/*DARK RUST*	105690
ΜΠΛΕ/*BLUE*	105687
ΓΚΡΙ/*GREY*	105684
ΣΚΟΥΡΟ ΟΞΥΝΤΕ/*DARK ANTIQUE*	138792
ΧΑΛΚΟΣ/COPPER	138793
ΧΑΛΚΟΣ ΟΞΕΙΔΩΣΗ/*COP. ANTIQUE*	138794

ΑΠΛΙΚΑ 4231 *ΜΠΡΟΝΖΕ/ BRASS*

BRASS ANTIQUE
WITH SMOOTH GLASS

ΣΑΤΙΝΕ/NICKEL MAT

ΑΠΛΙΚΑ 4231

ΠΕΡΙΓΡΑΦΗ	ΚΩΔΙΚΟΣ
ΜΠΡΟΝΖΕ/*BRASS*	139924
ΣΑΤΙΝΕ/*NICKEL MAT*	139925
ΟΞΥΝΤΕ/*BRASS ANTIQUE*	139926
ΜΑΥΡΟ/*BLACK*	139927
ΛΕΥΚΟ/*WHITE*	139928
ΠΡΑΣΙΝΟ/*FIR GREEN*	139929
ΚΑΦΕ ΣΚΟΥΡΙΑ/*DARK RUST*	139930
ΜΠΛΕ/*BLUE*	139931
ΓΚΡΙ/*GREY*	139932
ΣΚΟΥΡΟ ΟΞΥΝΤΕ/*DARK ANTIQUE*	139933
ΧΑΛΚΟΣ/COPPER	139934
ΧΑΛΚΟΣ ΟΞΕΙΔΩΣΗ/*COP. ANTIQUE*	139935

ΑΠΛΙΚΑ 4232
ΟΞΥΝΤΕ/ BRASS ANTIQUE

ΜΠΡΟΝΖΕ/BRASS

ΣΑΤΙΝΕ/NICKEL MAT

ΑΠΛΙΚΑ 4232

ΠΕΡΙΓΡΑΦΗ	ΚΩΔΙΚΟΣ
ΜΠΡΟΝΖΕ/*BRASS*	139936
ΣΑΤΙΝΕ/*NICKEL MAT*	139937
ΟΞΥΝΤΕ/*BRASS ANTIQUE*	139938
ΜΑΥΡΟ/*BLACK*	139939
ΛΕΥΚΟ/*WHITE*	139940
ΠΡΑΣΙΝΟ/*FIR GREEN*	139941
ΚΑΦΕ ΣΚΟΥΡΙΑ/*DARK RUST*	139942
ΜΠΛΕ/*BLUE*	139943
ΓΚΡΙ/*GREY*	139944
ΣΚΟΥΡΟ ΟΞΥΝΤΕ/*DARK ANTIQUE*	139945
ΧΑΛΚΟΣ/COPPER	139946
ΧΑΛΚΟΣ ΟΞΕΙΔΩΣΗ/*COP. ANTIQUE*	139947

**ΔΙΑΤΙΘΕΝΤΑΙ
ΚΑΙ ΜΕ ΛΕΙΟ ΓΥΑΛΙ**

**ALSO AVAILABLE
WITH SMOOTH GLASS**

ΜΕΣΑΙΟ ΜΕΓΕΘΟΣ/MEDIUM SIZE

IP54 CE E27 18 Watt

ΚΟΛΩΝΑΤΟ 407ΚΚ-28
ΜΠΡΟΝΖΕ/ BRASS

ΣΑΤΙΝΕ/NICKEL MAT

ΟΞΥΝΤΕ/
BRASS ANTIQUE

ΚΟΛΩΝΑΤΟ 407ΚΚ-28

ΠΕΡΙΓΡΑΦΗ	ΚΩΔΙΚΟΣ
ΜΠΡΟΝΖΕ/*BRASS*	105714
ΣΑΤΙΝΕ/*NICKEL MAT*	105722
ΟΞΥΝΤΕ/*BRASS ANTIQUE*	105719
ΜΑΥΡΟ/*BLACK*	105717
ΛΕΥΚΟ/*WHITE*	105716
ΠΡΑΣΙΝΟ/*FIR GREEN*	105720
ΚΑΦΕ ΣΚΟΥΡΙΑ/*DARK RUST*	105721
ΜΠΛΕ/*BLUE*	105718
ΓΚΡΙ/*GREY*	105715
ΣΚΟΥΡΟ ΟΞΥΝΤΕ/*DARK ANTIQUE*	138795
ΧΑΛΚΟΣ/COPPER	138796
ΧΑΛΚΟΣ ΟΞΕΙΔΩΣΗ/*COP. ANTIQUE*	138797

**ΔΙΑΤΙΘΕΝΤΑΙ
ΚΑΙ ΜΕ ΛΕΙΟ ΓΥΑΛΙ**

**ALSO AVAILABLE
WITH SMOOTH GLASS**

ΚΟΛΩΝΑΤΟ 407-63
ΜΠΡΟΝΖΕ/ BRASS

ΚΟΛΩΝΑΤΟ 407-63

ΠΕΡΙΓΡΑΦΗ	ΚΩΔΙΚΟΣ
ΜΠΡΟΝΖΕ/*BRASS*	105692
ΣΑΤΙΝΕ/*NICKEL MAT*	105700
ΟΞΥΝΤΕ/*BRASS ANTIQUE*	105697
ΜΑΥΡΟ/*BLACK*	105695
ΛΕΥΚΟ/*WHITE*	105694
ΠΡΑΣΙΝΟ/*FIR GREEN*	105698
ΚΑΦΕ ΣΚΟΥΡΙΑ/*DARK RUST*	105699
ΜΠΛΕ/*BLUE*	105696
ΓΚΡΙ/*GREY*	105693
ΣΚΟΥΡΟ ΟΞΥΝΤΕ/*DARK ANTIQUE*	138798
ΧΑΛΚΟΣ/COPPER	138799
ΧΑΛΚΟΣ ΟΞΕΙΔΩΣΗ/*COP. ANTIQUE*	138800

ΚΟΛΩΝΑΤΟ 407-88

ΠΕΡΙΓΡΑΦΗ	ΚΩΔΙΚΟΣ
ΜΠΡΟΝΖΕ/*BRASS*	105701
ΣΑΤΙΝΕ/*NICKEL MAT*	105709
ΟΞΥΝΤΕ/*BRASS ANTIQUE*	105706
ΜΑΥΡΟ/*BLACK*	105704
ΛΕΥΚΟ/*WHITE*	105703
ΠΡΑΣΙΝΟ/*FIR GREEN*	105707
ΚΑΦΕ ΣΚΟΥΡΙΑ/*DARK RUST*	105708
ΜΠΛΕ/*BLUE*	105705
ΓΚΡΙ/*GREY*	105702
ΣΚΟΥΡΟ ΟΞΥΝΤΕ/*DARK ANTIQUE*	138801
ΧΑΛΚΟΣ/COPPER	138802
ΧΑΛΚΟΣ ΟΞΕΙΔΩΣΗ/*COP. ANTIQUE*	138803

ΚΟΛΩΝΑΤΟ 407-162
ΣΑΤΙΝΕ/ NICKEL MAT

ΚΟΛΩΝΑΤΟ 407-162

ΠΕΡΙΓΡΑΦΗ	ΚΩΔΙΚΟΣ
ΜΠΡΟΝΖΕ/*BRASS*	105628
ΣΑΤΙΝΕ/*NICKEL MAT*	105636
ΟΞΥΝΤΕ/*BRASS ANTIQUE*	105633
ΜΑΥΡΟ/*BLACK*	105631
ΛΕΥΚΟ/*WHITE*	105630
ΠΡΑΣΙΝΟ/*FIR GREEN*	105634
ΚΑΦΕ ΣΚΟΥΡΙΑ/*DARK RUST*	105635
ΜΠΛΕ/*BLUE*	105632
ΓΚΡΙ/*GREY*	105629

ΚΟΛΩΝΑΤΟ 407-185

ΠΕΡΙΓΡΑΦΗ	ΚΩΔΙΚΟΣ
ΜΠΡΟΝΖΕ/*BRASS*	105637
ΣΑΤΙΝΕ/*NICKEL MAT*	105645
ΟΞΥΝΤΕ/*BRASS ANTIQUE*	105642
ΜΑΥΡΟ/*BLACK*	105640
ΛΕΥΚΟ/*WHITE*	105639
ΠΡΑΣΙΝΟ/*FIR GREEN*	105643
ΚΑΦΕ ΣΚΟΥΡΙΑ/*DARK RUST*	105644
ΜΠΛΕ/*BLUE*	105641
ΓΚΡΙ/*GREY*	105638

ΚΟΛΩΝΑΤΟ 407-285
ΜΠΡΟΝΖΕ/ BRASS

ΚΟΛΩΝΑΤΟ 407-262

ΠΕΡΙΓΡΑΦΗ	ΚΩΔΙΚΟΣ
ΜΠΡΟΝΖΕ/*BRASS*	105659
ΣΑΤΙΝΕ/*NICKEL MAT*	105667
ΟΞΥΝΤΕ/*BRASS ANTIQUE*	105664
ΜΑΥΡΟ/*BLACK*	105662
ΛΕΥΚΟ/*WHITE*	105661
ΠΡΑΣΙΝΟ/*FIR GREEN*	105665
ΚΑΦΕ ΣΚΟΥΡΙΑ/*DARK RUST*	105666
ΜΠΛΕ/*BLUE*	105663
ΓΚΡΙ/*GREY*	105660

ΚΟΛΩΝΑΤΟ 407-285

ΠΕΡΙΓΡΑΦΗ	ΚΩΔΙΚΟΣ
ΜΠΡΟΝΖΕ/*BRASS*	105668
ΣΑΤΙΝΕ/*NICKEL MAT*	105676
ΟΞΥΝΤΕ/*BRASS ANTIQUE*	105673
ΜΑΥΡΟ/*BLACK*	105671
ΛΕΥΚΟ/*WHITE*	105670
ΠΡΑΣΙΝΟ/*FIR GREEN*	105674
ΚΑΦΕ ΣΚΟΥΡΙΑ/*DARK RUST*	105675
ΜΠΛΕ/*BLUE*	105672
ΓΚΡΙ/*GREY*	105669

IP64 CE E27 18 Watt

ΜΕΣΑΙΟ ΜΕΓΕΘΟΣ/MEDIUM SIZE

ΑΠΛΙΚΑ 420 *ΜΠΡΟΝΖΕ/ BRASS*

ΑΠΛΙΚΑ 420

ΠΕΡΙΓΡΑΦΗ	ΚΩΔΙΚΟΣ
ΜΠΡΟΝΖΕ/*BRASS*	106279
ΣΑΤΙΝΕ/*NICKEL MAT*	106340
ΟΞΥΝΤΕ/*BRASS ANTIQUE*	106337
ΜΑΥΡΟ/*BLACK*	106335
ΛΕΥΚΟ/*WHITE*	106334
ΠΡΑΣΙΝΟ/*FIR GREEN*	106338
ΚΑΦΕ ΣΚΟΥΡΙΑ/*DARK RUST*	106339
ΜΠΛΕ/*BLUE*	106336
ΓΚΡΙ/*GREY*	106313
ΣΚΟΥΡΟ ΟΞΥΝΤΕ/*DARK ANTIQUE*	138804
ΧΑΛΚΟΣ/COPPER	138805
ΧΑΛΚΟΣ ΟΞΕΙΔΩΣΗ/*COP. ANTIQUE*	138806

ΑΠΛΙΚΑ 4201 *ΜΠΡΟΝΖΕ/ BRASS*

ΟΞΥΝΤΕ/
BRASS ANTIQUE

ΣΑΤΙΝΕ/NICKEL MAT

ΑΠΛΙΚΑ 4201

ΠΕΡΙΓΡΑΦΗ	ΚΩΔΙΚΟΣ
ΜΠΡΟΝΖΕ/*BRASS*	132308
ΣΑΤΙΝΕ/*NICKEL MAT*	132309
ΟΞΥΝΤΕ/*BRASS ANTIQUE*	132310
ΜΑΥΡΟ/*BLACK*	132311
ΛΕΥΚΟ/*WHITE*	132312
ΠΡΑΣΙΝΟ/*FIR GREEN*	132313
ΚΑΦΕ ΣΚΟΥΡΙΑ/*DARK RUST*	132314
ΜΠΛΕ/*BLUE*	132315
ΓΚΡΙ/*GREY*	132316
ΣΚΟΥΡΟ ΟΞΥΝΤΕ/*DARK ANTIQUE*	138807
ΧΑΛΚΟΣ/COPPER	138808
ΧΑΛΚΟΣ ΟΞΕΙΔΩΣΗ/*COP. ANTIQUE*	138809

ΚΟΛΩΝΑΤΟ 420ΚΚ-28
ΜΠΡΟΝΖΕ/ BRASS

ΚΟΛΩΝΑΤΟ 420ΚΚ-28

ΠΕΡΙΓΡΑΦΗ	ΚΩΔΙΚΟΣ
ΜΠΡΟΝΖΕ/*BRASS*	106316
ΣΑΤΙΝΕ/*NICKEL MAT*	106325
ΟΞΥΝΤΕ/*BRASS ANTIQUE*	106322
ΜΑΥΡΟ/*BLACK*	106320
ΛΕΥΚΟ/*WHITE*	106319
ΠΡΑΣΙΝΟ/*FIR GREEN*	106323
ΚΑΦΕ ΣΚΟΥΡΙΑ/*DARK RUST*	106324
ΜΠΛΕ/*BLUE*	106321
ΓΚΡΙ/*GREY*	106318
ΣΚΟΥΡΟ ΟΞΥΝΤΕ/*DARK ANTIQUE*	138810
ΧΑΛΚΟΣ/COPPER	138811
ΧΑΛΚΟΣ ΟΞΕΙΔΩΣΗ/*COP. ANTIQUE*	138812

**ΔΙΑΤΙΘΕΝΤΑΙ
ΚΑΙ ΜΕ ΛΕΙΟ ΓΥΑΛΙ**

**ALSO AVAILABLE
WITH SMOOTH GLASS**

ΚΟΛΩΝΑΤΟ 420-63
ΜΠΡΟΝΖΕ/ BRASS

ΚΟΛΩΝΑΤΟ 420-63

ΠΕΡΙΓΡΑΦΗ	ΚΩΔΙΚΟΣ
ΜΠΡΟΝΖΕ/*BRASS*	106293
ΣΑΤΙΝΕ/*NICKEL MAT*	106301
ΟΞΥΝΤΕ/*BRASS ANTIQUE*	106298
ΜΑΥΡΟ/*BLACK*	106296
ΛΕΥΚΟ/*WHITE*	106295
ΠΡΑΣΙΝΟ/*FIR GREEN*	106299
ΚΑΦΕ ΣΚΟΥΡΙΑ/*DARK RUST*	106300
ΜΠΛΕ/*BLUE*	106297
ΓΚΡΙ/*GREY*	106294
ΣΚΟΥΡΟ ΟΞΥΝΤΕ/*DARK ANTIQUE*	138813
ΧΑΛΚΟΣ/COPPER	138814
ΧΑΛΚΟΣ ΟΞΕΙΔΩΣΗ/*COP. ANTIQUE*	138815

ΚΟΛΩΝΑΤΟ 420-88

ΠΕΡΙΓΡΑΦΗ	ΚΩΔΙΚΟΣ
ΜΠΡΟΝΖΕ/*BRASS*	106302
ΣΑΤΙΝΕ/*NICKEL MAT*	106310
ΟΞΥΝΤΕ/*BRASS ANTIQUE*	106307
ΜΑΥΡΟ/*BLACK*	106305
ΛΕΥΚΟ/*WHITE*	106304
ΠΡΑΣΙΝΟ/*FIR GREEN*	106308
ΚΑΦΕ ΣΚΟΥΡΙΑ/*DARK RUST*	106309
ΜΠΛΕ/*BLUE*	106306
ΓΚΡΙ/*GREY*	106303
ΣΚΟΥΡΟ ΟΞΥΝΤΕ/*DARK ANTIQUE*	138816
ΧΑΛΚΟΣ/COPPER	138817
ΧΑΛΚΟΣ ΟΞΕΙΔΩΣΗ/*COP. ANTIQUE*	138818

ΜΙΚΡΟ ΜΕΓΕΘΟΣ/SMALL SIZE

IP64 CE E27 18 Watt

ΑΠΛΙΚΑ 4221 *ΜΠΡΟΝΖΕ/BRASS*

ΟΞΥΝΤΕ/
BRASS ANTIQUE

ΣΑΤΙΝΕ/NICKEL MAT

ΑΠΛΙΚΑ 4221

ΠΕΡΙΓΡΑΦΗ	ΚΩΔΙΚΟΣ
ΜΠΡΟΝΖΕ/*BRASS*	132101
ΣΑΤΙΝΕ/*NICKEL MAT*	132102
ΟΞΥΝΤΕ/*BRASS ANTIQUE*	132103
ΜΑΥΡΟ/*BLACK*	132104
ΛΕΥΚΟ/*WHITE*	132105
ΠΡΑΣΙΝΟ/*FIR GREEN*	132106
ΚΑΦΕ ΣΚΟΥΡΙΑ/*DARK RUST*	132107
ΜΠΛΕ/*BLUE*	132108
ΓΚΡΙ/*GREY*	132109
ΣΚΟΥΡΟ ΟΞΥΝΤΕ/*DARK ANTIQUE*	138819
ΧΑΛΚΟΣ/COPPER	138820
ΧΑΛΚΟΣ ΟΞΕΙΔΩΣΗ/*COP. ANTIQUE*	138821

ΑΠΛΙΚΑ 4221-2 *ΜΠΡΟΝΖΕ/BRASS*

ΟΞΥΝΤΕ/
BRASS ANTIQUE

ΣΑΤΙΝΕ/NICKEL MAT

ΑΠΛΙΚΑ 4221-2

ΠΕΡΙΓΡΑΦΗ	ΚΩΔΙΚΟΣ
ΜΠΡΟΝΖΕ/*BRASS*	132317
ΣΑΤΙΝΕ/*NICKEL MAT*	132318
ΟΞΥΝΤΕ/*BRASS ANTIQUE*	132319
ΜΑΥΡΟ/*BLACK*	132320
ΛΕΥΚΟ/*WHITE*	132321
ΠΡΑΣΙΝΟ/*FIR GREEN*	132322
ΚΑΦΕ ΣΚΟΥΡΙΑ/*DARK RUST*	132323
ΜΠΛΕ/*BLUE*	132324
ΓΚΡΙ/*GREY*	132325
ΣΚΟΥΡΟ ΟΞΥΝΤΕ/*DARK ANTIQUE*	138822
ΧΑΛΚΟΣ/COPPER	138823
ΧΑΛΚΟΣ ΟΞΕΙΔΩΣΗ/*COP. ANTIQUE*	138824

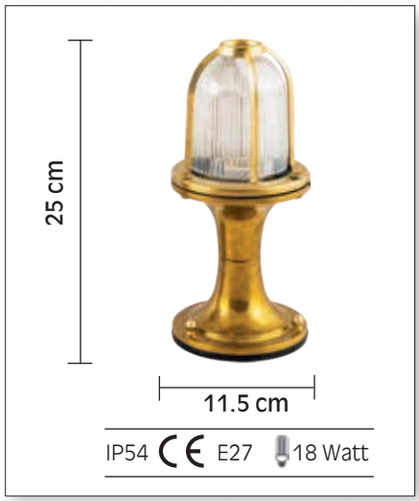

ΚΟΛΩΝΑΤΟ 422ΚΚ-25
ΜΠΡΟΝΖΕ/BRASS

ΚΟΛΩΝΑΤΟ 422ΚΚ-25

ΠΕΡΙΓΡΑΦΗ	ΚΩΔΙΚΟΣ
ΜΠΡΟΝΖΕ/*BRASS*	106374
ΣΑΤΙΝΕ/*NICKEL MAT*	106383
ΟΞΥΝΤΕ/*BRASS ANTIQUE*	106380
ΜΑΥΡΟ/*BLACK*	106378
ΛΕΥΚΟ/*WHITE*	106377
ΠΡΑΣΙΝΟ/*FIR GREEN*	106381
ΚΑΦΕ ΣΚΟΥΡΙΑ/*DARK RUST*	106382
ΜΠΛΕ/*BLUE*	106379
ΓΚΡΙ/*GREY*	106376
ΣΚΟΥΡΟ ΟΞΥΝΤΕ/*DARK ANTIQUE*	138825
ΧΑΛΚΟΣ/COPPER	138826
ΧΑΛΚΟΣ ΟΞΕΙΔΩΣΗ/*COP. ANTIQUE*	138827

ΚΟΛΩΝΑΤΟ 422-62
ΟΞΥΝΤΕ/BRASS ANTIQUE

ΚΟΛΩΝΑΤΟ 422-62

ΠΕΡΙΓΡΑΦΗ	ΚΩΔΙΚΟΣ
ΜΠΡΟΝΖΕ/*BRASS*	106356
ΣΑΤΙΝΕ/*NICKEL MAT*	106364
ΟΞΥΝΤΕ/*BRASS ANTIQUE*	106361
ΜΑΥΡΟ/*BLACK*	106359
ΛΕΥΚΟ/*WHITE*	106358
ΠΡΑΣΙΝΟ/*FIR GREEN*	106362
ΚΑΦΕ ΣΚΟΥΡΙΑ/*DARK RUST*	106363
ΜΠΛΕ/*BLUE*	106360
ΓΚΡΙ/*GREY*	106357
ΣΚΟΥΡΟ ΟΞΥΝΤΕ/*DARK ANTIQUE*	138828
ΧΑΛΚΟΣ/COPPER	138829
ΧΑΛΚΟΣ ΟΞΕΙΔΩΣΗ/*COP. ANTIQUE*	138830

ΚΟΛΩΝΑΤΟ 422-88

ΠΕΡΙΓΡΑΦΗ	ΚΩΔΙΚΟΣ
ΜΠΡΟΝΖΕ/*BRASS*	106365
ΣΑΤΙΝΕ/*NICKEL MAT*	106647
ΟΞΥΝΤΕ/*BRASS ANTIQUE*	106370
ΜΑΥΡΟ/*BLACK*	106368
ΛΕΥΚΟ/*WHITE*	106367
ΠΡΑΣΙΝΟ/*FIR GREEN*	106371
ΚΑΦΕ ΣΚΟΥΡΙΑ/*DARK RUST*	106372
ΜΠΛΕ/*BLUE*	106369
ΓΚΡΙ/*GREY*	106366
ΣΚΟΥΡΟ ΟΞΥΝΤΕ/*DARK ANTIQUE*	138831
ΧΑΛΚΟΣ/COPPER	138832
ΧΑΛΚΟΣ ΟΞΕΙΔΩΣΗ/*COP. ANTIQUE*	138833

IP64 CE E27 18 Watt

ΜΙΚΡΟ ΜΕΓΕΘΟΣ/SMALL SIZE

ΑΠΛΙΚΑ 441 *ΜΠΡΟΝΖΕ/ BRASS*

ΟΞΥΝΤΕ/
BRASS ANTIQUE

ΣΑΤΙΝΕ/NICKEL MAT

ΑΠΛΙΚΑ 441

ΠΕΡΙΓΡΑΦΗ	ΚΩΔΙΚΟΣ
ΜΠΡΟΝΖΕ/*BRASS*	106987
ΣΑΤΙΝΕ/*NICKEL MAT*	107004
ΟΞΥΝΤΕ/*BRASS ANTIQUE*	107001
ΜΑΥΡΟ/*BLACK*	106999
ΛΕΥΚΟ/*WHITE*	106998
ΠΡΑΣΙΝΟ/*FIR GREEN*	107002
ΚΑΦΕ ΣΚΟΥΡΙΑ/*DARK RUST*	107003
ΜΠΛΕ/*BLUE*	107000
ΓΚΡΙ/*GREY*	106996
ΣΚΟΥΡΟ ΟΞΥΝΤΕ/*DARK ANTIQUE*	138834
ΧΑΛΚΟΣ/COPPER	138835
ΧΑΛΚΟΣ ΟΞΕΙΔΩΣΗ/*COP. ANTIQUE*	138836

ΑΠΛΙΚΑ 4411 *ΜΠΡΟΝΖΕ/ BRASS*

ΟΞΥΝΤΕ/
BRASS ANTIQUE

ΣΑΤΙΝΕ/NICKEL MAT

ΑΠΛΙΚΑ 4411

ΠΕΡΙΓΡΑΦΗ	ΚΩΔΙΚΟΣ
ΜΠΡΟΝΖΕ/*BRASS*	131298
ΣΑΤΙΝΕ/*NICKEL MAT*	131930
ΟΞΥΝΤΕ/*BRASS ANTIQUE*	131931
ΜΑΥΡΟ/*BLACK*	131933
ΛΕΥΚΟ/*WHITE*	132326
ΠΡΑΣΙΝΟ/*FIR GREEN*	131935
ΚΑΦΕ ΣΚΟΥΡΙΑ/*DARK RUST*	131936
ΜΠΛΕ/*BLUE*	131937
ΓΚΡΙ/*GREY*	131938
ΣΚΟΥΡΟ ΟΞΥΝΤΕ/*DARK ANTIQUE*	138837
ΧΑΛΚΟΣ/COPPER	138838
ΧΑΛΚΟΣ ΟΞΕΙΔΩΣΗ/*COP. ANTIQUE*	138839

ΚΟΛΩΝΑΤΟ 410ΚΚ-25 *ΜΠΡΟΝΖΕ/ BRASS*

ΟΞΥΝΤΕ/
BRASS ANTIQUE

ΣΑΤΙΝΕ/NICKEL MAT

ΚΟΛΩΝΑΤΟ 410ΚΚ-25

ΠΕΡΙΓΡΑΦΗ	ΚΩΔΙΚΟΣ
ΜΠΡΟΝΖΕ/*BRASS*	105806
ΣΑΤΙΝΕ/*NICKEL MAT*	105815
ΟΞΥΝΤΕ/*BRASS ANTIQUE*	105812
ΜΑΥΡΟ/*BLACK*	105810
ΛΕΥΚΟ/*WHITE*	105809
ΠΡΑΣΙΝΟ/*FIR GREEN*	105813
ΚΑΦΕ ΣΚΟΥΡΙΑ/*DARK RUST*	105814
ΜΠΛΕ/*BLUE*	105811
ΓΚΡΙ/*GREY*	105808
ΣΚΟΥΡΟ ΟΞΥΝΤΕ/*DARK ANTIQUE*	138840
ΧΑΛΚΟΣ/COPPER	138841
ΧΑΛΚΟΣ ΟΞΕΙΔΩΣΗ/*COP. ANTIQUE*	138842

ΜΙΚΡΟ ΜΕΓΕΘΟΣ/SMALL SIZE

IP54 CE E27 18 Watt

ΦΩΤΙΣΤΙΚΟ ΟΡΟΦΗΣ 4109
ΜΠΡΟΝΖΕ/BRASS ΜΕ ΓΥΑΛΙ ΑΜΜΟΒΟΛΗ

ΦΩΤΙΣΤΙΚΟ ΟΡΟΦΗΣ 4109

ΠΕΡΙΓΡΑΦΗ	ΚΩΔΙΚΟΣ
ΜΠΡΟΝΖΕ/*BRASS*	132327
ΣΑΤΙΝΕ/*NICKEL MAT*	132328
ΟΞΥΝΤΕ/*BRASS ANTIQUE*	132329
ΜΑΥΡΟ/*BLACK*	132330
ΛΕΥΚΟ/*WHITE*	132331
ΠΡΑΣΙΝΟ/*FIR GREEN*	132332
ΚΑΦΕ ΣΚΟΥΡΙΑ/*DARK RUST*	132333
ΜΠΛΕ/*BLUE*	132334
ΓΚΡΙ/*GREY*	132335
ΣΚΟΥΡΟ ΟΞΥΝΤΕ/*DARK ANTIQUE*	138843
ΧΑΛΚΟΣ/COPPER	138844
ΧΑΛΚΟΣ ΟΞΕΙΔΩΣΗ/*COP. ANTIQUE*	138845

ΚΟΛΩΝΑΤΟ 410-62

ΠΕΡΙΓΡΑΦΗ	ΚΩΔΙΚΟΣ
ΜΠΡΟΝΖΕ/*BRASS*	105782
ΣΑΤΙΝΕ/*NICKEL MAT*	105790
ΟΞΥΝΤΕ/*BRASS ANTIQUE*	105787
ΜΑΥΡΟ/*BLACK*	105785
ΛΕΥΚΟ/*WHITE*	105784
ΠΡΑΣΙΝΟ/*FIR GREEN*	105788
ΚΑΦΕ ΣΚΟΥΡΙΑ/*DARK RUST*	105789
ΜΠΛΕ/*BLUE*	105786
ΓΚΡΙ/*GREY*	105783
ΣΚΟΥΡΟ ΟΞΥΝΤΕ/*DARK ANTIQUE*	138846
ΧΑΛΚΟΣ/COPPER	138847
ΧΑΛΚΟΣ ΟΞΕΙΔΩΣΗ/*COP. ANTIQUE*	138848

ΚΟΛΩΝΑΤΟ 410-88

ΠΕΡΙΓΡΑΦΗ	ΚΩΔΙΚΟΣ
ΜΠΡΟΝΖΕ/*BRASS*	105791
ΣΑΤΙΝΕ/*NICKEL MAT*	105799
ΟΞΥΝΤΕ/*BRASS ANTIQUE*	105796
ΜΑΥΡΟ/*BLACK*	105794
ΛΕΥΚΟ/*WHITE*	105793
ΠΡΑΣΙΝΟ/*FIR GREEN*	105797
ΚΑΦΕ ΣΚΟΥΡΙΑ/*DARK RUST*	105798
ΜΠΛΕ/*BLUE*	105795
ΓΚΡΙ/*GREY*	105792
ΣΚΟΥΡΟ ΟΞΥΝΤΕ/*DARK ANTIQUE*	138849
ΧΑΛΚΟΣ/COPPER	138850
ΧΑΛΚΟΣ ΟΞΕΙΔΩΣΗ/*COP. ANTIQUE*	138851

ΚΟΛΩΝΑΤΟ 410-62
ΟΞΥΝΤΕ/ BRASS ANTIQUE

IP64 CE E27 18 Watt

ΜΙΚΡΟ ΜΕΓΕΘΟΣ/SMALL SIZE

ΑΠΛΙΚΑ 4111 *ΜΠΡΟΝΖΕ/BRASS*

ΟΞΥΝΤΕ/
BRASS ANTIQUE

ΣΑΤΙΝΕ/NICKEL MAT

ΑΠΛΙΚΑ 4111

ΠΕΡΙΓΡΑΦΗ	ΚΩΔΙΚΟΣ
ΜΠΡΟΝΖΕ/*BRASS*	131939
ΣΑΤΙΝΕ/*NICKEL MAT*	131940
ΟΞΥΝΤΕ/*BRASS ANTIQUE*	131941
ΜΑΥΡΟ/*BLACK*	131942
ΛΕΥΚΟ/*WHITE*	131943
ΠΡΑΣΙΝΟ/*FIR GREEN*	131944
ΚΑΦΕ ΣΚΟΥΡΙΑ/*DARK RUST*	131945
ΜΠΛΕ/*BLUE*	131946
ΓΚΡΙ/*GREY*	131947
ΣΚΟΥΡΟ ΟΞΥΝΤΕ/*DARK ANTIQUE*	138852
ΧΑΛΚΟΣ/COPPER	138853
ΧΑΛΚΟΣ ΟΞΕΙΔΩΣΗ/*COP. ANTIQUE*	138854

ΑΠΛΙΚΑ 4111-2
ΟΞΥΝΤΕ/ BRASS ANTIQUE

ΜΠΡΟΝΖΕ/
BRASS

ΣΑΤΙΝΕ/NICKEL MAT

ΑΠΛΙΚΑ 4111-2

ΠΕΡΙΓΡΑΦΗ	ΚΩΔΙΚΟΣ
ΜΠΡΟΝΖΕ/*BRASS*	132336
ΣΑΤΙΝΕ/*NICKEL MAT*	132337
ΟΞΥΝΤΕ/*BRASS ANTIQUE*	132338
ΜΑΥΡΟ/*BLACK*	132339
ΛΕΥΚΟ/*WHITE*	132340
ΠΡΑΣΙΝΟ/*FIR GREEN*	132341
ΚΑΦΕ ΣΚΟΥΡΙΑ/*DARK RUST*	132342
ΜΠΛΕ/*BLUE*	132343
ΓΚΡΙ/*GREY*	132344
ΣΚΟΥΡΟ ΟΞΥΝΤΕ/*DARK ANTIQUE*	138855
ΧΑΛΚΟΣ/COPPER	138856
ΧΑΛΚΟΣ ΟΞΕΙΔΩΣΗ/*COP. ANTIQUE*	138857

ΚΟΛΩΝΑΤΟ 411ΚΚ-25
ΜΠΡΟΝΖΕ/BRASS

ΚΟΛΩΝΑΤΟ 411ΚΚ-25

ΠΕΡΙΓΡΑΦΗ	ΚΩΔΙΚΟΣ
ΜΠΡΟΝΖΕ/*BRASS*	105863
ΣΑΤΙΝΕ/*NICKEL MAT*	105871
ΟΞΥΝΤΕ/*BRASS ANTIQUE*	105868
ΜΑΥΡΟ/*BLACK*	105866
ΛΕΥΚΟ/*WHITE*	105865
ΠΡΑΣΙΝΟ/*FIR GREEN*	105869
ΚΑΦΕ ΣΚΟΥΡΙΑ/*DARK RUST*	105870
ΜΠΛΕ/*BLUE*	105867
ΓΚΡΙ/*GREY*	105864
ΣΚΟΥΡΟ ΟΞΥΝΤΕ/*DARK ANTIQUE*	138858
ΧΑΛΚΟΣ/COPPER	138859
ΧΑΛΚΟΣ ΟΞΕΙΔΩΣΗ/*COP. ANTIQUE*	138860

ΚΟΛΩΝΑΤΟ 411-62
ΟΞΥΝΤΕ/ BRASS ANTIQUE

ΚΟΛΩΝΑΤΟ 411-62

ΠΕΡΙΓΡΑΦΗ	ΚΩΔΙΚΟΣ
ΜΠΡΟΝΖΕ/*BRASS*	105843
ΣΑΤΙΝΕ/*NICKEL MAT*	105851
ΟΞΥΝΤΕ/*BRASS ANTIQUE*	105848
ΜΑΥΡΟ/*BLACK*	105846
ΛΕΥΚΟ/*WHITE*	105845
ΠΡΑΣΙΝΟ/*FIR GREEN*	105849
ΚΑΦΕ ΣΚΟΥΡΙΑ/*DARK RUST*	105850
ΜΠΛΕ/*BLUE*	105847
ΓΚΡΙ/*GREY*	105844
ΣΚΟΥΡΟ ΟΞΥΝΤΕ/*DARK ANTIQUE*	138861
ΧΑΛΚΟΣ/COPPER	138862
ΧΑΛΚΟΣ ΟΞΕΙΔΩΣΗ/*COP. ANTIQUE*	138863

ΚΟΛΩΝΑΤΟ 411-88

ΠΕΡΙΓΡΑΦΗ	ΚΩΔΙΚΟΣ
ΜΠΡΟΝΖΕ/*BRASS*	105852
ΣΑΤΙΝΕ/*NICKEL MAT*	105860
ΟΞΥΝΤΕ/*BRASS ANTIQUE*	105857
ΜΑΥΡΟ/*BLACK*	105855
ΛΕΥΚΟ/*WHITE*	105854
ΠΡΑΣΙΝΟ/*FIR GREEN*	105858
ΚΑΦΕ ΣΚΟΥΡΙΑ/*DARK RUST*	105859
ΜΠΛΕ/*BLUE*	105856
ΓΚΡΙ/*GREY*	105853
ΣΚΟΥΡΟ ΟΞΥΝΤΕ/*DARK ANTIQUE*	138864
ΧΑΛΚΟΣ/COPPER	138865
ΧΑΛΚΟΣ ΟΞΕΙΔΩΣΗ/*COP. ANTIQUE*	138866

ΜΕΓΑΛΟ ΜΕΓΕΘΟΣ/BIG SIZE

IP54 CE E27 18 Watt

ΑΠΛΙΚΑ 432 *ΜΠΡΟΝΖΕ/ BRASS*

ΟΞΥΝΤΕ/
BRASS ANTIQUE

ΣΑΤΙΝΕ/NICKEL MAT

ΑΠΛΙΚΑ 432

ΠΕΡΙΓΡΑΦΗ	ΚΩΔΙΚΟΣ
ΜΠΡΟΝΖΕ/*BRASS*	106698
ΣΑΤΙΝΕ/*NICKEL MAT*	106773
ΟΞΥΝΤΕ/*BRASS ANTIQUE*	106770
ΜΑΥΡΟ/*BLACK*	106767
ΛΕΥΚΟ/*WHITE*	106766
ΠΡΑΣΙΝΟ/*FIR GREEN*	106771
ΚΑΦΕ ΣΚΟΥΡΙΑ/*DARK RUST*	106772
ΜΠΛΕ/*BLUE*	106768
ΓΚΡΙ/*GREY*	106747
ΣΚΟΥΡΟ ΟΞΥΝΤΕ/*DARK ANTIQUE*	138867
ΧΑΛΚΟΣ/COPPER	138868
ΧΑΛΚΟΣ ΟΞΕΙΔΩΣΗ/*COP. ANTIQUE*	138869

ΚΟΛΩΝΑΤΟ 432ΚΚ-30
ΜΠΡΟΝΖΕ/ BRASS

ΣΑΤΙΝΕ/NICKEL MAT

ΟΞΥΝΤΕ/
BRASS ANTIQUE

ΚΟΛΩΝΑΤΟ 432ΚΚ-30

ΠΕΡΙΓΡΑΦΗ	ΚΩΔΙΚΟΣ
ΜΠΡΟΝΖΕ/*BRASS*	106750
ΣΑΤΙΝΕ/*NICKEL MAT*	106758
ΟΞΥΝΤΕ/*BRASS ANTIQUE*	106755
ΜΑΥΡΟ/*BLACK*	106753
ΛΕΥΚΟ/*WHITE*	106752
ΠΡΑΣΙΝΟ/*FIR GREEN*	106756
ΚΑΦΕ ΣΚΟΥΡΙΑ/*DARK RUST*	106757
ΜΠΛΕ/*BLUE*	106754
ΓΚΡΙ/*GREY*	106751
ΣΚΟΥΡΟ ΟΞΥΝΤΕ/*DARK ANTIQUE*	138876
ΧΑΛΚΟΣ/COPPER	138877
ΧΑΛΚΟΣ ΟΞΕΙΔΩΣΗ/*COP. ANTIQUE*	138878

ΚΟΛΩΝΑΤΟ 432-65
ΣΚΟΥΡΟ ΟΞΥΝΤΕ/ DARK ANTIQUE

ΚΟΛΩΝΑΤΟ 432-65

ΠΕΡΙΓΡΑΦΗ	ΚΩΔΙΚΟΣ
ΜΠΡΟΝΖΕ/*BRASS*	106723
ΣΑΤΙΝΕ/*NICKEL MAT*	106731
ΟΞΥΝΤΕ/*BRASS ANTIQUE*	106728
ΜΑΥΡΟ/*BLACK*	106726
ΛΕΥΚΟ/*WHITE*	106725
ΠΡΑΣΙΝΟ/*FIR GREEN*	106729
ΚΑΦΕ ΣΚΟΥΡΙΑ/*DARK RUST*	106730
ΜΠΛΕ/*BLUE*	106727
ΓΚΡΙ/*GREY*	106724
ΣΚΟΥΡΟ ΟΞΥΝΤΕ/*DARK ANTIQUE*	138870
ΧΑΛΚΟΣ/COPPER	138871
ΧΑΛΚΟΣ ΟΞΕΙΔΩΣΗ/*COP. ANTIQUE*	138872

ΚΟΛΩΝΑΤΟ 432-90

ΠΕΡΙΓΡΑΦΗ	ΚΩΔΙΚΟΣ
ΜΠΡΟΝΖΕ/*BRASS*	106732
ΣΑΤΙΝΕ/*NICKEL MAT*	106741
ΟΞΥΝΤΕ/*BRASS ANTIQUE*	106738
ΜΑΥΡΟ/*BLACK*	106736
ΛΕΥΚΟ/*WHITE*	106735
ΠΡΑΣΙΝΟ/*FIR GREEN*	106739
ΚΑΦΕ ΣΚΟΥΡΙΑ/*DARK RUST*	106740
ΜΠΛΕ/*BLUE*	106737
ΓΚΡΙ/*GREY*	106734
ΣΚΟΥΡΟ ΟΞΥΝΤΕ/*DARK ANTIQUE*	138873
ΧΑΛΚΟΣ/COPPER	138874
ΧΑΛΚΟΣ ΟΞΕΙΔΩΣΗ/*COP. ANTIQUE*	138875

IP23 CE E27 23 Watt

ΑΠΛΙΚΑ 454Κ *ΜΠΡΟΝΖΕ/ BRASS*

ΟΞΥΝΤΕ/BRASS ANTIQUE
ΜΕ ΓΥΑΛΙ ΑΜΜΟΒΟΛΗ

ΧΑΛΚΟΣ ΟΞΕΙΔΩΣΗ/
COPPER ANTIQUE

ΣΑΤΙΝΕ/NICKEL MAT

ΑΠΛΙΚΑ 454Κ

ΠΕΡΙΓΡΑΦΗ	ΚΩΔΙΚΟΣ
ΜΠΡΟΝΖΕ/*BRASS*	107461
ΣΑΤΙΝΕ/*NICKEL MAT*	107485
ΟΞΥΝΤΕ/*BRASS ANTIQUE*	107482
ΜΑΥΡΟ/*BLACK*	107480
ΛΕΥΚΟ/*WHITE*	107479
ΠΡΑΣΙΝΟ/*FIR GREEN*	107483
ΚΑΦΕ ΣΚΟΥΡΙΑ/*DARK RUST*	107484
ΜΠΛΕ/*BLUE*	107481
ΓΚΡΙ/*GREY*	107462
ΣΚΟΥΡΟ ΟΞΥΝΤΕ/*DARK ANTIQUE*	138879
ΧΑΛΚΟΣ/COPPER	138880
ΧΑΛΚΟΣ ΟΞΕΙΔΩΣΗ/*COP. ANTIQUE*	138881

ΑΠΛΙΚΑ 454Α *ΜΠΡΟΝΖΕ/ BRASS*

ΣΑΤΙΝΕ/NICKEL MAT
ΜΕ ΓΥΑΛΙ ΑΜΜΟΒΟΛΗ

ΑΠΛΙΚΑ 454Α

ΠΕΡΙΓΡΑΦΗ	ΚΩΔΙΚΟΣ
ΜΠΡΟΝΖΕ/*BRASS*	107456
ΣΑΤΙΝΕ/*NICKEL MAT*	107451
ΟΞΥΝΤΕ/*BRASS ANTIQUE*	107449
ΜΑΥΡΟ/*BLACK*	107446
ΛΕΥΚΟ/*WHITE*	107448
ΠΡΑΣΙΝΟ/*FIR GREEN*	107450
ΚΑΦΕ ΣΚΟΥΡΙΑ/*DARK RUST*	107459
ΜΠΛΕ/*BLUE*	107458
ΓΚΡΙ/*GREY*	107457
ΣΚΟΥΡΟ ΟΞΥΝΤΕ/*DARK ANTIQUE*	138882
ΧΑΛΚΟΣ/COPPER	138883
ΧΑΛΚΟΣ ΟΞΕΙΔΩΣΗ/*COP. ANTIQUE*	138884

ΜΟΝΟΦΩΤΟ 4544 *ΜΠΡΟΝΖΕ/ BRASS*

ΟΞΥΝΤΕ/BRASS ANTIQUE

ΣΑΤΙΝΕ/NICKEL MAT

ΜΟΝΟΦΩΤΟ 4544

ΠΕΡΙΓΡΑΦΗ	ΚΩΔΙΚΟΣ
ΜΠΡΟΝΖΕ/*BRASS*	107414
ΣΑΤΙΝΕ/*NICKEL MAT*	107423
ΟΞΥΝΤΕ/*BRASS ANTIQUE*	107420
ΜΑΥΡΟ/*BLACK*	107418
ΛΕΥΚΟ/*WHITE*	107417
ΠΡΑΣΙΝΟ/*FIR GREEN*	107421
ΚΑΦΕ ΣΚΟΥΡΙΑ/*DARK RUST*	107422
ΜΠΛΕ/*BLUE*	107419
ΓΚΡΙ/*GREY*	107416
ΣΚΟΥΡΟ ΟΞΥΝΤΕ/*DARK ANTIQUE*	138888
ΧΑΛΚΟΣ/COPPER	138889
ΧΑΛΚΟΣ ΟΞΕΙΔΩΣΗ/*COP. ANTIQUE*	138890

IP23 CE E27 23 Watt

ΑΠΛΙΚΑ 4541 *ΜΠΡΟΝΖΕ/ BRASS*

ΟΞΥΝΤΕ/BRASS ANTIQUE

ΣΑΤΙΝΕ/NICKEL MAT
ΜΕ ΓΥΑΛΙ ΑΜΜΟΒΟΛΗ

ΑΠΛΙΚΑ 4541

ΠΕΡΙΓΡΑΦΗ	ΚΩΔΙΚΟΣ
ΜΠΡΟΝΖΕ/*BRASS*	131872
ΣΑΤΙΝΕ/*NICKEL MAT*	131873
ΟΞΥΝΤΕ/*BRASS ANTIQUE*	131874
ΜΑΥΡΟ/*BLACK*	131875
ΛΕΥΚΟ/*WHITE*	131876
ΠΡΑΣΙΝΟ/*FIR GREEN*	131877
ΚΑΦΕ ΣΚΟΥΡΙΑ/*DARK RUST*	131878
ΜΠΛΕ/*BLUE*	131879
ΓΚΡΙ/*GREY*	131880
ΣΚΟΥΡΟ ΟΞΥΝΤΕ/*DARK ANTIQUE*	138885
ΧΑΛΚΟΣ/COPPER	138886
ΧΑΛΚΟΣ ΟΞΕΙΔΩΣΗ/*COP. ANTIQUE*	138887

ΑΠΛΙΚΑ 4541Α *ΜΠΡΟΝΖΕ/ BRASS*

ΑΠΛΙΚΑ 4541Α

ΠΕΡΙΓΡΑΦΗ	ΚΩΔΙΚΟΣ
ΜΠΡΟΝΖΕ/*BRASS*	140925
ΣΑΤΙΝΕ/*NICKEL MAT*	140926
ΟΞΥΝΤΕ/*BRASS ANTIQUE*	140927
ΜΑΥΡΟ/*BLACK*	140928
ΛΕΥΚΟ/*WHITE*	140929
ΠΡΑΣΙΝΟ/*FIR GREEN*	140930
ΚΑΦΕ ΣΚΟΥΡΙΑ/*DARK RUST*	140931
ΜΠΛΕ/*BLUE*	140932
ΓΚΡΙ/*GREY*	140933
ΣΚΟΥΡΟ ΟΞΥΝΤΕ/*DARK ANTIQUE*	140934
ΧΑΛΚΟΣ/COPPER	140935
ΧΑΛΚΟΣ ΟΞΕΙΔΩΣΗ/*COP. ANTIQUE*	140936

ΦΩΤΙΣΤΙΚΟ ΟΡΟΦΗΣ 4549
ΜΠΡΟΝΖΕ/ BRASS ΜΕ ΓΥΑΛΙ ΑΜΜΟΒΟΛΗ

ΦΩΤΙΣΤΙΚΟ ΟΡΟΦΗΣ 4549

ΠΕΡΙΓΡΑΦΗ	ΚΩΔΙΚΟΣ
ΜΠΡΟΝΖΕ/*BRASS*	140917
ΣΑΤΙΝΕ/*NICKEL MAT*	140918
ΟΞΥΝΤΕ/*BRASS ANTIQUE*	140919
ΜΑΥΡΟ/*BLACK*	140920
ΛΕΥΚΟ/*WHITE*	140921
ΠΡΑΣΙΝΟ/*FIR GREEN*	140922
ΚΑΦΕ ΣΚΟΥΡΙΑ/*DARK RUST*	140923
ΜΠΛΕ/*BLUE*	140924
ΓΚΡΙ/*GREY*	139925
ΣΚΟΥΡΟ ΟΞΥΝΤΕ/*DARK ANTIQUE*	139949
ΧΑΛΚΟΣ/COPPER	139950
ΧΑΛΚΟΣ ΟΞΕΙΔΩΣΗ/*COP. ANTIQUE*	139951

IP54 CE E27 18 Watt

ΚΟΛΩΝΑΤΟ 454ΚΚ-29
ΜΠΡΟΝΖΕ/ BRASS ΜΕ ΓΥΑΛΙ ΑΜΜΟΒΟΛΗ

ΟΞΥΝΤΕ/BRASS ANTIQUE

ΣΑΤΙΝΕ/NICKEL MAT

ΚΟΛΩΝΑΤΟ 454ΚΚ-29

ΠΕΡΙΓΡΑΦΗ	ΚΩΔΙΚΟΣ
ΜΠΡΟΝΖΕ/*BRASS*	107464
ΣΑΤΙΝΕ/*NICKEL MAT*	107472
ΟΞΥΝΤΕ/*BRASS ANTIQUE*	107469
ΜΑΥΡΟ/*BLACK*	107467
ΛΕΥΚΟ/*WHITE*	107466
ΠΡΑΣΙΝΟ/*FIR GREEN*	107470
ΚΑΦΕ ΣΚΟΥΡΙΑ/*DARK RUST*	107471
ΜΠΛΕ/*BLUE*	107468
ΓΚΡΙ/*GREY*	107465
ΣΚΟΥΡΟ ΟΞΥΝΤΕ/*DARK ANTIQUE*	138891
ΧΑΛΚΟΣ/COPPER	138892
ΧΑΛΚΟΣ ΟΞΕΙΔΩΣΗ/*COP. ANTIQUE*	138893

ΚΟΛΩΝΑΤΟ 454-64
ΣΑΤΙΝΕ/NICKEL MAT
ΜΕ ΓΥΑΛΙ ΑΜΜΟΒΟΛΗ

ΚΟΛΩΝΑΤΟ 454-64

ΠΕΡΙΓΡΑΦΗ	ΚΩΔΙΚΟΣ
ΜΠΡΟΝΖΕ/*BRASS*	107424
ΣΑΤΙΝΕ/*NICKEL MAT*	107434
ΟΞΥΝΤΕ/*BRASS ANTIQUE*	107431
ΜΑΥΡΟ/*BLACK*	107429
ΛΕΥΚΟ/*WHITE*	107428
ΠΡΑΣΙΝΟ/*FIR GREEN*	107432
ΚΑΦΕ ΣΚΟΥΡΙΑ/*DARK RUST*	107433
ΜΠΛΕ/*BLUE*	107430
ΓΚΡΙ/*GREY*	107427
ΣΚΟΥΡΟ ΟΞΥΝΤΕ/*DARK ANTIQUE*	138894
ΧΑΛΚΟΣ/COPPER	138895
ΧΑΛΚΟΣ ΟΞΕΙΔΩΣΗ/*COP. ANTIQUE*	138896

ΚΟΛΩΝΑΤΟ 454-89

ΠΕΡΙΓΡΑΦΗ	ΚΩΔΙΚΟΣ
ΜΠΡΟΝΖΕ/*BRASS*	107435
ΣΑΤΙΝΕ/*NICKEL MAT*	107444
ΟΞΥΝΤΕ/*BRASS ANTIQUE*	107441
ΜΑΥΡΟ/*BLACK*	107439
ΛΕΥΚΟ/*WHITE*	107438
ΠΡΑΣΙΝΟ/*FIR GREEN*	107442
ΚΑΦΕ ΣΚΟΥΡΙΑ/*DARK RUST*	107443
ΜΠΛΕ/*BLUE*	107440
ΓΚΡΙ/*GREY*	107437
ΣΚΟΥΡΟ ΟΞΥΝΤΕ/*DARK ANTIQUE*	138897
ΧΑΛΚΟΣ/COPPER	138898
ΧΑΛΚΟΣ ΟΞΕΙΔΩΣΗ/*COP. ANTIQUE*	138899

ΚΟΛΩΝΑΤΟ 454-89
ΜΠΡΟΝΖΕ/ BRASS

IP23 CE E27 23 Watt

ΚΟΛΩΝΑΤΟ 454-162
ΣΑΤΙΝΕ/NICKEL MAT
ΜΕ ΓΥΑΛΙ ΑΜΜΟΒΟΛΗ

ΚΟΛΩΝΑΤΟ 454-162

ΠΕΡΙΓΡΑΦΗ	ΚΩΔΙΚΟΣ
ΜΠΡΟΝΖΕ/*BRASS*	107368
ΣΑΤΙΝΕ/*NICKEL MAT*	107376
ΟΞΥΝΤΕ/*BRASS ANTIQUE*	107373
ΜΑΥΡΟ/*BLACK*	107371
ΛΕΥΚΟ/*WHITE*	107370
ΠΡΑΣΙΝΟ/*FIR GREEN*	107374
ΚΑΦΕ ΣΚΟΥΡΙΑ/*DARK RUST*	107375
ΜΠΛΕ/*BLUE*	107372
ΓΚΡΙ/*GREY*	107369

ΚΟΛΩΝΑΤΟ 454-185

ΠΕΡΙΓΡΑΦΗ	ΚΩΔΙΚΟΣ
ΜΠΡΟΝΖΕ/*BRASS*	107377
ΣΑΤΙΝΕ/*NICKEL MAT*	107385
ΟΞΥΝΤΕ/*BRASS ANTIQUE*	107382
ΜΑΥΡΟ/*BLACK*	107380
ΛΕΥΚΟ/*WHITE*	107379
ΠΡΑΣΙΝΟ/*FIR GREEN*	107383
ΚΑΦΕ ΣΚΟΥΡΙΑ/*DARK RUST*	107384
ΜΠΛΕ/*BLUE*	107381
ΓΚΡΙ/*GREY*	107378

ΚΟΛΩΝΑΤΟ 454-262

ΠΕΡΙΓΡΑΦΗ	ΚΩΔΙΚΟΣ
ΜΠΡΟΝΖΕ/*BRASS*	107390
ΣΑΤΙΝΕ/*NICKEL MAT*	107398
ΟΞΥΝΤΕ/*BRASS ANTIQUE*	107395
ΜΑΥΡΟ/*BLACK*	107393
ΛΕΥΚΟ/*WHITE*	107392
ΠΡΑΣΙΝΟ/*FIR GREEN*	107396
ΚΑΦΕ ΣΚΟΥΡΙΑ/*DARK RUST*	107397
ΜΠΛΕ/*BLUE*	107394
ΓΚΡΙ/*GREY*	107391

ΚΟΛΩΝΑΤΟ 454-285

ΠΕΡΙΓΡΑΦΗ	ΚΩΔΙΚΟΣ
ΜΠΡΟΝΖΕ/*BRASS*	107399
ΣΑΤΙΝΕ/*NICKEL MAT*	107408
ΟΞΥΝΤΕ/*BRASS ANTIQUE*	107405
ΜΑΥΡΟ/*BLACK*	107403
ΛΕΥΚΟ/*WHITE*	107402
ΠΡΑΣΙΝΟ/*FIR GREEN*	107406
ΚΑΦΕ ΣΚΟΥΡΙΑ/*DARK RUST*	107407
ΜΠΛΕ/*BLUE*	107404
ΓΚΡΙ/*GREY*	107401

ΚΟΛΩΝΑΤΟ 454-285
ΟΞΥΝΤΕ/BRASS ANTIQUE

IP64 CE E27 18 Watt

ΜΙΚΡΟ ΜΕΓΕΘΟΣ/SMALL SIZE

ΟΙ ΑΠΛΙΚΕΣ ΜΠΟΡΟΥΝ ΝΑ ΤΟΠΟΘΕΤΗΘΟΥΝ ΕΙΤΕ ΠΡΟΣ ΤΑ ΠΑΝΩ ΕΙΤΕ ΠΡΟΣ ΤΑ ΚΑΤΩ

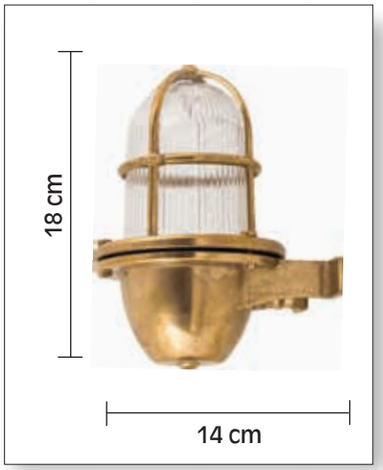

ΑΠΛΙΚΑ 410 *ΜΠΡΟΝΖΕ/ BRASS*

ΟΞΥΝΤΕ/
BRASS ANTIQUE

ΣΑΤΙΝΕ/NICKEL MAT

ΧΑΛΚΟΣ/COPPER

ΑΠΛΙΚΑ 410

ΠΕΡΙΓΡΑΦΗ	ΚΩΔΙΚΟΣ
ΜΠΡΟΝΖΕ/*BRASS*	105767
ΣΑΤΙΝΕ/*NICKEL MAT*	105832
ΟΞΥΝΤΕ/*BRASS ANTIQUE*	105829
ΜΑΥΡΟ/*BLACK*	105827
ΛΕΥΚΟ/*WHITE*	105826
ΠΡΑΣΙΝΟ/*FIR GREEN*	105830
ΚΑΦΕ ΣΚΟΥΡΙΑ/*DARK RUST*	105831
ΜΠΛΕ/*BLUE*	105828
ΓΚΡΙ/*GREY*	105804
ΣΚΟΥΡΟ ΟΞΥΝΤΕ/*DARK ANTIQUE*	138912
ΧΑΛΚΟΣ/COPPER	105833
ΧΑΛΚΟΣ ΟΞΕΙΔΩΣΗ/*COP. ANTIQUE*	138913

ΑΠΛΙΚΑ 411 *ΜΠΡΟΝΖΕ/ BRASS*

ΣΑΤΙΝΕ/NICKEL MAT

ΑΠΛΙΚΑ 411

ΠΕΡΙΓΡΑΦΗ	ΚΩΔΙΚΟΣ
ΜΠΡΟΝΖΕ/*BRASS*	105834
ΣΑΤΙΝΕ/*NICKEL MAT*	105886
ΟΞΥΝΤΕ/*BRASS ANTIQUE*	105883
ΜΑΥΡΟ/*BLACK*	105880
ΛΕΥΚΟ/*WHITE*	105879
ΠΡΑΣΙΝΟ/*FIR GREEN*	105884
ΚΑΦΕ ΣΚΟΥΡΙΑ/*DARK RUST*	105885
ΜΠΛΕ/*BLUE*	105882
ΓΚΡΙ/*GREY*	105861
ΣΚΟΥΡΟ ΟΞΥΝΤΕ/*DARK ANTIQUE*	138914
ΧΑΛΚΟΣ/COPPER	138915
ΧΑΛΚΟΣ ΟΞΕΙΔΩΣΗ/*COP. ANTIQUE*	138916

ΜΕΓΑΛΟ ΜΕΓΕΘΟΣ/LARGE SIZE

ΑΠΛΙΚΑ 433 *ΜΠΡΟΝΖΕ/ BRASS*

ΑΠΛΙΚΑ 433

ΠΕΡΙΓΡΑΦΗ	ΚΩΔΙΚΟΣ
ΜΠΡΟΝΖΕ/*BRASS*	106777
ΣΑΤΙΝΕ/*NICKEL MAT*	106787
ΟΞΥΝΤΕ/*BRASS ANTIQUE*	106784
ΜΑΥΡΟ/*BLACK*	106782
ΛΕΥΚΟ/*WHITE*	106781
ΠΡΑΣΙΝΟ/*FIR GREEN*	106785
ΚΑΦΕ ΣΚΟΥΡΙΑ/*DARK RUST*	106786
ΜΠΛΕ/*BLUE*	106783
ΓΚΡΙ/*GREY*	106780
ΣΚΟΥΡΟ ΟΞΥΝΤΕ/*DARK ANTIQUE*	138920
ΧΑΛΚΟΣ/COPPER	138921
ΧΑΛΚΟΣ ΟΞΕΙΔΩΣΗ/*COP. ANTIQUE*	138922

ΑΠΛΙΚΑ 422 *ΜΠΡΟΝΖΕ/ BRASS*

ΟΞΥΝΤΕ/
BRASS ANTIQUE

ΣΑΤΙΝΕ/NICKEL MAT

ΑΠΛΙΚΑ 422

ΠΕΡΙΓΡΑΦΗ	ΚΩΔΙΚΟΣ
ΜΠΡΟΝΖΕ/*BRASS*	106353
ΣΑΤΙΝΕ/*NICKEL MAT*	106393
ΟΞΥΝΤΕ/*BRASS ANTIQUE*	106390
ΜΑΥΡΟ/*BLACK*	106388
ΛΕΥΚΟ/*WHITE*	106387
ΠΡΑΣΙΝΟ/*FIR GREEN*	106391
ΚΑΦΕ ΣΚΟΥΡΙΑ/*DARK RUST*	106392
ΜΠΛΕ/*BLUE*	106389
ΓΚΡΙ/*GREY*	106384
ΣΚΟΥΡΟ ΟΞΥΝΤΕ/*DARK ANTIQUE*	138917
ΧΑΛΚΟΣ/COPPER	138918
ΧΑΛΚΟΣ ΟΞΕΙΔΩΣΗ/*COP. ANTIQUE*	138919

ΜΕΓΑΛΟ ΜΕΓΕΘΟΣ/LARGE SIZE

IP64 CE E27 18 Watt

ΟΙ ΑΠΛΙΚΕΣ ΜΠΟΡΟΥΝ ΝΑ ΤΟΠΟΘΕΤΗΘΟΥΝ ΕΙΤΕ ΠΡΟΣ ΤΑ ΠΑΝΩ ΕΙΤΕ ΠΡΟΣ ΤΑ ΚΑΤΩ

ΑΠΛΙΚΑ 408 *ΜΠΡΟΝΖΕ/BRASS*

ΟΞΥΝΤΕ/
BRASS ANTIQUE

ΣΑΤΙΝΕ/NICKEL MAT

ΑΠΛΙΚΑ 408

ΠΕΡΙΓΡΑΦΗ	ΚΩΔΙΚΟΣ
ΜΠΡΟΝΖΕ/*BRASS*	105738
ΣΑΤΙΝΕ/*NICKEL MAT*	105753
ΟΞΥΝΤΕ/*BRASS ANTIQUE*	105750
ΜΑΥΡΟ/*BLACK*	105748
ΛΕΥΚΟ/*WHITE*	105747
ΠΡΑΣΙΝΟ/*FIR GREEN*	105751
ΚΑΦΕ ΣΚΟΥΡΙΑ/*DARK RUST*	105752
ΜΠΛΕ/*BLUE*	105749
ΓΚΡΙ/*GREY*	105746
ΣΚΟΥΡΟ ΟΞΥΝΤΕ/*DARK ANTIQUE*	138900
ΧΑΛΚΟΣ/COPPER	138901
ΧΑΛΚΟΣ ΟΞΕΙΔΩΣΗ/*COP. ANTIQUE*	138902

ΑΠΛΙΚΑ 409 *ΣΑΤΙΝΕ/NICKEL MAT*

ΜΠΡΟΝΖΕ/BRASS

ΟΞΥΝΤΕ/
BRASS ANTIQUE

ΑΠΛΙΚΑ 409

ΠΕΡΙΓΡΑΦΗ	ΚΩΔΙΚΟΣ
ΜΠΡΟΝΖΕ/*BRASS*	105756
ΣΑΤΙΝΕ/*NICKEL MAT*	105766
ΟΞΥΝΤΕ/*BRASS ANTIQUE*	105763
ΜΑΥΡΟ/*BLACK*	105761
ΛΕΥΚΟ/*WHITE*	105760
ΠΡΑΣΙΝΟ/*FIR GREEN*	105764
ΚΑΦΕ ΣΚΟΥΡΙΑ/*DARK RUST*	105765
ΜΠΛΕ/*BLUE*	105762
ΓΚΡΙ/*GREY*	105759
ΣΚΟΥΡΟ ΟΞΥΝΤΕ/*DARK ANTIQUE*	138903
ΧΑΛΚΟΣ/COPPER	138904
ΧΑΛΚΟΣ ΟΞΕΙΔΩΣΗ/*COP. ANTIQUE*	138905

ΑΠΛΙΚΑ 421 *ΜΠΡΟΝΖΕ/BRASS*

ΟΞΥΝΤΕ/
BRASS ANTIQUE

ΣΑΤΙΝΕ/NICKEL MAT
ΜΕ ΓΥΑΛΙ ΑΜΜΟΒΟΛΗ

ΑΠΛΙΚΑ 421

ΠΕΡΙΓΡΑΦΗ	ΚΩΔΙΚΟΣ
ΜΠΡΟΝΖΕ/*BRASS*	106341
ΣΑΤΙΝΕ/*NICKEL MAT*	106352
ΟΞΥΝΤΕ/*BRASS ANTIQUE*	106349
ΜΑΥΡΟ/*BLACK*	106346
ΛΕΥΚΟ/*WHITE*	106345
ΠΡΑΣΙΝΟ/*FIR GREEN*	106350
ΚΑΦΕ ΣΚΟΥΡΙΑ/*DARK RUST*	106351
ΜΠΛΕ/*BLUE*	106347
ΓΚΡΙ/*GREY*	106344
ΣΚΟΥΡΟ ΟΞΥΝΤΕ/*DARK ANTIQUE*	138909
ΧΑΛΚΟΣ/COPPER	138910
ΧΑΛΚΟΣ ΟΞΕΙΔΩΣΗ/*COP. ANTIQUE*	138911

ΔΙΑΤΙΘΕΝΤΑΙ ΚΑΙ ΜΕ ΛΕΙΟ ΓΥΑΛΙ

ALSO AVAILABLE WITH SMOOTH GLASS

IP64 CE E27 18 Watt

ΜΙΚΡΟ ΜΕΓΕΘΟΣ/SMALL SIZE

ΟΙ ΑΠΛΙΚΕΣ ΜΠΟΡΟΥΝ ΝΑ ΤΟΠΟΘΕΤΗΘΟΥΝ ΕΙΤΕ ΠΡΟΣ ΤΑ ΠΑΝΩ ΕΙΤΕ ΠΡΟΣ ΤΑ ΚΑΤΩ

ΑΠΛΙΚΑ 4108 *ΜΠΡΟΝΖΕ/ BRASS*

ΟΞΥΝΤΕ/
BRASS ANTIQUE

ΣΑΤΙΝΕ/NICKEL MAT

ΑΠΛΙΚΑ 4108

ΠΕΡΙΓΡΑΦΗ	ΚΩΔΙΚΟΣ
ΜΠΡΟΝΖΕ/*BRASS*	140069
ΣΑΤΙΝΕ/*NICKEL MAT*	140070
ΟΞΥΝΤΕ/*BRASS ANTIQUE*	140071
ΜΑΥΡΟ/*BLACK*	140072
ΛΕΥΚΟ/*WHITE*	140073
ΠΡΑΣΙΝΟ/*FIR GREEN*	140074
ΚΑΦΕ ΣΚΟΥΡΙΑ/*DARK RUST*	140075
ΜΠΛΕ/*BLUE*	140076
ΓΚΡΙ/*GREY*	140077
ΣΚΟΥΡΟ ΟΞΥΝΤΕ/*DARK ANTIQUE*	140078
ΧΑΛΚΟΣ/COPPER	140079
ΧΑΛΚΟΣ ΟΞΕΙΔΩΣΗ/*COP. ANTIQUE*	140080

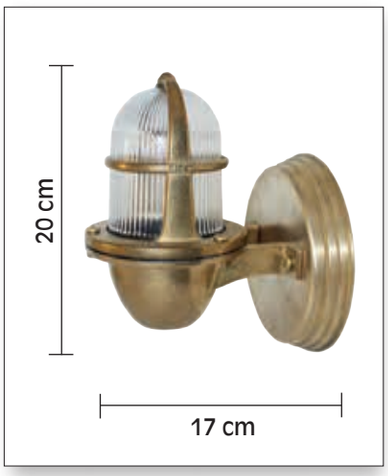

ΑΠΛΙΚΑ 4118 *ΜΠΡΟΝΖΕ/ BRASS*

ΟΞΥΝΤΕ/
BRASS ANTIQUE

ΣΑΤΙΝΕ/NICKEL MAT

ΑΠΛΙΚΑ 4118

ΠΕΡΙΓΡΑΦΗ	ΚΩΔΙΚΟΣ
ΜΠΡΟΝΖΕ/*BRASS*	140081
ΣΑΤΙΝΕ/*NICKEL MAT*	140082
ΟΞΥΝΤΕ/*BRASS ANTIQUE*	140083
ΜΑΥΡΟ/*BLACK*	140084
ΛΕΥΚΟ/*WHITE*	140085
ΠΡΑΣΙΝΟ/*FIR GREEN*	140086
ΚΑΦΕ ΣΚΟΥΡΙΑ/*DARK RUST*	140087
ΜΠΛΕ/*BLUE*	140088
ΓΚΡΙ/*GREY*	140089
ΣΚΟΥΡΟ ΟΞΥΝΤΕ/*DARK ANTIQUE*	140090
ΧΑΛΚΟΣ/COPPER	140091
ΧΑΛΚΟΣ ΟΞΕΙΔΩΣΗ/*COP. ANTIQUE*	140092

ΑΠΛΙΚΑ 4228 *ΜΠΡΟΝΖΕ/ BRASS*

ΟΞΥΝΤΕ/
BRASS ANTIQUE

ΣΑΤΙΝΕ/NICKEL MAT

ΑΠΛΙΚΑ 4228

ΠΕΡΙΓΡΑΦΗ	ΚΩΔΙΚΟΣ
ΜΠΡΟΝΖΕ/*BRASS*	140093
ΣΑΤΙΝΕ/*NICKEL MAT*	140094
ΟΞΥΝΤΕ/*BRASS ANTIQUE*	140095
ΜΑΥΡΟ/*BLACK*	140096
ΛΕΥΚΟ/*WHITE*	140097
ΠΡΑΣΙΝΟ/*FIR GREEN*	140098
ΚΑΦΕ ΣΚΟΥΡΙΑ/*DARK RUST*	140099
ΜΠΛΕ/*BLUE*	140100
ΓΚΡΙ/*GREY*	140101
ΣΚΟΥΡΟ ΟΞΥΝΤΕ/*DARK ANTIQUE*	140102
ΧΑΛΚΟΣ/COPPER	140103
ΧΑΛΚΟΣ ΟΞΕΙΔΩΣΗ/*COP. ANTIQUE*	140104

ΜΕΓΑΛΟ ΜΕΓΕΘΟΣ/LARGE SIZE

IP64 CE E27 18 Watt

ΟΙ ΑΠΛΙΚΕΣ ΜΠΟΡΟΥΝ ΝΑ ΤΟΠΟΘΕΤΗΘΟΥΝ ΕΙΤΕ ΠΡΟΣ ΤΑ ΠΑΝΩ ΕΙΤΕ ΠΡΟΣ ΤΑ ΚΑΤΩ

ΑΠΛΙΚΑ 4088 *ΜΠΡΟΝΖΕ/BRASS*

ΟΞΥΝΤΕ/
BRASS ANTIQUE

ΣΑΤΙΝΕ/NICKEL MAT

ΑΠΛΙΚΑ 4088

ΠΕΡΙΓΡΑΦΗ	ΚΩΔΙΚΟΣ
ΜΠΡΟΝΖΕ/*BRASS*	140105
ΣΑΤΙΝΕ/*NICKEL MAT*	140106
ΟΞΥΝΤΕ/*BRASS ANTIQUE*	140107
ΜΑΥΡΟ/*BLACK*	140108
ΛΕΥΚΟ/*WHITE*	140109
ΠΡΑΣΙΝΟ/*FIR GREEN*	140110
ΚΑΦΕ ΣΚΟΥΡΙΑ/*DARK RUST*	140111
ΜΠΛΕ/*BLUE*	140112
ΓΚΡΙ/*GREY*	140113
ΣΚΟΥΡΟ ΟΞΥΝΤΕ/*DARK ANTIQUE*	140114
ΧΑΛΚΟΣ/COPPER	140115
ΧΑΛΚΟΣ ΟΞΕΙΔΩΣΗ/*COP. ANTIQUE*	140116

ΑΠΛΙΚΑ 4098 *ΣΑΤΙΝΕ/NICKEL MAT*

ΜΠΡΟΝΖΕ/BRASS

ΟΞΥΝΤΕ/
BRASS ANTIQUE

ΑΠΛΙΚΑ 4098

ΠΕΡΙΓΡΑΦΗ	ΚΩΔΙΚΟΣ
ΜΠΡΟΝΖΕ/*BRASS*	140117
ΣΑΤΙΝΕ/*NICKEL MAT*	140118
ΟΞΥΝΤΕ/*BRASS ANTIQUE*	140119
ΜΑΥΡΟ/*BLACK*	140120
ΛΕΥΚΟ/*WHITE*	140121
ΠΡΑΣΙΝΟ/*FIR GREEN*	140122
ΚΑΦΕ ΣΚΟΥΡΙΑ/*DARK RUST*	140123
ΜΠΛΕ/*BLUE*	140124
ΓΚΡΙ/*GREY*	140125
ΣΚΟΥΡΟ ΟΞΥΝΤΕ/*DARK ANTIQUE*	140126
ΧΑΛΚΟΣ/COPPER	140127
ΧΑΛΚΟΣ ΟΞΕΙΔΩΣΗ/*COP. ANTIQUE*	140128

ΑΠΛΙΚΑ 4218 *ΜΠΡΟΝΖΕ/BRASS*

ΟΞΥΝΤΕ/
BRASS ANTIQUE

ΣΑΤΙΝΕ/NICKEL MAT

ΑΠΛΙΚΑ 4218

ΠΕΡΙΓΡΑΦΗ	ΚΩΔΙΚΟΣ
ΜΠΡΟΝΖΕ/*BRASS*	140129
ΣΑΤΙΝΕ/*NICKEL MAT*	140130
ΟΞΥΝΤΕ/*BRASS ANTIQUE*	140131
ΜΑΥΡΟ/*BLACK*	140132
ΛΕΥΚΟ/*WHITE*	140133
ΠΡΑΣΙΝΟ/*FIR GREEN*	140134
ΚΑΦΕ ΣΚΟΥΡΙΑ/*DARK RUST*	140135
ΜΠΛΕ/*BLUE*	140136
ΓΚΡΙ/*GREY*	140137
ΣΚΟΥΡΟ ΟΞΥΝΤΕ/*DARK ANTIQUE*	140138
ΧΑΛΚΟΣ/COPPER	140139
ΧΑΛΚΟΣ ΟΞΕΙΔΩΣΗ/*COP. ANTIQUE*	140140

ΔΙΑΤΙΘΕΝΤΑΙ ΚΑΙ ΜΕ ΛΕΙΟ ΓΥΑΛΙ

ALSO AVAILABLE WITH SMOOTH GLASS

IP64 CE E27 20 Watt

ΑΠΛΙΚΑ 406Σ
ΜΠΡΟΝΖΕ/ BRASS ΜΕ ΛΕΙΟ ΓΥΑΛΙ

ΑΠΛΙΚΑ 406Σ

ΠΕΡΙΓΡΑΦΗ	ΚΩΔΙΚΟΣ
ΜΠΡΟΝΖΕ/*BRASS*	139952
ΣΑΤΙΝΕ/*NICKEL MAT*	139953
ΟΞΥΝΤΕ/*BRASS ANTIQUE*	139954
ΜΑΥΡΟ/*BLACK*	139955
ΛΕΥΚΟ/*WHITE*	139956
ΠΡΑΣΙΝΟ/*FIR GREEN*	139957
ΚΑΦΕ ΣΚΟΥΡΙΑ/*DARK RUST*	139958
ΜΠΛΕ/*BLUE*	139959
ΓΚΡΙ/*GREY*	139960
ΣΚΟΥΡΟ ΟΞΥΝΤΕ/*DARK ANTIQUE*	139961
ΧΑΛΚΟΣ/COPPER	139962
ΧΑΛΚΟΣ ΟΞΕΙΔΩΣΗ/*COP. ANTIQUE*	139963

ΑΠΛΙΚΑ 423Σ
ΜΠΡΟΝΖΕ/ BRASS ΜΕ ΛΕΙΟ ΓΥΑΛΙ

ΑΠΛΙΚΑ 423Σ

ΠΕΡΙΓΡΑΦΗ	ΚΩΔΙΚΟΣ
ΜΠΡΟΝΖΕ/*BRASS*	106395
ΣΑΤΙΝΕ/*NICKEL MAT*	132300
ΟΞΥΝΤΕ/*BRASS ANTIQUE*	132301
ΜΑΥΡΟ/*BLACK*	132302
ΛΕΥΚΟ/*WHITE*	132303
ΠΡΑΣΙΝΟ/*FIR GREEN*	132304
ΚΑΦΕ ΣΚΟΥΡΙΑ/*DARK RUST*	132305
ΜΠΛΕ/*BLUE*	132306
ΓΚΡΙ/*GREY*	132307
ΣΚΟΥΡΟ ΟΞΥΝΤΕ/*DARK ANTIQUE*	138789
ΧΑΛΚΟΣ/COPPER	138790
ΧΑΛΚΟΣ ΟΞΕΙΔΩΣΗ/*COP. ANTIQUE*	138791

ΑΠΛΙΚΑ 4061Σ
ΜΠΡΟΝΖΕ/ BRASS ΜΕ ΛΕΙΟ ΓΥΑΛΙ

ΑΠΛΙΚΑ 4061Σ

ΠΕΡΙΓΡΑΦΗ	ΚΩΔΙΚΟΣ
ΜΠΡΟΝΖΕ/*BRASS*	139964
ΣΑΤΙΝΕ/*NICKEL MAT*	139965
ΟΞΥΝΤΕ/*BRASS ANTIQUE*	139966
ΜΑΥΡΟ/*BLACK*	139967
ΛΕΥΚΟ/*WHITE*	139968
ΠΡΑΣΙΝΟ/*FIR GREEN*	139969
ΚΑΦΕ ΣΚΟΥΡΙΑ/*DARK RUST*	139970
ΜΠΛΕ/*BLUE*	139971
ΓΚΡΙ/*GREY*	139972
ΣΚΟΥΡΟ ΟΞΥΝΤΕ/*DARK ANTIQUE*	139973
ΧΑΛΚΟΣ/COPPER	139974
ΧΑΛΚΟΣ ΟΞΕΙΔΩΣΗ/*COP. ANTIQUE*	139975

ΜΟΝΟΦΩΤΟ 4064Σ
ΜΠΡΟΝΖΕ/ BRASS ΜΕ ΛΕΙΟ ΓΥΑΛΙ

ΜΟΝΟΦΩΤΟ 4064Σ

ΠΕΡΙΓΡΑΦΗ	ΚΩΔΙΚΟΣ
ΜΠΡΟΝΖΕ/*BRASS*	139976
ΣΑΤΙΝΕ/*NICKEL MAT*	139977
ΟΞΥΝΤΕ/*BRASS ANTIQUE*	139978
ΜΑΥΡΟ/*BLACK*	139979
ΛΕΥΚΟ/*WHITE*	139980
ΠΡΑΣΙΝΟ/*FIR GREEN*	139981
ΚΑΦΕ ΣΚΟΥΡΙΑ/*DARK RUST*	139982
ΜΠΛΕ/*BLUE*	139983
ΓΚΡΙ/*GREY*	139984
ΣΚΟΥΡΟ ΟΞΥΝΤΕ/*DARK ANTIQUE*	139985
ΧΑΛΚΟΣ/COPPER	139986
ΧΑΛΚΟΣ ΟΞΕΙΔΩΣΗ/*COP. ANTIQUE*	139987

ΔΙΑΤΙΘΕΝΤΑΙ ΜΕ ΡΙΓΕ ΚΑΙ ΜΕ ΛΕΙΟ ΓΥΑΛΙ

ALSO AVAILABLE WITH SMOOTH GLASS

IP54 CE E27 18 Watt

ΚΟΛΩΝΑΤΟ 406ΣΚΚ-27
ΜΠΡΟΝΖΕ/ BRASS

ΚΟΛΩΝΑΤΟ 406ΣΚΚ-27

ΠΕΡΙΓΡΑΦΗ	ΚΩΔΙΚΟΣ
ΜΠΡΟΝΖΕ/*BRASS*	140913
ΣΑΤΙΝΕ/*NICKEL MAT*	140914
ΟΞΥΝΤΕ/*BRASS ANTIQUE*	140915
ΜΑΥΡΟ/*BLACK*	140916
ΛΕΥΚΟ/*WHITE*	139988
ΠΡΑΣΙΝΟ/*FIR GREEN*	139989
ΚΑΦΕ ΣΚΟΥΡΙΑ/*DARK RUST*	139990
ΜΠΛΕ/*BLUE*	139991
ΓΚΡΙ/*GREY*	139992
ΣΚΟΥΡΟ ΟΞΥΝΤΕ/*DARK ANTIQUE*	139993
ΧΑΛΚΟΣ/COPPER	139994
ΧΑΛΚΟΣ ΟΞΕΙΔΩΣΗ/*COP. ANTIQUE*	139995

ΦΩΤΙΣΤΙΚΟ ΟΡΟΦΗΣ 4069Σ
ΜΠΡΟΝΖΕ/ BRASS

ΦΩΤΙΣΤΙΚΟ ΟΡΟΦΗΣ 4069Σ

ΠΕΡΙΓΡΑΦΗ	ΚΩΔΙΚΟΣ
ΜΠΡΟΝΖΕ/*BRASS*	140019
ΣΑΤΙΝΕ/*NICKEL MAT*	140020
ΟΞΥΝΤΕ/*BRASS ANTIQUE*	140021
ΜΑΥΡΟ/*BLACK*	140022
ΛΕΥΚΟ/*WHITE*	140023
ΠΡΑΣΙΝΟ/*FIR GREEN*	140024
ΚΑΦΕ ΣΚΟΥΡΙΑ/*DARK RUST*	140025
ΜΠΛΕ/*BLUE*	140026
ΓΚΡΙ/*GREY*	140027
ΣΚΟΥΡΟ ΟΞΥΝΤΕ/*DARK ANTIQUE*	140028
ΧΑΛΚΟΣ/COPPER	140029
ΧΑΛΚΟΣ ΟΞΕΙΔΩΣΗ/*COP. ANTIQUE*	140030

ΚΟΛΩΝΑΤΟ 406Σ-61
ΜΠΡΟΝΖΕ/ BRASS ΜΕ ΛΕΙΟ ΓΥΑΛΙ

ΚΟΛΩΝΑΤΟ 406Σ-61

ΠΕΡΙΓΡΑΦΗ	ΚΩΔΙΚΟΣ
ΜΠΡΟΝΖΕ/*BRASS*	140237
ΣΑΤΙΝΕ/*NICKEL MAT*	139996
ΟΞΥΝΤΕ/*BRASS ANTIQUE*	139997
ΜΑΥΡΟ/*BLACK*	139998
ΛΕΥΚΟ/*WHITE*	139999
ΠΡΑΣΙΝΟ/*FIR GREEN*	140000
ΚΑΦΕ ΣΚΟΥΡΙΑ/*DARK RUST*	140001
ΜΠΛΕ/*BLUE*	140002
ΓΚΡΙ/*GREY*	140003
ΣΚΟΥΡΟ ΟΞΥΝΤΕ/*DARK ANTIQUE*	140004
ΧΑΛΚΟΣ/COPPER	140005
ΧΑΛΚΟΣ ΟΞΕΙΔΩΣΗ/*COP. ANTIQUE*	140006

ΚΟΛΩΝΑΤΟ 406Σ-86

ΠΕΡΙΓΡΑΦΗ	ΚΩΔΙΚΟΣ
ΜΠΡΟΝΖΕ/*BRASS*	140007
ΣΑΤΙΝΕ/*NICKEL MAT*	140008
ΟΞΥΝΤΕ/*BRASS ANTIQUE*	140009
ΜΑΥΡΟ/*BLACK*	140010
ΛΕΥΚΟ/*WHITE*	140011
ΠΡΑΣΙΝΟ/*FIR GREEN*	140012
ΚΑΦΕ ΣΚΟΥΡΙΑ/*DARK RUST*	140013
ΜΠΛΕ/*BLUE*	140014
ΓΚΡΙ/*GREY*	140015
ΣΚΟΥΡΟ ΟΞΥΝΤΕ/*DARK ANTIQUE*	140016
ΧΑΛΚΟΣ/COPPER	140017
ΧΑΛΚΟΣ ΟΞΕΙΔΩΣΗ/*COP. ANTIQUE*	140018

ΔΙΑΤΙΘΕΝΤΑΙ ΚΑΙ ΜΕ ΛΕΙΟ ΓΥΑΛΙ

ALSO AVAILABLE WITH SMOOTH GLASS

IP64 CE E27 18 Watt

ΜΙΚΡΟ ΜΕΓΕΘΟΣ/SMALL SIZE

ΟΙ ΑΠΛΙΚΕΣ ΜΠΟΡΟΥΝ ΝΑ ΤΟΠΟΘΕΤΗΘΟΥΝ ΕΙΤΕ ΠΡΟΣ ΤΑ ΠΑΝΩ ΕΙΤΕ ΠΡΟΣ ΤΑ ΚΑΤΩ

ΑΠΛΙΚΑ 4101Σ *ΜΠΡΟΝΖΕ/ BRASS*

ΟΞΥΝΤΕ/
BRASS ANTIQUE

ΣΑΤΙΝΕ/NICKEL MAT

ΑΠΛΙΚΑ 4101Σ

ΠΕΡΙΓΡΑΦΗ	ΚΩΔΙΚΟΣ
ΜΠΡΟΝΖΕ/*BRASS*	139363
ΣΑΤΙΝΕ/*NICKEL MAT*	139364
ΟΞΥΝΤΕ/*BRASS ANTIQUE*	139365
ΜΑΥΡΟ/*BLACK*	139366
ΛΕΥΚΟ/*WHITE*	139367
ΠΡΑΣΙΝΟ/*FIR GREEN*	139368
ΚΑΦΕ ΣΚΟΥΡΙΑ/*DARK RUST*	139369
ΜΠΛΕ/*BLUE*	139370
ΓΚΡΙ/*GREY*	139371
ΣΚΟΥΡΟ ΟΞΥΝΤΕ/*DARK ANTIQUE*	139372
ΧΑΛΚΟΣ/COPPER	139373
ΧΑΛΚΟΣ ΟΞΕΙΔΩΣΗ/*COP. ANTIQUE*	139374

ΑΠΛΙΚΑ 410Σ *ΜΠΡΟΝΖΕ/ BRASS*

ΟΞΥΝΤΕ/
BRASS ANTIQUE

ΣΑΤΙΝΕ/NICKEL MAT

ΑΠΛΙΚΑ 410Σ

ΠΕΡΙΓΡΑΦΗ	ΚΩΔΙΚΟΣ
ΜΠΡΟΝΖΕ/*BRASS*	139482
ΣΑΤΙΝΕ/*NICKEL MAT*	139483
ΟΞΥΝΤΕ/*BRASS ANTIQUE*	139484
ΜΑΥΡΟ/*BLACK*	139485
ΛΕΥΚΟ/*WHITE*	139486
ΠΡΑΣΙΝΟ/*FIR GREEN*	139487
ΚΑΦΕ ΣΚΟΥΡΙΑ/*DARK RUST*	139488
ΜΠΛΕ/*BLUE*	139489
ΓΚΡΙ/*GREY*	139490
ΣΚΟΥΡΟ ΟΞΥΝΤΕ/*DARK ANTIQUE*	139491
ΧΑΛΚΟΣ/COPPER	139492
ΧΑΛΚΟΣ ΟΞΕΙΔΩΣΗ/*COP. ANTIQUE*	139493

ΜΕΓΑΛΟ ΜΕΓΕΘΟΣ/LARGE SIZE

ΑΠΛΙΚΑ 408Σ *ΜΠΡΟΝΖΕ/ BRASS*

ΟΞΥΝΤΕ/
BRASS ANTIQUE

ΣΑΤΙΝΕ/NICKEL MAT

ΑΠΛΙΚΑ 408Σ

ΠΕΡΙΓΡΑΦΗ	ΚΩΔΙΚΟΣ
ΜΠΡΟΝΖΕ/*BRASS*	132513
ΣΑΤΙΝΕ/*NICKEL MAT*	132514
ΟΞΥΝΤΕ/*BRASS ANTIQUE*	132515
ΜΑΥΡΟ/*BLACK*	132516
ΛΕΥΚΟ/*WHITE*	132517
ΠΡΑΣΙΝΟ/*FIR GREEN*	132518
ΚΑΦΕ ΣΚΟΥΡΙΑ/*DARK RUST*	132519
ΜΠΛΕ/*BLUE*	132520
ΓΚΡΙ/*GREY*	132521
ΣΚΟΥΡΟ ΟΞΥΝΤΕ/*DARK ANTIQUE*	138906
ΧΑΛΚΟΣ/COPPER	138907
ΧΑΛΚΟΣ ΟΞΕΙΔΩΣΗ/*COP. ANTIQUE*	138908

ΜΕΓΑΛΟ ΜΕΓΕΘΟΣ/LARGE SIZE

ΑΠΛΙΚΑ 408Σ
ΜΠΡΟΝΖΕ/ BRASS ΜΕ ΛΕΙΟ ΓΥΑΛΙ

ΟΞΥΝΤΕ/BRASS ANTIQUE
ΜΕ ΛΕΙΟ ΓΥΑΛΙ

ΣΑΤΙΝΕ/NICKEL MAT
ΜΕ ΛΕΙΟ ΓΥΑΛΙ
ΑΜΜΟΒΟΛΗ

IP64 CE E27 18 Watt

ΜΙΚΡΟ ΜΕΓΕΘΟΣ/SMALL SIZE

ΟΙ ΑΠΛΙΚΕΣ ΜΠΟΡΟΥΝ ΝΑ ΤΟΠΟΘΕΤΗΘΟΥΝ ΕΙΤΕ ΠΡΟΣ ΤΑ ΠΑΝΩ ΕΙΤΕ ΠΡΟΣ ΤΑ ΚΑΤΩ

ΑΠΛΙΚΑ 41018Σ *ΜΠΡΟΝΖΕ/ BRASS*

ΟΞΥΝΤΕ/
BRASS ANTIQUE

ΣΑΤΙΝΕ/NICKEL MAT

ΑΠΛΙΚΑ 41018Σ

ΠΕΡΙΓΡΑΦΗ	ΚΩΔΙΚΟΣ
ΜΠΡΟΝΖΕ/*BRASS*	140201
ΣΑΤΙΝΕ/*NICKEL MAT*	140202
ΟΞΥΝΤΕ/*BRASS ANTIQUE*	140203
ΜΑΥΡΟ/*BLACK*	140204
ΛΕΥΚΟ/*WHITE*	140205
ΠΡΑΣΙΝΟ/*FIR GREEN*	140206
ΚΑΦΕ ΣΚΟΥΡΙΑ/*DARK RUST*	140207
ΜΠΛΕ/*BLUE*	140208
ΓΚΡΙ/*GREY*	140209
ΣΚΟΥΡΟ ΟΞΥΝΤΕ/*DARK ANTIQUE*	140210
ΧΑΛΚΟΣ/COPPER	140211
ΧΑΛΚΟΣ ΟΞΕΙΔΩΣΗ/*COP. ANTIQUE*	140212

ΑΠΛΙΚΑ 4108Σ *ΜΠΡΟΝΖΕ/ BRASS*

ΟΞΥΝΤΕ/
BRASS ANTIQUE

ΣΑΤΙΝΕ/NICKEL MAT

ΑΠΛΙΚΑ 4108Σ

ΠΕΡΙΓΡΑΦΗ	ΚΩΔΙΚΟΣ
ΜΠΡΟΝΖΕ/*BRASS*	140213
ΣΑΤΙΝΕ/*NICKEL MAT*	140214
ΟΞΥΝΤΕ/*BRASS ANTIQUE*	140215
ΜΑΥΡΟ/*BLACK*	140216
ΛΕΥΚΟ/*WHITE*	140217
ΠΡΑΣΙΝΟ/*FIR GREEN*	140218
ΚΑΦΕ ΣΚΟΥΡΙΑ/*DARK RUST*	140219
ΜΠΛΕ/*BLUE*	140220
ΓΚΡΙ/*GREY*	140221
ΣΚΟΥΡΟ ΟΞΥΝΤΕ/*DARK ANTIQUE*	140222
ΧΑΛΚΟΣ/COPPER	140223
ΧΑΛΚΟΣ ΟΞΕΙΔΩΣΗ/*COP. ANTIQUE*	140224

ΜΕΓΑΛΟ ΜΕΓΕΘΟΣ/LARGE SIZE

ΑΠΛΙΚΑ 4088Σ
ΜΠΡΟΝΖΕ/ BRASS
ΜΕ ΛΕΙΟ ΓΥΑΛΙ ΑΜΜΟΒΟΛΗ

ΟΞΥΝΤΕ/BRASS ANTIQUE
ΜΕ ΛΕΙΟ ΓΥΑΛΙ

ΣΑΤΙΝΕ/NICKEL MAT
ΜΕ ΛΕΙΟ ΓΥΑΛΙ ΑΜΜΟΒΟΛΗ

ΑΠΛΙΚΑ 4088Σ

ΠΕΡΙΓΡΑΦΗ	ΚΩΔΙΚΟΣ
ΜΠΡΟΝΖΕ/*BRASS*	140225
ΣΑΤΙΝΕ/*NICKEL MAT*	140226
ΟΞΥΝΤΕ/*BRASS ANTIQUE*	140227
ΜΑΥΡΟ/*BLACK*	140228
ΛΕΥΚΟ/*WHITE*	140229
ΠΡΑΣΙΝΟ/*FIR GREEN*	140230
ΚΑΦΕ ΣΚΟΥΡΙΑ/*DARK RUST*	140231
ΜΠΛΕ/*BLUE*	140232
ΓΚΡΙ/*GREY*	140233
ΣΚΟΥΡΟ ΟΞΥΝΤΕ/*DARK ANTIQUE*	140234
ΧΑΛΚΟΣ/COPPER	140235
ΧΑΛΚΟΣ ΟΞΕΙΔΩΣΗ/*COP. ANTIQUE*	140236

ΜΕΓΑΛΟ ΜΕΓΕΘΟΣ/LARGE SIZE

ΑΠΛΙΚΑ 4088Σ
ΜΠΡΟΝΖΕ/ BRASS ΜΕ ΡΙΓΩΤΟ ΓΥΑΛΙ

ΟΞΥΝΤΕ/BRASS ANTIQUE
ΜΕ ΡΙΓΩΤΟ ΓΥΑΛΙ

ΣΑΤΙΝΕ/NICKEL MAT
ΜΕ ΡΙΓΩΤΟ ΓΥΑΛΙ
ΑΜΜΟΒΟΛΗ

IP64 CE led GU10 3.5 Watt

UP - DOWN ΣΠΟΤ ΦΩΤΙΣΤΙΚΑ ΤΟΙΧΟΥ

⌀60mm

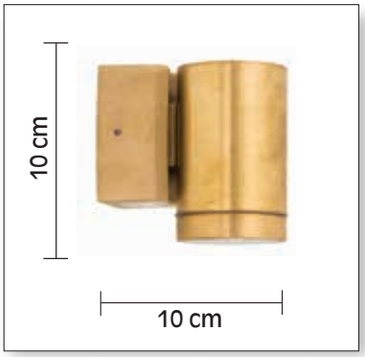

ΣΠΟΤ ΜΟΝΟ 60.1/F
ΜΠΡΟΝΖΕ/ BRASS

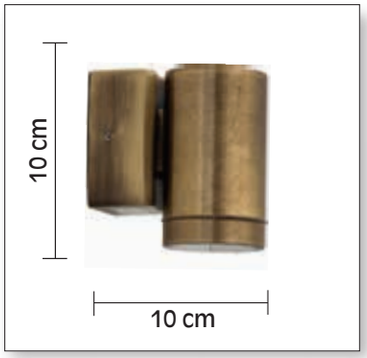

ΣΠΟΤ ΜΟΝΟ 60.1/F
ΟΞΥΝΤΕ/ BRASS ANTIQUE

ΣΠΟΤ ΜΟΝΟ 60.1/F

ΠΕΡΙΓΡΑΦΗ	ΚΩΔΙΚΟΣ
ΜΠΡΟΝΖΕ/*BRASS*	108746
ΣΑΤΙΝΕ/*NICKEL MAT*	108756
ΟΞΥΝΤΕ/*BRASS ANTIQUE*	108753
ΜΑΥΡΟ/*BLACK*	108751
ΛΕΥΚΟ/*WHITE*	108750
ΠΡΑΣΙΝΟ/*FIR GREEN*	108754
ΚΑΦΕ ΣΚΟΥΡΙΑ/*DARK RUST*	108755
ΜΠΛΕ/*BLUE*	108752
ΓΚΡΙ/*GREY*	108749
ΣΚΟΥΡΟ ΟΞΥΝΤΕ/*DARK ANTIQUE*	138923
ΧΑΛΚΟΣ/COPPER	138924
ΧΑΛΚΟΣ ΟΞΕΙΔΩΣΗ/*COP. ANTIQUE*	138925

ΣΠΟΤ ΜΟΝΟ 60.1/F
ΧΡΩΜΙΟ/ CHROME
ΚΩΔΙΚΟΣ: 108744

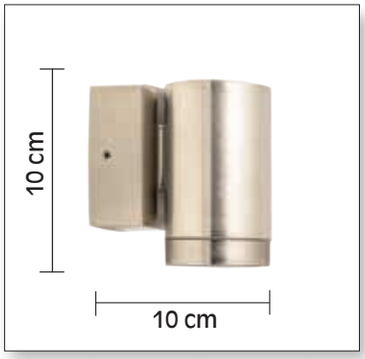

ΣΠΟΤ ΜΟΝΟ 60.1/F
ΣΑΤΙΝΕ/ NICKEL MAT

ΣΠΟΤ ΔΙΠΛΟ 60.2/F

ΠΕΡΙΓΡΑΦΗ	ΚΩΔΙΚΟΣ
ΜΠΡΟΝΖΕ/*BRASS*	108768
ΣΑΤΙΝΕ/*NICKEL MAT*	108777
ΟΞΥΝΤΕ/*BRASS ANTIQUE*	108774
ΜΑΥΡΟ/*BLACK*	108772
ΛΕΥΚΟ/*WHITE*	108771
ΠΡΑΣΙΝΟ/*FIR GREEN*	108775
ΚΑΦΕ ΣΚΟΥΡΙΑ/*DARK RUST*	108776
ΜΠΛΕ/*BLUE*	108773
ΓΚΡΙ/*GREY*	108770
ΣΚΟΥΡΟ ΟΞΥΝΤΕ/*DARK ANTIQUE*	138926
ΧΑΛΚΟΣ/COPPER	138927
ΧΑΛΚΟΣ ΟΞΕΙΔΩΣΗ/*COP. ANTIQUE*	138928

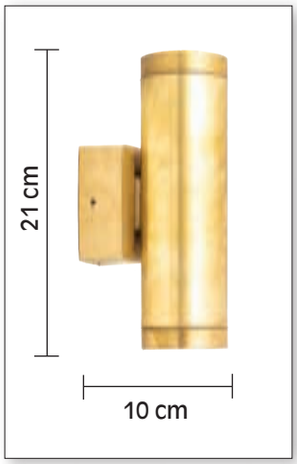

ΣΠΟΤ ΔΙΠΛΟ 60.2/F
ΜΠΡΟΝΖΕ/ BRASS

ΣΠΟΤ ΔΙΠΛΟ 60.2/F
ΣΑΤΙΝΕ/ NICKEL MAT

ΣΠΟΤ ΔΙΠΛΟ 60.2/F
ΟΞΥΝΤΕ/ BRASS ANTIQUE

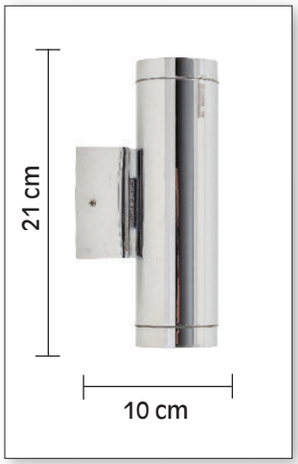

ΣΠΟΤ ΔΙΠΛΟ 60.2/F
ΧΡΩΜΙΟ/ CHROME
CODE: 132819

UP - DOWN ΣΠΟΤ ΦΩΤΙΣΤΙΚΑ ΤΟΙΧΟΥ

⌀ 60mm

IP64 CE led GU10 3.5 Watt

ΣΠΟΤ ΜΟΝΟ 61-13
ΜΠΡΟΝΖΕ/ BRASS

ΣΑΤΙΝΕ/NICKEL MAT

ΧΡΩΜΙΟ/CHROME
ΚΩΔΙΚΟΣ: 132820

ΣΠΟΤ ΜΟΝΟ 61-13

ΠΕΡΙΓΡΑΦΗ	ΚΩΔΙΚΟΣ
ΜΠΡΟΝΖΕ/*BRASS*	108837
ΣΑΤΙΝΕ/*NICKEL MAT*	108845
ΟΞΥΝΤΕ/*BRASS ANTIQUE*	108842
ΜΑΥΡΟ/*BLACK*	108840
ΛΕΥΚΟ/*WHITE*	108839
ΠΡΑΣΙΝΟ/*FIR GREEN*	108843
ΚΑΦΕ ΣΚΟΥΡΙΑ/*DARK RUST*	108844
ΜΠΛΕ/*BLUE*	108841
ΓΚΡΙ/*GREY*	108838
ΣΚΟΥΡΟ ΟΞΥΝΤΕ/*DARK ANTIQUE*	138929
ΧΑΛΚΟΣ/COPPER	138930
ΧΑΛΚΟΣ ΟΞΕΙΔΩΣΗ/*COP. ANTIQUE*	138931

Ο ΚΩΔΙΚΟΣ RN.61-185 & RN.61-13 ΔΙΑΤΙΘΕΤΑΙ ΜΟΝΟ ΜΕ ΠΛΑΣΤΙΚΟ ΤΖΑΜΙ ΑΜΜΟΒΟΛΗ

RN.61-185 & RN.61-13 ARE ONLY AVAILABLE WITH SANDBLASTED POLYCARBONIC GLASS

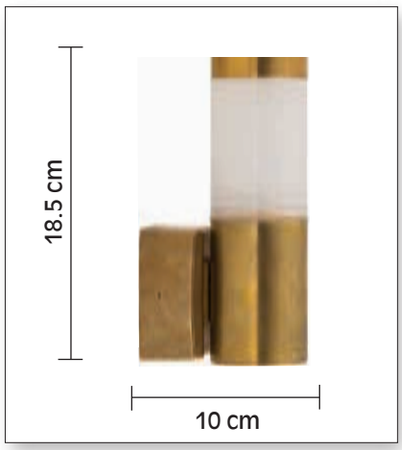

ΣΠΟΤ ΜΟΝΟ 61-185
ΜΠΡΟΝΖΕ/ BRASS

ΣΑΤΙΝΕ/NICKEL MAT

ΣΠΟΤ ΜΟΝΟ 61-185

ΠΕΡΙΓΡΑΦΗ	ΚΩΔΙΚΟΣ
ΜΠΡΟΝΖΕ/*BRASS*	108846
ΣΑΤΙΝΕ/*NICKEL MAT*	108854
ΟΞΥΝΤΕ/*BRASS ANTIQUE*	108851
ΜΑΥΡΟ/*BLACK*	108849
ΛΕΥΚΟ/*WHITE*	108848
ΠΡΑΣΙΝΟ/*FIR GREEN*	108852
ΚΑΦΕ ΣΚΟΥΡΙΑ/*DARK RUST*	108853
ΜΠΛΕ/*BLUE*	108850
ΓΚΡΙ/*GREY*	108847
ΣΚΟΥΡΟ ΟΞΥΝΤΕ/*DARK ANTIQUE*	138932
ΧΑΛΚΟΣ/COPPER	138933
ΧΑΛΚΟΣ ΟΞΕΙΔΩΣΗ/*COP. ANTIQUE*	138934

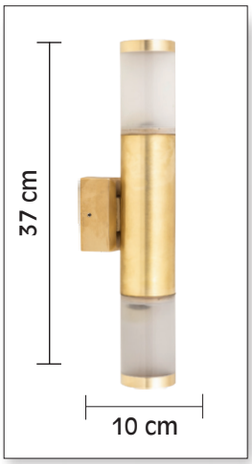

ΣΠΟΤ ΔΙΠΛΟ 61.2/F
ΜΠΡΟΝΖΕ/ BRASS

ΣΠΟΤ ΔΙΠΛΟ 61.2/F

ΠΕΡΙΓΡΑΦΗ	ΚΩΔΙΚΟΣ
ΜΠΡΟΝΖΕ/*BRASS*	139892
ΣΑΤΙΝΕ/*NICKEL MAT*	139893
ΟΞΥΝΤΕ/*BRASS ANTIQUE*	139894
ΜΑΥΡΟ/*BLACK*	139895
ΛΕΥΚΟ/*WHITE*	139896
ΠΡΑΣΙΝΟ/*FIR GREEN*	139897
ΚΑΦΕ ΣΚΟΥΡΙΑ/*DARK RUST*	139898
ΜΠΛΕ/*BLUE*	139899
ΓΚΡΙ/*GREY*	139900
ΣΚΟΥΡΟ ΟΞΥΝΤΕ/*DARK ANTIQUE*	139901
ΧΑΛΚΟΣ/COPPER	139902
ΧΑΛΚΟΣ ΟΞΕΙΔΩΣΗ/*COP. ANTIQUE*	139903

IP64 CE led GU10 3.5 Watt

ΣΠΟΤ ΦΩΤΙΣΤΙΚΑ
⌀60mm

ΣΠΟΤ ΠΡΟΒΟΛΑΚΙ 67.1/F
ΜΠΡΟΝΖΕ/BRASS

ΟΞΥΝΤΕ/BRASS ANTIQUE

ΣΑΤΙΝΕ/NICKEL MAT

ΣΠΟΤ ΠΡΟΒΟΛΑΚΙ 67.1/F

ΠΕΡΙΓΡΑΦΗ	ΚΩΔΙΚΟΣ
ΜΠΡΟΝΖΕ/*BRASS*	132745
ΣΑΤΙΝΕ/*NICKEL MAT*	132746
ΟΞΥΝΤΕ/*BRASS ANTIQUE*	132747
ΜΑΥΡΟ/*BLACK*	132748
ΛΕΥΚΟ/*WHITE*	132749
ΠΡΑΣΙΝΟ/*FIR GREEN*	132750
ΚΑΦΕ ΣΚΟΥΡΙΑ/*DARK RUST*	132751
ΜΠΛΕ/*BLUE*	132752
ΓΚΡΙ/*GREY*	132753
ΣΚΟΥΡΟ ΟΞΥΝΤΕ/*DARK ANTIQUE*	138938
ΧΑΛΚΟΣ/COPPER	138939
ΧΑΛΚΟΣ ΟΞΕΙΔΩΣΗ/*COP. ANTIQUE*	138940

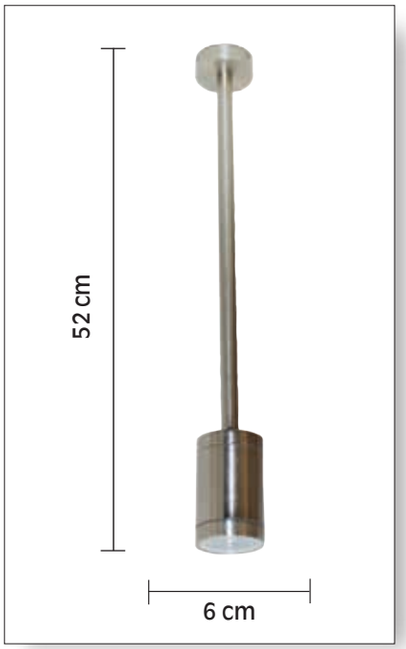

ΣΠΟΤ ΟΡΟΦΗΣ ΚΡΕΜΑΣΤΟ 60114
ΣΑΤΙΝΕ/NICKEL MAT

ΣΠΟΤ ΟΡΟΦΗΣ 69.1/F
ΜΠΡΟΝΖΕ/BRASS

ΣΠΟΤ ΟΡΟΦΗΣ 69.1/F

ΠΕΡΙΓΡΑΦΗ	ΚΩΔΙΚΟΣ
ΜΠΡΟΝΖΕ/*BRASS*	140290
ΣΑΤΙΝΕ/*NICKEL MAT*	140291
ΟΞΥΝΤΕ/*BRASS ANTIQUE*	140292
ΜΑΥΡΟ/*BLACK*	140293
ΛΕΥΚΟ/*WHITE*	140294
ΠΡΑΣΙΝΟ/*FIR GREEN*	140295
ΚΑΦΕ ΣΚΟΥΡΙΑ/*DARK RUST*	140296
ΜΠΛΕ/*BLUE*	140297
ΓΚΡΙ/*GREY*	140298
ΣΚΟΥΡΟ ΟΞΥΝΤΕ/*DARK ANTIQUE*	140299
ΧΑΛΚΟΣ/COPPER	140300
ΧΑΛΚΟΣ ΟΞΕΙΔΩΣΗ/*COP. ANTIQUE*	140301

ΧΑΛΚΟΣ/COPPER

ΣΠΟΤ ΑΠΛΙΚΑ 6011
ΜΠΡΟΝΖΕ/BRASS

ΟΞΥΝΤΕ/BRASS ANTIQUE

ΣΠΟΤ ΑΠΛΙΚΑ 6011

ΠΕΡΙΓΡΑΦΗ	ΚΩΔΙΚΟΣ
ΜΠΡΟΝΖΕ/*BRASS*	140278
ΣΑΤΙΝΕ/*NICKEL MAT*	140279
ΟΞΥΝΤΕ/*BRASS ANTIQUE*	140280
ΜΑΥΡΟ/*BLACK*	140281
ΛΕΥΚΟ/*WHITE*	140282
ΠΡΑΣΙΝΟ/*FIR GREEN*	140283
ΚΑΦΕ ΣΚΟΥΡΙΑ/*DARK RUST*	140284
ΜΠΛΕ/*BLUE*	140285
ΓΚΡΙ/*GREY*	140286
ΣΚΟΥΡΟ ΟΞΥΝΤΕ/*DARK ANTIQUE*	140287
ΧΑΛΚΟΣ/COPPER	140288
ΧΑΛΚΟΣ ΟΞΕΙΔΩΣΗ/*COP. ANTIQUE*	140289

ΣΠΟΤ ΟΡΟΦΗΣ ΚΡΕΜΑΣΤΟ 60114

ΠΕΡΙΓΡΑΦΗ	ΚΩΔΙΚΟΣ
ΜΠΡΟΝΖΕ/*BRASS*	140302
ΣΑΤΙΝΕ/*NICKEL MAT*	140303
ΟΞΥΝΤΕ/*BRASS ANTIQUE*	140304
ΜΑΥΡΟ/*BLACK*	140305
ΛΕΥΚΟ/*WHITE*	140306
ΠΡΑΣΙΝΟ/*FIR GREEN*	140307
ΚΑΦΕ ΣΚΟΥΡΙΑ/*DARK RUST*	140308
ΜΠΛΕ/*BLUE*	140309
ΓΚΡΙ/*GREY*	140310
ΣΚΟΥΡΟ ΟΞΥΝΤΕ/*DARK ANTIQUE*	140311
ΧΑΛΚΟΣ/COPPER	140312
ΧΑΛΚΟΣ ΟΞΕΙΔΩΣΗ/*COP. ANTIQUE*	140313

IP64 CE led GU10 3.5 Watt

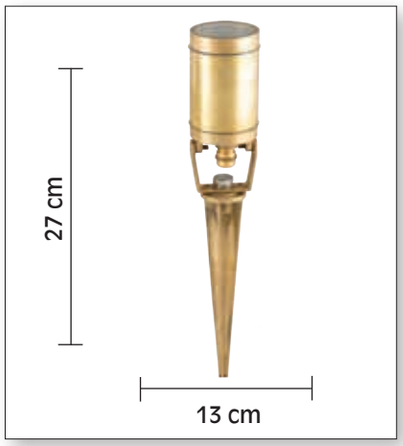

ΣΠΟΤ ΚΑΡΦΙ 66.1/F
ΜΠΡΟΝΖΕ/ BRASS

ΣΑΤΙΝΕ/NICKEL MAT

ΟΞΥΝΤΕ/
BRASS ANTIQUE

ΣΠΟΤ ΚΑΡΦΙ 66.1/F

ΠΕΡΙΓΡΑΦΗ	ΚΩΔΙΚΟΣ
ΜΠΡΟΝΖΕ/*BRASS*	132735
ΣΑΤΙΝΕ/*NICKEL MAT*	132736
ΟΞΥΝΤΕ/*BRASS ANTIQUE*	132737
ΜΑΥΡΟ/*BLACK*	132738
ΛΕΥΚΟ/*WHITE*	132739
ΠΡΑΣΙΝΟ/*FIR GREEN*	132740
ΚΑΦΕ ΣΚΟΥΡΙΑ/*DARK RUST*	132743
ΜΠΛΕ/*BLUE*	132741
ΓΚΡΙ/*GREY*	132744
ΣΚΟΥΡΟ ΟΞΥΝΤΕ/*DARK ANTIQUE*	138935
ΧΑΛΚΟΣ/COPPER	138936
ΧΑΛΚΟΣ ΟΞΕΙΔΩΣΗ/*COP. ANTIQUE*	138937

ΣΠΟΤ ΕΔΑΦΟΥΣ ΜΟΝΟ
ΣΤΑΘΕΡΟ - ΚΟΛΩΝΑΤΟ
F40-1-50
ΜΠΡΟΝΖΕ/ BRASS

ΣΠΟΤ ΕΔΑΦΟΥΣ ΜΟΝΟ ΣΤΑΘΕΡΟ ΚΟΛΩΝΑΤΟ F40-1-50

ΠΕΡΙΓΡΑΦΗ	ΚΩΔΙΚΟΣ
ΜΠΡΟΝΖΕ/*BRASS*	139868
ΣΑΤΙΝΕ/*NICKEL MAT*	139869
ΟΞΥΝΤΕ/*BRASS ANTIQUE*	139870
ΜΑΥΡΟ/*BLACK*	139871
ΛΕΥΚΟ/*WHITE*	139872
ΠΡΑΣΙΝΟ/*FIR GREEN*	139873
ΚΑΦΕ ΣΚΟΥΡΙΑ/*DARK RUST*	139874
ΜΠΛΕ/*BLUE*	139875
ΓΚΡΙ/*GREY*	139876
ΣΚΟΥΡΟ ΟΞΥΝΤΕ/*DARK ANTIQUE*	139877
ΧΑΛΚΟΣ/COPPER	139878
ΧΑΛΚΟΣ ΟΞΕΙΔΩΣΗ/*COP. ANTIQUE*	139879

ΣΠΟΤ ΕΔΑΦΟΥΣ ΔΙΠΛΟ
ΣΤΑΘΕΡΟ -ΚΟΛΩΝΑΤΟ
F40-2-50
ΜΠΡΟΝΖΕ/ BRASS

ΣΠΟΤ ΕΔΑΦΟΥΣ ΔΙΠΛΟ ΣΤΑΘΕΡΟ ΚΟΛΩΝΑΤΟ F40-2-50

ΠΕΡΙΓΡΑΦΗ	ΚΩΔΙΚΟΣ
ΜΠΡΟΝΖΕ/*BRASS*	140147
ΣΑΤΙΝΕ/*NICKEL MAT*	140148
ΟΞΥΝΤΕ/*BRASS ANTIQUE*	140149
ΜΑΥΡΟ/*BLACK*	140150
ΛΕΥΚΟ/*WHITE*	140151
ΠΡΑΣΙΝΟ/*FIR GREEN*	140152
ΚΑΦΕ ΣΚΟΥΡΙΑ/*DARK RUST*	140153
ΜΠΛΕ/*BLUE*	140154
ΓΚΡΙ/*GREY*	140155
ΣΚΟΥΡΟ ΟΞΥΝΤΕ/*DARK ANTIQUE*	140156
ΧΑΛΚΟΣ/COPPER	140157
ΧΑΛΚΟΣ ΟΞΕΙΔΩΣΗ/*COP. ANTIQUE*	140158

ΣΠΟΤ ΕΔΑΦΟΥΣ ΜΟΝΟ
ΣΤΑΘΕΡΟ - ΚΟΛΩΝΑΤΟ
F60-1-35
ΜΠΡΟΝΖΕ/ BRASS

ΣΠΟΤ ΕΔΑΦΟΥΣ ΜΟΝΟ ΣΤΑΘΕΡΟ ΚΟΛΩΝΑΤΟ F60-1-35

ΠΕΡΙΓΡΑΦΗ	ΚΩΔΙΚΟΣ
ΜΠΡΟΝΖΕ/*BRASS*	139880
ΣΑΤΙΝΕ/*NICKEL MAT*	139881
ΟΞΥΝΤΕ/*BRASS ANTIQUE*	139882
ΜΑΥΡΟ/*BLACK*	139883
ΛΕΥΚΟ/*WHITE*	139884
ΠΡΑΣΙΝΟ/*FIR GREEN*	139885
ΚΑΦΕ ΣΚΟΥΡΙΑ/*DARK RUST*	139886
ΜΠΛΕ/*BLUE*	139887
ΓΚΡΙ/*GREY*	139888
ΣΚΟΥΡΟ ΟΞΥΝΤΕ/*DARK ANTIQUE*	139889
ΧΑΛΚΟΣ/COPPER	139890
ΧΑΛΚΟΣ ΟΞΕΙΔΩΣΗ/*COP. ANTIQUE*	139891

ΣΠΟΤ ΕΔΑΦΟΥΣ ΔΙΠΛΟ
ΣΤΑΘΕΡΟ - ΚΟΛΩΝΑΤΟ
F60-2-35
ΜΠΡΟΝΖΕ/ BRASS

ΣΠΟΤ ΕΔΑΦΟΥΣ ΔΙΠΛΟ ΣΤΑΘΕΡΟ ΚΟΛΩΝΑΤΟ F60-2-35

ΠΕΡΙΓΡΑΦΗ	ΚΩΔΙΚΟΣ
ΜΠΡΟΝΖΕ/*BRASS*	140189
ΣΑΤΙΝΕ/*NICKEL MAT*	140190
ΟΞΥΝΤΕ/*BRASS ANTIQUE*	140191
ΜΑΥΡΟ/*BLACK*	140192
ΛΕΥΚΟ/*WHITE*	140193
ΠΡΑΣΙΝΟ/*FIR GREEN*	140194
ΚΑΦΕ ΣΚΟΥΡΙΑ/*DARK RUST*	140195
ΜΠΛΕ/*BLUE*	140196
ΓΚΡΙ/*GREY*	140197
ΣΚΟΥΡΟ ΟΞΥΝΤΕ/*DARK ANTIQUE*	140198
ΧΑΛΚΟΣ/COPPER	140199
ΧΑΛΚΟΣ ΟΞΕΙΔΩΣΗ/*COP. ANTIQUE*	140200

IP54 CE GU10 ΛΑΜΠΤΗΡΑ ΑΛΟΓΟΝΟΥ 35 Watt

UP - DOWN ΣΠΟΤ ΦΩΤΙΣΤΙΚΑ ΤΟΙΧΟΥ

⌀60mm

ΣΠΟΤ ΜΟΝΟ 131564
ΜΠΡΟΝΖΕ/ BRASS

ΣΠΟΤ ΣΠΑΣΤΟ 131094
ΜΠΡΟΝΖΕ/ BRASS

IP64 CE 2xGU10 2x35 Watt

ΣΠΟΤ ΔΙΠΛΟ 131565
ΜΠΡΟΝΖΕ/ BRASS

ΣΠΟΤ ΧΩΝΕΥΤΟ 131570
ΜΠΡΟΝΖΕ/ BRASS

UP - DOWN ΣΠΟΤ ΦΩΤΙΣΤΙΚΑ ΤΟΙΧΟΥ
⌀ 60mm

IP54 CE GU10 ΛΑΜΠΤΗΡΑ ΑΛΟΓΟΝΟΥ 35 Watt

ΣΠΟΤ ΜΟΝΟ 131568
ΑΝΟΞΕΙΔΩΤΟ/STAINLESS STEEL

ΣΠΟΤ ΣΠΑΣΤΟ 131567
ΑΝΟΞΕΙΔΩΤΟ/STAINLESS STEEL

ΣΠΟΤ ΔΙΠΛΟ 131569
ΑΝΟΞΕΙΔΩΤΟ/STAINLESS STEEL

IP54 CE GU10 ΛΑΜΠΤΗΡΑ ΑΛΟΓΟΝΟΥ 35 Watt

UP - DOWN ΣΠΟΤ ΦΩΤΙΣΤΙΚΑ ΤΟΙΧΟΥ

⌀60mm

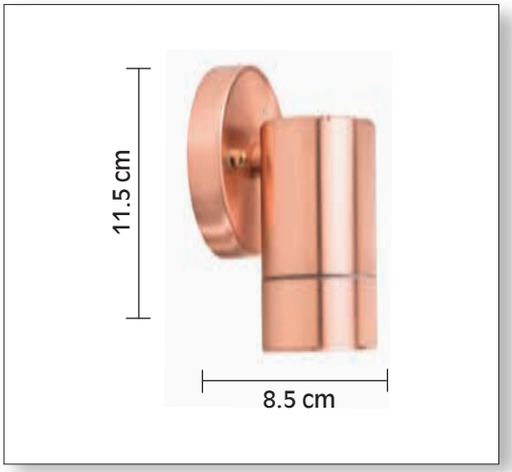

ΣΠΟΤ ΜΟΝΟ 131585 *ΧΑΛΚΟΣ/COPPER*

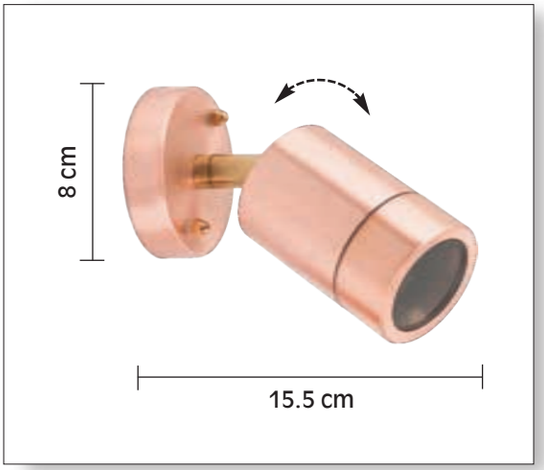

ΣΠΟΤ ΣΠΑΣΤΟ 131584 *ΧΑΛΚΟΣ/COPPER*

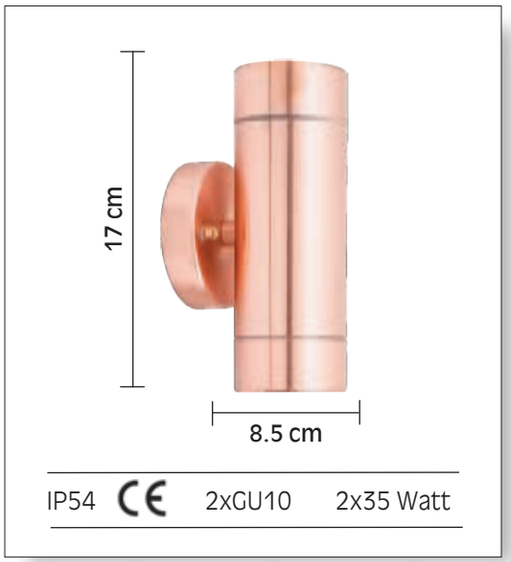

IP54 CE 2xGU10 2x35 Watt

ΣΠΟΤ ΔΙΠΛΟ 131586 *ΧΑΛΚΟΣ/COPPER*

POLYCARBONATE TRANSPARENT/OPAL DIFFUSER

IP55 CE led GU10 6 Watt

ΚΟΛΩΝΑΤΟ F60/K-45
ΜΠΡΟΝΖΕ/BRASS

ΚΟΛΩΝΑΤΟ F60/K-45

ΠΕΡΙΓΡΑΦΗ	ΚΩΔΙΚΟΣ
ΜΠΡΟΝΖΕ/*BRASS*	117778
ΣΑΤΙΝΕ/*NICKEL MAT*	117786
ΟΞΥΝΤΕ/*BRASS ANTIQUE*	117783
ΜΑΥΡΟ/*BLACK*	117781
ΛΕΥΚΟ/*WHITE*	117780
ΠΡΑΣΙΝΟ/*FIR GREEN*	117784
ΚΑΦΕ ΣΚΟΥΡΙΑ/*DARK RUST*	117785
ΜΠΛΕ/*BLUE*	117782
ΓΚΡΙ/*GREY*	117779
ΣΚΟΥΡΟ ΟΞΥΝΤΕ/*DARK ANTIQUE*	138944
ΧΑΛΚΟΣ/COPPER	138945
ΧΑΛΚΟΣ ΟΞΕΙΔΩΣΗ/*COP. ANTIQUE*	138946

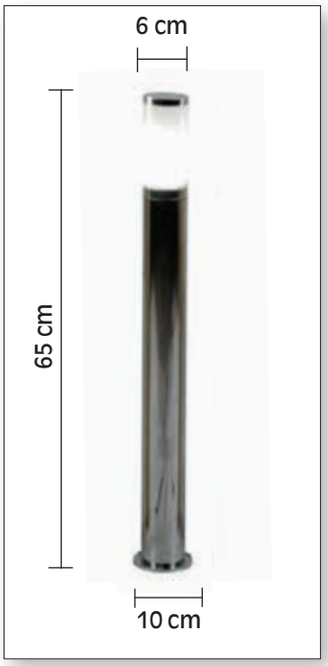

ΚΟΛΩΝΑΤΟ F60/K-65
ΧΡΩΜΙΟ/CHROME
ΚΩΔΙΚΟΣ: 132812

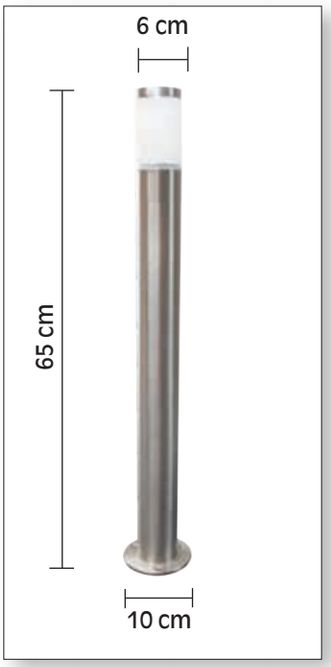

ΚΟΛΩΝΑΤΟ F60/K-65
ΣΑΤΙΝΕ/NICKEL MAT

ΚΟΛΩΝΑΤΟ F60/K-65

ΠΕΡΙΓΡΑΦΗ	ΚΩΔΙΚΟΣ
ΜΠΡΟΝΖΕ/*BRASS*	117787
ΣΑΤΙΝΕ/*NICKEL MAT*	117795
ΟΞΥΝΤΕ/*BRASS ANTIQUE*	117792
ΜΑΥΡΟ/*BLACK*	117790
ΛΕΥΚΟ/*WHITE*	117789
ΠΡΑΣΙΝΟ/*FIR GREEN*	117793
ΚΑΦΕ ΣΚΟΥΡΙΑ/*DARK RUST*	117794
ΜΠΛΕ/*BLUE*	117791
ΓΚΡΙ/*GREY*	117788
ΣΚΟΥΡΟ ΟΞΥΝΤΕ/*DARK ANTIQUE*	138941
ΧΑΛΚΟΣ/COPPER	138942
ΧΑΛΚΟΣ ΟΞΕΙΔΩΣΗ/*COP. ANTIQUE*	138943

ΚΟΛΩΝΑΤΟ F80/K-65
ΜΠΡΟΝΖΕ/BRASS

ΚΟΛΩΝΑΤΟ F80/K-45

ΠΕΡΙΓΡΑΦΗ	ΚΩΔΙΚΟΣ
ΜΠΡΟΝΖΕ/*BRASS*	117816
ΣΑΤΙΝΕ/*NICKEL MAT*	138259
ΟΞΥΝΤΕ/*BRASS ANTIQUE*	139472
ΜΑΥΡΟ/*BLACK*	139473
ΛΕΥΚΟ/*WHITE*	139474
ΠΡΑΣΙΝΟ/*FIR GREEN*	139475
ΚΑΦΕ ΣΚΟΥΡΙΑ/*DARK RUST*	139476
ΜΠΛΕ/*BLUE*	139477
ΓΚΡΙ/*GREY*	139478
ΣΚΟΥΡΟ ΟΞΥΝΤΕ/*DARK ANTIQUE*	139479
ΧΑΛΚΟΣ/COPPER	139480
ΧΑΛΚΟΣ ΟΞΕΙΔΩΣΗ/*COP. ANTIQUE*	139481

ΚΟΛΩΝΑΤΟ F80/K-65

ΠΕΡΙΓΡΑΦΗ	ΚΩΔΙΚΟΣ
ΜΠΡΟΝΖΕ/*BRASS*	117817
ΣΑΤΙΝΕ/*NICKEL MAT*	117827
ΟΞΥΝΤΕ/*BRASS ANTIQUE*	117824
ΜΑΥΡΟ/*BLACK*	117822
ΛΕΥΚΟ/*WHITE*	117821
ΠΡΑΣΙΝΟ/*FIR GREEN*	117825
ΚΑΦΕ ΣΚΟΥΡΙΑ/*DARK RUST*	117826
ΜΠΛΕ/*BLUE*	117823
ΓΚΡΙ/*GREY*	117820
ΣΚΟΥΡΟ ΟΞΥΝΤΕ/*DARK ANTIQUE*	138947
ΧΑΛΚΟΣ/COPPER	138948
ΧΑΛΚΟΣ ΟΞΕΙΔΩΣΗ/*COP. ANTIQUE*	138949

IP43 CE E27 20 Watt

ΠΥΡΟΦΑΝΙΑ/FISHING STYLE LANTERNS

ΠΥΡΟΦΑΝΙ 450
ΟΞΥΝΤΕ/ BRASS ANTIQUE

ΣΑΤΙΝΕ/NICKEL MAT

ΜΠΡΟΝΖΕ/BRASS

ΧΑΛΚΟΣ/COPPER

ΠΥΡΟΦΑΝΙ 450 ΜΕ ΑΛΥΣΙΔΑ

ΠΕΡΙΓΡΑΦΗ	ΚΩΔΙΚΟΣ
ΜΠΡΟΝΖΕ/*BRASS*	107256
ΣΑΤΙΝΕ/*NICKEL MAT*	107267
ΟΞΥΝΤΕ/*BRASS ANTIQUE*	107264
ΜΑΥΡΟ/*BLACK*	107260
ΛΕΥΚΟ/*WHITE*	107259
ΠΡΑΣΙΝΟ/*FIR GREEN*	107265
ΚΑΦΕ ΣΚΟΥΡΙΑ/*DARK RUST*	107266
ΜΠΛΕ/*BLUE*	107261
ΓΚΡΙ/*GREY*	130278
ΣΚΟΥΡΟ ΟΞΥΝΤΕ/*DARK ANTIQUE*	138950
ΧΑΛΚΟΣ/COPPER	107268
ΧΑΛΚΟΣ ΟΞΕΙΔΩΣΗ/*COP. ANTIQUE*	138951

ΠΥΡΟΦΑΝΙ 451
ΣΑΤΙΝΕ/ NICKEL MAT

ΣΚΟΥΡΟ ΟΞΥΝΤΕ/
DARK ANTIQUE

ΜΠΡΟΝΖΕ/BRASS

ΠΥΡΟΦΑΝΙ 451 ΜΕ ΑΛΥΣΙΔΑ

ΠΕΡΙΓΡΑΦΗ	ΚΩΔΙΚΟΣ
ΜΠΡΟΝΖΕ/*BRASS*	107269
ΣΑΤΙΝΕ/*NICKEL MAT*	107296
ΟΞΥΝΤΕ/*BRASS ANTIQUE*	107292
ΜΑΥΡΟ/*BLACK*	107288
ΛΕΥΚΟ/*WHITE*	107287
ΠΡΑΣΙΝΟ/*FIR GREEN*	107293
ΚΑΦΕ ΣΚΟΥΡΙΑ/*DARK RUST*	107295
ΜΠΛΕ/*BLUE*	107289
ΓΚΡΙ/*GREY*	107284
ΣΚΟΥΡΟ ΟΞΥΝΤΕ/*DARK ANTIQUE*	133018
ΧΑΛΚΟΣ/COPPER	138952
ΧΑΛΚΟΣ ΟΞΕΙΔΩΣΗ/*COP. ANTIQUE*	138953

ΑΠΛΙΚΑ 426
ΟΞΥΝΤΕ/ BRASS ANTIQUE

ΜΠΡΟΝΖΕ/BRASS

ΣΑΤΙΝΕ/NICKEL MAT

ΑΠΛΙΚΑ 426

ΠΕΡΙΓΡΑΦΗ	ΚΩΔΙΚΟΣ
ΜΠΡΟΝΖΕ/*BRASS*	106478
ΣΑΤΙΝΕ/*NICKEL MAT*	106489
ΟΞΥΝΤΕ/*BRASS ANTIQUE*	106485
ΜΑΥΡΟ/*BLACK*	106482
ΛΕΥΚΟ/*WHITE*	106481
ΠΡΑΣΙΝΟ/*FIR GREEN*	106486
ΚΑΦΕ ΣΚΟΥΡΙΑ/*DARK RUST*	106488
ΜΠΛΕ/*BLUE*	106483
ΓΚΡΙ/*GREY*	106480
ΣΚΟΥΡΟ ΟΞΥΝΤΕ/*DARK ANTIQUE*	138957
ΧΑΛΚΟΣ/COPPER	138958
ΧΑΛΚΟΣ ΟΞΕΙΔΩΣΗ/*COP. ANTIQUE*	138959

ΠΥΡΟΦΑΝΙ 4521
ΜΕ ΡΥΘΜΙΖΟΜΕΝΗ ΝΤΙΖΑ/
BRASS WITH ADJUSTABLE ROD SUSPENSION
ΚΩΔΙΚΟΣ:132912

ΠΥΡΟΦΑΝΙ 452
ΣΑΤΙΝΕ/NICKEL MAT
ΜΕ ΑΛΥΣΙΔΑ

ΟΞΥΝΤΕ/
BRASS ANTIQUE
ΜΕ ΑΛΥΣΙΔΑ

ΠΥΡΟΦΑΝΙ 452 ΜΕ ΑΛΥΣΙΔΑ

ΠΕΡΙΓΡΑΦΗ	ΚΩΔΙΚΟΣ
ΜΠΡΟΝΖΕ/*BRASS*	107298
ΣΑΤΙΝΕ/*NICKEL MAT*	107326
ΟΞΥΝΤΕ/*BRASS ANTIQUE*	107323
ΜΑΥΡΟ/*BLACK*	107319
ΛΕΥΚΟ/*WHITE*	107318
ΠΡΑΣΙΝΟ/*FIR GREEN*	107324
ΚΑΦΕ ΣΚΟΥΡΙΑ/*DARK RUST*	107325
ΜΠΛΕ/*BLUE*	107320
ΓΚΡΙ/*GREY*	107317
ΣΚΟΥΡΟ ΟΞΥΝΤΕ/*DARK ANTIQUE*	138954
ΧΑΛΚΟΣ/COPPER	138955
ΧΑΛΚΟΣ ΟΞΕΙΔΩΣΗ/*COP. ANTIQUE*	138956

ΠΥΡΟΦΑΝΙΑ/FISHING STYLE LANTERNS

IP43 CE E27 20 Watt

ΠΥΡΟΦΑΝΙ 4424 *ΟΞΥΝΤΕ/ BRASS ANTIQUE*

ΠΥΡΟΦΑΝΙ 4424

ΠΕΡΙΓΡΑΦΗ	ΚΩΔΙΚΟΣ
ΜΠΡΟΝΖΕ/*BRASS*	132118
ΣΑΤΙΝΕ/*NICKEL MAT*	132119
ΟΞΥΝΤΕ/*BRASS ANTIQUE*	132120
ΜΑΥΡΟ/*BLACK*	132121
ΛΕΥΚΟ/*WHITE*	132122
ΠΡΑΣΙΝΟ/*FIR GREEN*	132123
ΚΑΦΕ ΣΚΟΥΡΙΑ/*DARK RUST*	132124
ΜΠΛΕ/*BLUE*	132125
ΓΚΡΙ/*GREY*	132126
ΣΚΟΥΡΟ ΟΞΥΝΤΕ/*DARK ANTIQUE*	138960
ΧΑΛΚΟΣ/COPPER	138961
ΧΑΛΚΟΣ ΟΞΕΙΔΩΣΗ/*COP. ANTIQUE*	138962

ΠΥΡΟΦΑΝΙ 4434 *ΟΞΥΝΤΕ/ BRASS ANTIQUE*

ΠΥΡΟΦΑΝΙ 4434

ΠΕΡΙΓΡΑΦΗ	ΚΩΔΙΚΟΣ
ΜΠΡΟΝΖΕ/*BRASS*	132127
ΣΑΤΙΝΕ/*NICKEL MAT*	132128
ΟΞΥΝΤΕ/*BRASS ANTIQUE*	132129
ΜΑΥΡΟ/*BLACK*	132130
ΛΕΥΚΟ/*WHITE*	132131
ΠΡΑΣΙΝΟ/*FIR GREEN*	132132
ΚΑΦΕ ΣΚΟΥΡΙΑ/*DARK RUST*	132133
ΜΠΛΕ/*BLUE*	132134
ΓΚΡΙ/*GREY*	132135
ΣΚΟΥΡΟ ΟΞΥΝΤΕ/*DARK ANTIQUE*	138963
ΧΑΛΚΟΣ/COPPER	138964
ΧΑΛΚΟΣ ΟΞΕΙΔΩΣΗ/*COP. ANTIQUE*	138965

ΜΟΝΟΦΩΤΟ 470 *ΟΞΥΝΤΕ/ BRASS ANTIQUE*

ΜΠΡΟΝΖΕ/BRASS

ΣΑΤΙΝΕ/NICKEL MAT

ΜΟΝΟΦΩΤΟ 470

ΠΕΡΙΓΡΑΦΗ	ΚΩΔΙΚΟΣ
ΜΠΡΟΝΖΕ/*BRASS*	107883
ΣΑΤΙΝΕ/*NICKEL MAT*	107892
ΟΞΥΝΤΕ/*BRASS ANTIQUE*	107889
ΜΑΥΡΟ/*BLACK*	107886
ΛΕΥΚΟ/*WHITE*	107885
ΠΡΑΣΙΝΟ/*FIR GREEN*	107890
ΚΑΦΕ ΣΚΟΥΡΙΑ/*DARK RUST*	107891
ΜΠΛΕ/*BLUE*	107887
ΓΚΡΙ/*GREY*	107884
ΣΚΟΥΡΟ ΟΞΥΝΤΕ/*DARK ANTIQUE*	138966
ΧΑΛΚΟΣ/COPPER	138867
ΧΑΛΚΟΣ ΟΞΕΙΔΩΣΗ/*COP. ANTIQUE*	138868

IP43 CE E27 20 Watt

ΑΠΛΙΚΑ 424

ΟΞΥΝΤΕ/ BRASS ANTIQUE

ΜΠΡΟΝΖΕ/BRASS

ΣΑΤΙΝΕ/NICKEL MAT

ΑΠΛΙΚΑ 424

ΠΕΡΙΓΡΑΦΗ	ΚΩΔΙΚΟΣ
ΜΠΡΟΝΖΕ/*BRASS*	106413
ΣΑΤΙΝΕ/*NICKEL MAT*	106464
ΟΞΥΝΤΕ/*BRASS ANTIQUE*	106461
ΜΑΥΡΟ/*BLACK*	106458
ΛΕΥΚΟ/*WHITE*	106457
ΠΡΑΣΙΝΟ/*FIR GREEN*	106462
ΚΑΦΕ ΣΚΟΥΡΙΑ/*DARK RUST*	106463
ΜΠΛΕ/*BLUE*	106459
ΓΚΡΙ/*GREY*	106456
ΣΚΟΥΡΟ ΟΞΥΝΤΕ/*DARK ANTIQUE*	138969
ΧΑΛΚΟΣ/COPPER	138970
ΧΑΛΚΟΣ ΟΞΕΙΔΩΣΗ/*COP. ANTIQUE*	138971

ΑΠΛΙΚΑ 4242

ΟΞΥΝΤΕ/ BRASS ANTIQUE

ΑΠΛΙΚΑ 4242

ΠΕΡΙΓΡΑΦΗ	ΚΩΔΙΚΟΣ
ΜΠΡΟΝΖΕ/*BRASS*	131863
ΣΑΤΙΝΕ/*NICKEL MAT*	131864
ΟΞΥΝΤΕ/*BRASS ANTIQUE*	131865
ΜΑΥΡΟ/*BLACK*	131866
ΛΕΥΚΟ/*WHITE*	131867
ΠΡΑΣΙΝΟ/*FIR GREEN*	131868
ΚΑΦΕ ΣΚΟΥΡΙΑ/*DARK RUST*	131869
ΜΠΛΕ/*BLUE*	131870
ΓΚΡΙ/*GREY*	131871
ΣΚΟΥΡΟ ΟΞΥΝΤΕ/*DARK ANTIQUE*	138972
ΧΑΛΚΟΣ/COPPER	138973
ΧΑΛΚΟΣ ΟΞΕΙΔΩΣΗ/*COP. ANTIQUE*	138974

ΑΠΛΙΚΑ 4241

ΟΞΥΝΤΕ/ BRASS ANTIQUE

ΑΠΛΙΚΑ 4241

ΠΕΡΙΓΡΑΦΗ	ΚΩΔΙΚΟΣ
ΜΠΡΟΝΖΕ/*BRASS*	131855
ΣΑΤΙΝΕ/*NICKEL MAT*	131856
ΟΞΥΝΤΕ/*BRASS ANTIQUE*	130895
ΜΑΥΡΟ/*BLACK*	131857
ΛΕΥΚΟ/*WHITE*	131858
ΠΡΑΣΙΝΟ/*FIR GREEN*	131859
ΚΑΦΕ ΣΚΟΥΡΙΑ/*DARK RUST*	131860
ΜΠΛΕ/*BLUE*	131861
ΓΚΡΙ/*GREY*	131862
ΣΚΟΥΡΟ ΟΞΥΝΤΕ/*DARK ANTIQUE*	138975
ΧΑΛΚΟΣ/COPPER	138976
ΧΑΛΚΟΣ ΟΞΕΙΔΩΣΗ/*COP. ANTIQUE*	138977

IP43 CE E27 20 Watt

ΚΟΛΩΝΑΤΟ 424-162 *ΜΠΡΟΝΖΕ/BRASS*

ΣΑΤΙΝΕ/NICKEL MAT

ΚΟΛΩΝΑΤΟ 424-162

ΠΕΡΙΓΡΑΦΗ	ΚΩΔΙΚΟΣ
ΜΠΡΟΝΖΕ/*BRASS*	130239
ΣΑΤΙΝΕ/*NICKEL MAT*	106421
ΟΞΥΝΤΕ/*BRASS ANTIQUE*	106418
ΜΑΥΡΟ/*BLACK*	106417
ΛΕΥΚΟ/*WHITE*	106416
ΠΡΑΣΙΝΟ/*FIR GREEN*	106419
ΚΑΦΕ ΣΚΟΥΡΙΑ/*DARK RUST*	106420
ΜΠΛΕ/*BLUE*	106422
ΓΚΡΙ/*GREY*	106415

ΚΟΛΩΝΑΤΟ 424-185

ΠΕΡΙΓΡΑΦΗ	ΚΩΔΙΚΟΣ
ΜΠΡΟΝΖΕ/*BRASS*	130240
ΣΑΤΙΝΕ/*NICKEL MAT*	106430
ΟΞΥΝΤΕ/*BRASS ANTIQUE*	106427
ΜΑΥΡΟ/*BLACK*	106425
ΛΕΥΚΟ/*WHITE*	106424
ΠΡΑΣΙΝΟ/*FIR GREEN*	106428
ΚΑΦΕ ΣΚΟΥΡΙΑ/*DARK RUST*	106429
ΜΠΛΕ/*BLUE*	106426
ΓΚΡΙ/*GREY*	106423

ΚΟΛΩΝΑΤΟ 424-285 *ΟΞΥΝΤΕ/ BRASS ANTIQUE*

ΚΟΛΩΝΑΤΟ 424-262

ΠΕΡΙΓΡΑΦΗ	ΚΩΔΙΚΟΣ
ΜΠΡΟΝΖΕ/*BRASS*	130241
ΣΑΤΙΝΕ/*NICKEL MAT*	106443
ΟΞΥΝΤΕ/*BRASS ANTIQUE*	106440
ΜΑΥΡΟ/*BLACK*	106438
ΛΕΥΚΟ/*WHITE*	106437
ΠΡΑΣΙΝΟ/*FIR GREEN*	106441
ΚΑΦΕ ΣΚΟΥΡΙΑ/*DARK RUST*	106442
ΜΠΛΕ/*BLUE*	106439
ΓΚΡΙ/*GREY*	106436

ΚΟΛΩΝΑΤΟ 424-285

ΠΕΡΙΓΡΑΦΗ	ΚΩΔΙΚΟΣ
ΜΠΡΟΝΖΕ/*BRASS*	130242
ΣΑΤΙΝΕ/*NICKEL MAT*	106452
ΟΞΥΝΤΕ/*BRASS ANTIQUE*	106449
ΜΑΥΡΟ/*BLACK*	106447
ΛΕΥΚΟ/*WHITE*	106446
ΠΡΑΣΙΝΟ/*FIR GREEN*	106450
ΚΑΦΕ ΣΚΟΥΡΙΑ/*DARK RUST*	106451
ΜΠΛΕ/*BLUE*	106448
ΓΚΡΙ/*GREY*	106445

ΓΥΑΛΙ ΑΜΜΟΒΟΛΗ ΜΕ ΦΥΣΑΛΙΔΕΣ

IP23 CE E27 23 Watt

ΑΠΛΙΚΑ 448 *ΣΑΤΙΝΕ/ NICKEL MAT*

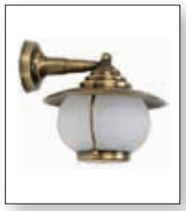

ΟΞΥΝΤΕ/BRASS ANTIQUE ΜΕ ΓΥΑΛΙ ΑΜΜΟΒΟΛΗ

ΜΠΡΟΝΖΕ/BRASS

ΑΠΛΙΚΑ 448

ΠΕΡΙΓΡΑΦΗ	ΚΩΔΙΚΟΣ
ΜΠΡΟΝΖΕ/*BRASS*	107130
ΣΑΤΙΝΕ/*NICKEL MAT*	107236
ΟΞΥΝΤΕ/*BRASS ANTIQUE*	107230
ΜΑΥΡΟ/*BLACK*	107227
ΛΕΥΚΟ/*WHITE*	107225
ΠΡΑΣΙΝΟ/*FIR GREEN*	107232
ΚΑΦΕ ΣΚΟΥΡΙΑ/*DARK RUST*	107235
ΜΠΛΕ/*BLUE*	107228
ΓΚΡΙ/*GREY*	107209
ΣΚΟΥΡΟ ΟΞΥΝΤΕ/*DARK ANTIQUE*	140379
ΧΑΛΚΟΣ/COPPER	140380
ΧΑΛΚΟΣ ΟΞΕΙΔΩΣΗ/*COP. ANTIQUE*	140381

ΑΠΛΙΚΑ 449 *ΜΠΡΟΝΖΕ/ BRASS ΜΕ ΓΥΑΛΙ ΑΜΜΟΒΟΛΗ*

ΟΞΥΝΤΕ/ BRASS ANTIQUE

ΣΑΤΙΝΕ/NICKEL MAT ΜΕ ΓΥΑΛΙ ΑΜΜΟΒΟΛΗ

ΑΠΛΙΚΑ 449

ΠΕΡΙΓΡΑΦΗ	ΚΩΔΙΚΟΣ
ΜΠΡΟΝΖΕ/*BRASS*	107240
ΣΑΤΙΝΕ/*NICKEL MAT*	107253
ΟΞΥΝΤΕ/*BRASS ANTIQUE*	107249
ΜΑΥΡΟ/*BLACK*	107245
ΛΕΥΚΟ/*WHITE*	107244
ΠΡΑΣΙΝΟ/*FIR GREEN*	107251
ΚΑΦΕ ΣΚΟΥΡΙΑ/*DARK RUST*	107252
ΜΠΛΕ/*BLUE*	107246
ΓΚΡΙ/*GREY*	107243
ΣΚΟΥΡΟ ΟΞΥΝΤΕ/*DARK ANTIQUE*	140382
ΧΑΛΚΟΣ/COPPER	140383
ΧΑΛΚΟΣ ΟΞΕΙΔΩΣΗ/*COP. ANTIQUE*	140384

ΜΟΝΟΦΩΤΟ 4484
ΟΞΥΝΤΕ/ BRASS ANTIQUE

ΜΠΡΟΝΖΕ/BRASS

ΣΑΤΙΝΕ/NICKEL MAT

ΑΠΛΙΚΑ 4481 *ΜΠΡΟΝΖΕ/ BRASS*

ΟΞΥΝΤΕ/ BRASS ANTIQUE

ΣΑΤΙΝΕ/NICKEL MAT

ΑΠΛΙΚΑ 4481

ΠΕΡΙΓΡΑΦΗ	ΚΩΔΙΚΟΣ
ΜΠΡΟΝΖΕ/*BRASS*	131881
ΣΑΤΙΝΕ/*NICKEL MAT*	131882
ΟΞΥΝΤΕ/*BRASS ANTIQUE*	131883
ΜΑΥΡΟ/*BLACK*	131884
ΛΕΥΚΟ/*WHITE*	131885
ΠΡΑΣΙΝΟ/*FIR GREEN*	131886
ΚΑΦΕ ΣΚΟΥΡΙΑ/*DARK RUST*	131887
ΜΠΛΕ/*BLUE*	131888
ΓΚΡΙ/*GREY*	131889
ΣΚΟΥΡΟ ΟΞΥΝΤΕ/*DARK ANTIQUE*	140385
ΧΑΛΚΟΣ/COPPER	140386
ΧΑΛΚΟΣ ΟΞΕΙΔΩΣΗ/*COP. ANTIQUE*	140387

ΜΟΝΟΦΩΤΟ 4484

ΠΕΡΙΓΡΑΦΗ	ΚΩΔΙΚΟΣ
ΜΠΡΟΝΖΕ/*BRASS*	107181
ΣΑΤΙΝΕ/*NICKEL MAT*	107189
ΟΞΥΝΤΕ/*BRASS ANTIQUE*	107186
ΜΑΥΡΟ/*BLACK*	107184
ΛΕΥΚΟ/*WHITE*	107183
ΠΡΑΣΙΝΟ/*FIR GREEN*	107187
ΚΑΦΕ ΣΚΟΥΡΙΑ/*DARK RUST*	107188
ΜΠΛΕ/*BLUE*	107185
ΓΚΡΙ/*GREY*	107182
ΣΚΟΥΡΟ ΟΞΥΝΤΕ/*DARK ANTIQUE*	140388
ΧΑΛΚΟΣ/COPPER	140389
ΧΑΛΚΟΣ ΟΞΕΙΔΩΣΗ/*COP. ANTIQUE*	140390

BUBBLE AIR SANDBLASTED GLASS

IP23 CE E27 23 Watt

ΚΟΛΩΝΑΤΟ 448KK-28
ΟΞΥΝΤΕ/BRASS ANTIQUE

ΚΟΛΩΝΑΤΟ 448KK-28

ΠΕΡΙΓΡΑΦΗ	ΚΩΔΙΚΟΣ
ΜΠΡΟΝΖΕ/*BRASS*	107212
ΣΑΤΙΝΕ/*NICKEL MAT*	107220
ΟΞΥΝΤΕ/*BRASS ANTIQUE*	107217
ΜΑΥΡΟ/*BLACK*	107215
ΛΕΥΚΟ/*WHITE*	107214
ΠΡΑΣΙΝΟ/*FIR GREEN*	107218
ΚΑΦΕ ΣΚΟΥΡΙΑ/*DARK RUST*	107219
ΜΠΛΕ/*BLUE*	107216
ΓΚΡΙ/*GREY*	107213
ΣΚΟΥΡΟ ΟΞΥΝΤΕ/*DARK ANTIQUE*	140391
ΧΑΛΚΟΣ/COPPER	140392
ΧΑΛΚΟΣ ΟΞΕΙΔΩΣΗ/*COP. ANTIQUE*	140393

ΚΟΛΩΝΑΤΟ 448-58
ΟΞΥΝΤΕ/BRASS ANTIQUE

ΚΟΛΩΝΑΤΟ 448-58

ΠΕΡΙΓΡΑΦΗ	ΚΩΔΙΚΟΣ
ΜΠΡΟΝΖΕ/*BRASS*	107190
ΣΑΤΙΝΕ/*NICKEL MAT*	107198
ΟΞΥΝΤΕ/*BRASS ANTIQUE*	107195
ΜΑΥΡΟ/*BLACK*	107193
ΛΕΥΚΟ/*WHITE*	107192
ΠΡΑΣΙΝΟ/*FIR GREEN*	107196
ΚΑΦΕ ΣΚΟΥΡΙΑ/*DARK RUST*	107197
ΜΠΛΕ/*BLUE*	107194
ΓΚΡΙ/*GREY*	107191
ΣΚΟΥΡΟ ΟΞΥΝΤΕ/*DARK ANTIQUE*	140394
ΧΑΛΚΟΣ/COPPER	140395
ΧΑΛΚΟΣ ΟΞΕΙΔΩΣΗ/*COP. ANTIQUE*	140396

ΚΟΛΩΝΑΤΟ 448-83

ΠΕΡΙΓΡΑΦΗ	ΚΩΔΙΚΟΣ
ΜΠΡΟΝΖΕ/*BRASS*	107199
ΣΑΤΙΝΕ/*NICKEL MAT*	107207
ΟΞΥΝΤΕ/*BRASS ANTIQUE*	107204
ΜΑΥΡΟ/*BLACK*	107202
ΛΕΥΚΟ/*WHITE*	107201
ΠΡΑΣΙΝΟ/*FIR GREEN*	107205
ΚΑΦΕ ΣΚΟΥΡΙΑ/*DARK RUST*	107206
ΜΠΛΕ/*BLUE*	107203
ΓΚΡΙ/*GREY*	107200
ΣΚΟΥΡΟ ΟΞΥΝΤΕ/*DARK ANTIQUE*	140397
ΧΑΛΚΟΣ/COPPER	140398
ΧΑΛΚΟΣ ΟΞΕΙΔΩΣΗ/*COP. ANTIQUE*	140399

ΚΟΛΩΝΑΤΟ 448-160
ΟΞΥΝΤΕ/BRASS ANTIQUE

ΚΟΛΩΝΑΤΟ 448-160

ΠΕΡΙΓΡΑΦΗ	ΚΩΔΙΚΟΣ
ΜΠΡΟΝΖΕ/*BRASS*	107138
ΣΑΤΙΝΕ/*NICKEL MAT*	107146
ΟΞΥΝΤΕ/*BRASS ANTIQUE*	107143
ΜΑΥΡΟ/*BLACK*	107141
ΛΕΥΚΟ/*WHITE*	107140
ΠΡΑΣΙΝΟ/*FIR GREEN*	107144
ΚΑΦΕ ΣΚΟΥΡΙΑ/*DARK RUST*	107145
ΜΠΛΕ/*BLUE*	107142
ΓΚΡΙ/*GREY*	107139
ΣΚΟΥΡΟ ΟΞΥΝΤΕ/*DARK ANTIQUE*	140892
ΧΑΛΚΟΣ/COPPER	140893
ΧΑΛΚΟΣ ΟΞΕΙΔΩΣΗ/*COP. ANTIQUE*	140894

ΚΟΛΩΝΑΤΟ 448-185

ΠΕΡΙΓΡΑΦΗ	ΚΩΔΙΚΟΣ
ΜΠΡΟΝΖΕ/*BRASS*	107147
ΣΑΤΙΝΕ/*NICKEL MAT*	107155
ΟΞΥΝΤΕ/*BRASS ANTIQUE*	107152
ΜΑΥΡΟ/*BLACK*	107150
ΛΕΥΚΟ/*WHITE*	107149
ΠΡΑΣΙΝΟ/*FIR GREEN*	107153
ΚΑΦΕ ΣΚΟΥΡΙΑ/*DARK RUST*	107154
ΜΠΛΕ/*BLUE*	107151
ΓΚΡΙ/*GREY*	107148
ΣΚΟΥΡΟ ΟΞΥΝΤΕ/*DARK ANTIQUE*	140895
ΧΑΛΚΟΣ/COPPER	140896
ΧΑΛΚΟΣ ΟΞΕΙΔΩΣΗ/*COP. ANTIQUE*	140897

ΚΟΛΩΝΑΤΟ 448-260

ΠΕΡΙΓΡΑΦΗ	ΚΩΔΙΚΟΣ
ΜΠΡΟΝΖΕ/*BRASS*	107159
ΣΑΤΙΝΕ/*NICKEL MAT*	107167
ΟΞΥΝΤΕ/*BRASS ANTIQUE*	107164
ΜΑΥΡΟ/*BLACK*	107162
ΛΕΥΚΟ/*WHITE*	107161
ΠΡΑΣΙΝΟ/*FIR GREEN*	107165
ΚΑΦΕ ΣΚΟΥΡΙΑ/*DARK RUST*	107166
ΜΠΛΕ/*BLUE*	107163
ΓΚΡΙ/*GREY*	107160
ΣΚΟΥΡΟ ΟΞΥΝΤΕ/*DARK ANTIQUE*	140898
ΧΑΛΚΟΣ/COPPER	140899
ΧΑΛΚΟΣ ΟΞΕΙΔΩΣΗ/*COP. ANTIQUE*	140900

ΚΟΛΩΝΑΤΟ 448-285

ΠΕΡΙΓΡΑΦΗ	ΚΩΔΙΚΟΣ
ΜΠΡΟΝΖΕ/*BRASS*	107168
ΣΑΤΙΝΕ/*NICKEL MAT*	107176
ΟΞΥΝΤΕ/*BRASS ANTIQUE*	107173
ΜΑΥΡΟ/*BLACK*	107171
ΛΕΥΚΟ/*WHITE*	107170
ΠΡΑΣΙΝΟ/*FIR GREEN*	107174
ΚΑΦΕ ΣΚΟΥΡΙΑ/*DARK RUST*	107175
ΜΠΛΕ/*BLUE*	107172
ΓΚΡΙ/*GREY*	107169
ΣΚΟΥΡΟ ΟΞΥΝΤΕ/*DARK ANTIQUE*	140466
ΧΑΛΚΟΣ/COPPER	140467
ΧΑΛΚΟΣ ΟΞΕΙΔΩΣΗ/*COP. ANTIQUE*	140468

ΚΟΛΩΝΑΤΟ 448-285
ΣΑΤΙΝΕ/NICKEL MAT

IP43 CE E27 18 Watt

ΑΠΛΙΚΑ 455 *ΟΞΥΝΤΕ/ BRASS ANTIQUE*

ΜΠΡΟΝΖΕ/BRASS

ΣΑΤΙΝΕ/NICKEL MAT
ΜΕ ΓΥΑΛΙ ΑΜΜΟΒΟΛΗ

ΑΠΛΙΚΑ 455

ΠΕΡΙΓΡΑΦΗ	ΚΩΔΙΚΟΣ
ΜΠΡΟΝΖΕ/*BRASS*	107497
ΣΑΤΙΝΕ/*NICKEL MAT*	107521
ΟΞΥΝΤΕ/*BRASS ANTIQUE*	107517
ΜΑΥΡΟ/*BLACK*	107513
ΛΕΥΚΟ/*WHITE*	107512
ΠΡΑΣΙΝΟ/*FIR GREEN*	107518
ΚΑΦΕ ΣΚΟΥΡΙΑ/*DARK RUST*	107520
ΜΠΛΕ/*BLUE*	107514
ΓΚΡΙ/*GREY*	107511
ΣΚΟΥΡΟ ΟΞΥΝΤΕ/*DARK ANTIQUE*	140457
ΧΑΛΚΟΣ/COPPER	140458
ΧΑΛΚΟΣ ΟΞΕΙΔΩΣΗ/*COP. ANTIQUE*	140459

ΑΠΛΙΚΑ 4551
ΣΑΤΙΝΕ/NICKEL MATΜΕ ΓΥΑΛΙ ΑΜΜΟΒΟΛΗ

ΜΠΡΟΝΖΕ/BRASS

ΟΞΥΝΤΕ/
BRASS ANTIQUE

ΑΠΛΙΚΑ 4551

ΠΕΡΙΓΡΑΦΗ	ΚΩΔΙΚΟΣ
ΜΠΡΟΝΖΕ/*BRASS*	131558
ΣΑΤΙΝΕ/*NICKEL MAT*	131890
ΟΞΥΝΤΕ/*BRASS ANTIQUE*	131891
ΜΑΥΡΟ/*BLACK*	131892
ΛΕΥΚΟ/*WHITE*	131893
ΠΡΑΣΙΝΟ/*FIR GREEN*	131894
ΚΑΦΕ ΣΚΟΥΡΙΑ/*DARK RUST*	131895
ΜΠΛΕ/*BLUE*	131896
ΓΚΡΙ/*GREY*	131897
ΣΚΟΥΡΟ ΟΞΥΝΤΕ/*DARK ANTIQUE*	140460
ΧΑΛΚΟΣ/COPPER	140461
ΧΑΛΚΟΣ ΟΞΕΙΔΩΣΗ/*COP. ANTIQUE*	140462

ΑΠΛΙΚΑ 4555 *ΜΠΡΟΝΖΕ/ BRASS*

ΣΚΟΥΡΟ ΟΞΥΝΤΕ/
DARK ANTIQUE

ΣΑΤΙΝΕ/NICKEL MAT
ΜΕ ΓΥΑΛΙ ΑΜΜΟΒΟΛΗ

ΧΑΛΚΟΣ/COPPER

ΑΠΛΙΚΑ 4555

ΠΕΡΙΓΡΑΦΗ	ΚΩΔΙΚΟΣ
ΜΠΡΟΝΖΕ/*BRASS*	132074
ΣΑΤΙΝΕ/*NICKEL MAT*	132075
ΟΞΥΝΤΕ/*BRASS ANTIQUE*	132076
ΜΑΥΡΟ/*BLACK*	132077
ΛΕΥΚΟ/*WHITE*	132078
ΠΡΑΣΙΝΟ/*FIR GREEN*	132079
ΚΑΦΕ ΣΚΟΥΡΙΑ/*DARK RUST*	132080
ΜΠΛΕ/*BLUE*	132081
ΓΚΡΙ/*GREY*	132082
ΣΚΟΥΡΟ ΟΞΥΝΤΕ/*DARK ANTIQUE*	140463
ΧΑΛΚΟΣ/COPPER	140464
ΧΑΛΚΟΣ ΟΞΕΙΔΩΣΗ/*COP. ANTIQUE*	140465

IP43 CE E27 18 Watt

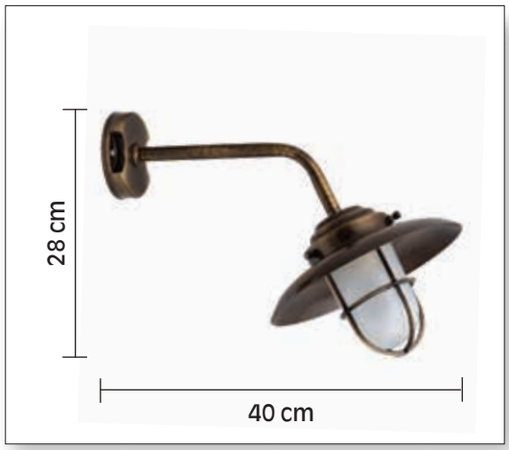

ΑΠΛΙΚΑ 4573
ΣΚΟΥΡΟ ΟΞΥΝΤΕ/DARK ANTIQUE ΜΕ ΓΥΑΛΙ ΑΜΜΟΒΟΛΗ

ΣΑΤΙΝΕ/NICKEL MAT

ΜΠΡΟΝΖΕ/BRASS

ΑΠΛΙΚΑ 4573

ΠΕΡΙΓΡΑΦΗ	ΚΩΔΙΚΟΣ
ΜΠΡΟΝΖΕ/*BRASS*	132047
ΣΑΤΙΝΕ/*NICKEL MAT*	132048
ΟΞΥΝΤΕ/*BRASS ANTIQUE*	132049
ΜΑΥΡΟ/*BLACK*	132050
ΛΕΥΚΟ/*WHITE*	132051
ΠΡΑΣΙΝΟ/*FIR GREEN*	132052
ΚΑΦΕ ΣΚΟΥΡΙΑ/*DARK RUST*	132053
ΜΠΛΕ/*BLUE*	132054
ΓΚΡΙ/*GREY*	132055
ΣΚΟΥΡΟ ΟΞΥΝΤΕ/*DARK ANTIQUE*	140430
ΧΑΛΚΟΣ/COPPER	140431
ΧΑΛΚΟΣ ΟΞΕΙΔΩΣΗ/*COP. ANTIQUE*	140432

ΑΠΛΙΚΑ 457 *ΣΑΤΙΝΕ/NICKEL MAT*

ΟΞΥΝΤΕ/
BRASS ANTIQUE

ΜΠΡΟΝΖΕ/BRASS

ΑΠΛΙΚΑ 457

ΠΕΡΙΓΡΑΦΗ	ΚΩΔΙΚΟΣ
ΜΠΡΟΝΖΕ/*BRASS*	107545
ΣΑΤΙΝΕ/*NICKEL MAT*	107554
ΟΞΥΝΤΕ/*BRASS ANTIQUE*	107550
ΜΑΥΡΟ/*BLACK*	107546
ΛΕΥΚΟ/*WHITE*	107548
ΠΡΑΣΙΝΟ/*FIR GREEN*	107551
ΚΑΦΕ ΣΚΟΥΡΙΑ/*DARK RUST*	107553
ΜΠΛΕ/*BLUE*	107549
ΓΚΡΙ/*GREY*	107547
ΣΚΟΥΡΟ ΟΞΥΝΤΕ/*DARK ANTIQUE*	140433
ΧΑΛΚΟΣ/COPPER	140434
ΧΑΛΚΟΣ ΟΞΕΙΔΩΣΗ/*COP. ANTIQUE*	140435

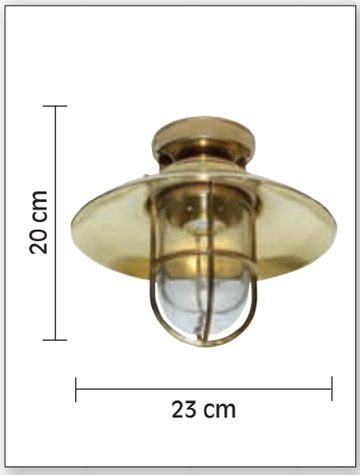

ΦΩΤΙΣΤΙΚΟ ΟΡΟΦΗΣ 4559
ΜΠΡΟΝΖΕ/BRASS

ΜΟΝΟΦΩΤΟ 4554 *ΜΠΡΟΝΖΕ/BRASS*

ΟΞΥΝΤΕ/
BRASS ANTIQUE

ΣΑΤΙΝΕ/NICKEL MAT
ΜΕ ΓΥΑΛΙ ΑΜΜΟΒΟΛΗ

ΜΟΝΟΦΩΤΟ 4554

ΠΕΡΙΓΡΑΦΗ	ΚΩΔΙΚΟΣ
ΜΠΡΟΝΖΕ/*BRASS*	107499
ΣΑΤΙΝΕ/*NICKEL MAT*	107508
ΟΞΥΝΤΕ/*BRASS ANTIQUE*	107505
ΜΑΥΡΟ/*BLACK*	107503
ΛΕΥΚΟ/*WHITE*	107502
ΠΡΑΣΙΝΟ/*FIR GREEN*	107506
ΚΑΦΕ ΣΚΟΥΡΙΑ/*DARK RUST*	107507
ΜΠΛΕ/*BLUE*	107504
ΓΚΡΙ/*GREY*	107501
ΣΚΟΥΡΟ ΟΞΥΝΤΕ/*DARK ANTIQUE*	140436
ΧΑΛΚΟΣ/COPPER	140437
ΧΑΛΚΟΣ ΟΞΕΙΔΩΣΗ/*COP. ANTIQUE*	140438

ΦΩΤΙΣΤΙΚΟ ΟΡΟΦΗΣ 4559

ΠΕΡΙΓΡΑΦΗ	ΚΩΔΙΚΟΣ
ΜΠΡΟΝΖΕ/*BRASS*	140031
ΣΑΤΙΝΕ/*NICKEL MAT*	140032
ΟΞΥΝΤΕ/*BRASS ANTIQUE*	140033
ΜΑΥΡΟ/*BLACK*	140034
ΛΕΥΚΟ/*WHITE*	140035
ΠΡΑΣΙΝΟ/*FIR GREEN*	140036
ΚΑΦΕ ΣΚΟΥΡΙΑ/*DARK RUST*	140037
ΜΠΛΕ/*BLUE*	140038
ΓΚΡΙ/*GREY*	140039
ΣΚΟΥΡΟ ΟΞΥΝΤΕ/*DARK ANTIQUE*	140040
ΧΑΛΚΟΣ/COPPER	140041
ΧΑΛΚΟΣ ΟΞΕΙΔΩΣΗ/*COP. ANTIQUE*	140042

IP64 CE E27 18 Watt

ΑΠΛΙΚΑ 456 *ΟΞΥΝΤΕ/ BRASS ANTIQUE*

ΣΑΤΙΝΕ/NICKEL MAT
ΜΕ ΓΥΑΛΙ ΑΜΜΟΒΟΛΗ

ΜΠΡΟΝΖΕ/BRASS

ΑΠΛΙΚΑ 456

ΠΕΡΙΓΡΑΦΗ	ΚΩΔΙΚΟΣ
ΜΠΡΟΝΖΕ/*BRASS*	107523
ΣΑΤΙΝΕ/*NICKEL MAT*	107543
ΟΞΥΝΤΕ/*BRASS ANTIQUE*	107540
ΜΑΥΡΟ/*BLACK*	107537
ΛΕΥΚΟ/*WHITE*	107536
ΠΡΑΣΙΝΟ/*FIR GREEN*	107541
ΚΑΦΕ ΣΚΟΥΡΙΑ/*DARK RUST*	107542
ΜΠΛΕ/*BLUE*	107538
ΓΚΡΙ/*GREY*	107534
ΣΚΟΥΡΟ ΟΞΥΝΤΕ/*DARK ANTIQUE*	140439
ΧΑΛΚΟΣ/COPPER	140440
ΧΑΛΚΟΣ ΟΞΕΙΔΩΣΗ/*COP. ANTIQUE*	140441

ΑΠΛΙΚΑ 4561 *ΜΠΡΟΝΖΕ/ BRASS*

ΟΞΥΝΤΕ/BRASS ANTIQUE

ΣΑΤΙΝΕ/NICKEL MAT

ΑΠΛΙΚΑ 4561

ΠΕΡΙΓΡΑΦΗ	ΚΩΔΙΚΟΣ
ΜΠΡΟΝΖΕ/*BRASS*	131898
ΣΑΤΙΝΕ/*NICKEL MAT*	131899
ΟΞΥΝΤΕ/*BRASS ANTIQUE*	131900
ΜΑΥΡΟ/*BLACK*	131901
ΛΕΥΚΟ/*WHITE*	131902
ΠΡΑΣΙΝΟ/*FIR GREEN*	131903
ΚΑΦΕ ΣΚΟΥΡΙΑ/*DARK RUST*	131904
ΜΠΛΕ/*BLUE*	131905
ΓΚΡΙ/*GREY*	131906
ΣΚΟΥΡΟ ΟΞΥΝΤΕ/*DARK ANTIQUE*	140442
ΧΑΛΚΟΣ/COPPER	140443
ΧΑΛΚΟΣ ΟΞΕΙΔΩΣΗ/*COP. ANTIQUE*	140444

ΦΩΤΙΣΤΙΚΟ ΟΡΟΦΗΣ 4569
ΜΠΡΟΝΖΕ/ BRASS

ΑΠΛΙΚΑ 4565 *ΜΠΡΟΝΖΕ/ BRASS*

ΑΠΛΙΚΑ 4565

ΠΕΡΙΓΡΑΦΗ	ΚΩΔΙΚΟΣ
ΜΠΡΟΝΖΕ/*BRASS*	132764
ΣΑΤΙΝΕ/*NICKEL MAT*	132766
ΟΞΥΝΤΕ/*BRASS ANTIQUE*	132767
ΜΑΥΡΟ/*BLACK*	132768
ΛΕΥΚΟ/*WHITE*	132769
ΠΡΑΣΙΝΟ/*FIR GREEN*	132770
ΚΑΦΕ ΣΚΟΥΡΙΑ/*DARK RUST*	132771
ΜΠΛΕ/*BLUE*	132772
ΓΚΡΙ/*GREY*	132773
ΣΚΟΥΡΟ ΟΞΥΝΤΕ/*DARK ANTIQUE*	140445
ΧΑΛΚΟΣ/COPPER	140446
ΧΑΛΚΟΣ ΟΞΕΙΔΩΣΗ/*COP. ANTIQUE*	140447

ΦΩΤΙΣΤΙΚΟ ΟΡΟΦΗΣ 4569

ΠΕΡΙΓΡΑΦΗ	ΚΩΔΙΚΟΣ
ΜΠΡΟΝΖΕ/*BRASS*	140043
ΣΑΤΙΝΕ/*NICKEL MAT*	140044
ΟΞΥΝΤΕ/*BRASS ANTIQUE*	140045
ΜΑΥΡΟ/*BLACK*	140046
ΛΕΥΚΟ/*WHITE*	140047
ΠΡΑΣΙΝΟ/*FIR GREEN*	140048
ΚΑΦΕ ΣΚΟΥΡΙΑ/*DARK RUST*	140049
ΜΠΛΕ/*BLUE*	140050
ΓΚΡΙ/*GREY*	140051
ΣΚΟΥΡΟ ΟΞΥΝΤΕ/*DARK ANTIQUE*	140052
ΧΑΛΚΟΣ/COPPER	140053
ΧΑΛΚΟΣ ΟΞΕΙΔΩΣΗ/*COP. ANTIQUE*	140054

IP64 CE E27 18 Watt

ΑΠΛΙΚΑ 4563 *ΜΠΡΟΝΖΕ/ BRASS*

ΣΚΟΥΡΟ ΟΞΥΝΤΕ/DARK ANTIQUE
ΜΕ ΓΥΑΛΙ ΑΜΜΟΒΟΛΗ

ΣΑΤΙΝΕ/NICKEL MAT

ΧΑΛΚΟΣ/COPPER

ΑΠΛΙΚΑ 4563

ΠΕΡΙΓΡΑΦΗ	ΚΩΔΙΚΟΣ
ΜΠΡΟΝΖΕ/*BRASS*	132056
ΣΑΤΙΝΕ/*NICKEL MAT*	132057
ΟΞΥΝΤΕ/*BRASS ANTIQUE*	132058
ΜΑΥΡΟ/*BLACK*	132059
ΛΕΥΚΟ/*WHITE*	132060
ΠΡΑΣΙΝΟ/*FIR GREEN*	132061
ΚΑΦΕ ΣΚΟΥΡΙΑ/*DARK RUST*	132062
ΜΠΛΕ/*BLUE*	132063
ΓΚΡΙ/*GREY*	132064
ΣΚΟΥΡΟ ΟΞΥΝΤΕ/*DARK ANTIQUE*	140448
ΧΑΛΚΟΣ/COPPER	140449
ΧΑΛΚΟΣ ΟΞΕΙΔΩΣΗ/*COP. ANTIQUE*	140450

ΑΠΛΙΚΑ 458 *ΟΞΥΝΤΕ/ BRASS ANTIQUE*

ΣΑΤΙΝΕ/NICKEL MAT
ΜΕ ΓΥΑΛΙ ΑΜΜΟΒΟΛΗ

ΜΠΡΟΝΖΕ/BRASS

ΑΠΛΙΚΑ 458

ΠΕΡΙΓΡΑΦΗ	ΚΩΔΙΚΟΣ
ΜΠΡΟΝΖΕ/*BRASS*	107555
ΣΑΤΙΝΕ/*NICKEL MAT*	107563
ΟΞΥΝΤΕ/*BRASS ANTIQUE*	107560
ΜΑΥΡΟ/*BLACK*	107558
ΛΕΥΚΟ/*WHITE*	107557
ΠΡΑΣΙΝΟ/*FIR GREEN*	107561
ΚΑΦΕ ΣΚΟΥΡΙΑ/*DARK RUST*	107562
ΜΠΛΕ/*BLUE*	107559
ΓΚΡΙ/*GREY*	107556
ΣΚΟΥΡΟ ΟΞΥΝΤΕ/*DARK ANTIQUE*	140451
ΧΑΛΚΟΣ/COPPER	140452
ΧΑΛΚΟΣ ΟΞΕΙΔΩΣΗ/*COP. ANTIQUE*	140453

ΜΟΝΟΦΩΤΟ 4564 *ΣΑΤΙΝΕ/ NICKEL MAT*

ΟΞΥΝΤΕ/BRASS ANTIQUE

ΜΠΡΟΝΖΕ/BRASS

ΜΟΝΟΦΩΤΟ 4564

ΠΕΡΙΓΡΑΦΗ	ΚΩΔΙΚΟΣ
ΜΠΡΟΝΖΕ/*BRASS*	107524
ΣΑΤΙΝΕ/*NICKEL MAT*	107532
ΟΞΥΝΤΕ/*BRASS ANTIQUE*	107529
ΜΑΥΡΟ/*BLACK*	107527
ΛΕΥΚΟ/*WHITE*	107526
ΠΡΑΣΙΝΟ/*FIR GREEN*	107530
ΚΑΦΕ ΣΚΟΥΡΙΑ/*DARK RUST*	107531
ΜΠΛΕ/*BLUE*	107528
ΓΚΡΙ/*GREY*	107525
ΣΚΟΥΡΟ ΟΞΥΝΤΕ/*DARK ANTIQUE*	140454
ΧΑΛΚΟΣ/COPPER	140455
ΧΑΛΚΟΣ ΟΞΕΙΔΩΣΗ/*COP. ANTIQUE*	140456

IP43 CE E27 18 Watt

ΜΠΡΟΝΖΕ/BRASS

ΑΠΛΙΚΑ 427

ΟΞΥΝΤΕ/ BRASS ANTIQUE

ΑΠΛΙΚΑ 427

ΠΕΡΙΓΡΑΦΗ	ΚΩΔΙΚΟΣ
ΜΠΡΟΝΖΕ/*BRASS*	106493
ΣΑΤΙΝΕ/*NICKEL MAT*	106565
ΟΞΥΝΤΕ/*BRASS ANTIQUE*	106562
ΜΑΥΡΟ/*BLACK*	106559
ΛΕΥΚΟ/*WHITE*	106558
ΠΡΑΣΙΝΟ/*FIR GREEN*	106563
ΚΑΦΕ ΣΚΟΥΡΙΑ/*DARK RUST*	106564
ΜΠΛΕ/*BLUE*	106560
ΓΚΡΙ/*GREY*	106557
ΣΚΟΥΡΟ ΟΞΥΝΤΕ/*DARK ANTIQUE*	138978
ΧΑΛΚΟΣ/COPPER	138979
ΧΑΛΚΟΣ ΟΞΕΙΔΩΣΗ/*COP. ANTIQUE*	138980

ΣΑΤΙΝΕ/NICKEL MAT

ΑΠΛΙΚΑ 4271

ΟΞΥΝΤΕ/ BRASS ANTIQUE

ΑΠΛΙΚΑ 4271

ΠΕΡΙΓΡΑΦΗ	ΚΩΔΙΚΟΣ
ΜΠΡΟΝΖΕ/*BRASS*	131948
ΣΑΤΙΝΕ/*NICKEL MAT*	131949
ΟΞΥΝΤΕ/*BRASS ANTIQUE*	131950
ΜΑΥΡΟ/*BLACK*	131951
ΛΕΥΚΟ/*WHITE*	131952
ΠΡΑΣΙΝΟ/*FIR GREEN*	131953
ΚΑΦΕ ΣΚΟΥΡΙΑ/*DARK RUST*	131954
ΜΠΛΕ/*BLUE*	131955
ΓΚΡΙ/*GREY*	131956
ΣΚΟΥΡΟ ΟΞΥΝΤΕ/*DARK ANTIQUE*	138981
ΧΑΛΚΟΣ/COPPER	138982
ΧΑΛΚΟΣ ΟΞΕΙΔΩΣΗ/*COP. ANTIQUE*	138983

ΜΟΝΟΦΩΤΟ 4274

ΟΞΥΝΤΕ/ BRASS ANTIQUE

ΜΟΝΟΦΩΤΟ 4274

ΠΕΡΙΓΡΑΦΗ	ΚΩΔΙΚΟΣ
ΜΠΡΟΝΖΕ/*BRASS*	106546
ΣΑΤΙΝΕ/*NICKEL MAT*	106554
ΟΞΥΝΤΕ/*BRASS ANTIQUE*	106551
ΜΑΥΡΟ/*BLACK*	106549
ΛΕΥΚΟ/*WHITE*	106548
ΠΡΑΣΙΝΟ/*FIR GREEN*	106552
ΚΑΦΕ ΣΚΟΥΡΙΑ/*DARK RUST*	106553
ΜΠΛΕ/*BLUE*	106550
ΓΚΡΙ/*GREY*	106547
ΣΚΟΥΡΟ ΟΞΥΝΤΕ/*DARK ANTIQUE*	138984
ΧΑΛΚΟΣ/COPPER	138985
ΧΑΛΚΟΣ ΟΞΕΙΔΩΣΗ/*COP. ANTIQUE*	138986

IP43 CE E27 18 Watt

ΚΟΛΩΝΑΤΟ 427-155 *ΟΞΥΝΤΕ/ BRASS ANTIQUE*

ΚΟΛΩΝΑΤΟ 427-155

ΠΕΡΙΓΡΑΦΗ	ΚΩΔΙΚΟΣ
ΜΠΡΟΝΖΕ/*BRASS*	130282
ΣΑΤΙΝΕ/*NICKEL MAT*	106501
ΟΞΥΝΤΕ/*BRASS ANTIQUE*	106498
ΜΑΥΡΟ/*BLACK*	106496
ΛΕΥΚΟ/*WHITE*	106495
ΠΡΑΣΙΝΟ/*FIR GREEN*	106499
ΚΑΦΕ ΣΚΟΥΡΙΑ/*DARK RUST*	106500
ΜΠΛΕ/*BLUE*	106497
ΓΚΡΙ/*GREY*	106494

ΚΟΛΩΝΑΤΟ 427-180

ΠΕΡΙΓΡΑΦΗ	ΚΩΔΙΚΟΣ
ΜΠΡΟΝΖΕ/*BRASS*	130283
ΣΑΤΙΝΕ/*NICKEL MAT*	106509
ΟΞΥΝΤΕ/*BRASS ANTIQUE*	106506
ΜΑΥΡΟ/*BLACK*	106504
ΛΕΥΚΟ/*WHITE*	106503
ΠΡΑΣΙΝΟ/*FIR GREEN*	106507
ΚΑΦΕ ΣΚΟΥΡΙΑ/*DARK RUST*	106508
ΜΠΛΕ/*BLUE*	106505
ΓΚΡΙ/*GREY*	106502

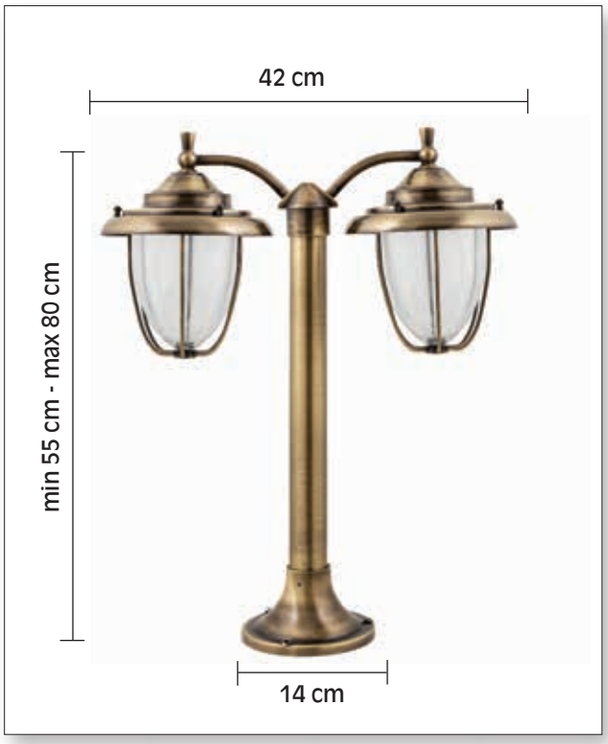

ΚΟΛΩΝΑΤΟ 427-255 *ΟΞΥΝΤΕ/ BRASS ANTIQUE*

ΚΟΛΩΝΑΤΟ 427-255

ΠΕΡΙΓΡΑΦΗ	ΚΩΔΙΚΟΣ
ΜΠΡΟΝΖΕ/*BRASS*	130280
ΣΑΤΙΝΕ/*NICKEL MAT*	106523
ΟΞΥΝΤΕ/*BRASS ANTIQUE*	106520
ΜΑΥΡΟ/*BLACK*	106518
ΛΕΥΚΟ/*WHITE*	106517
ΠΡΑΣΙΝΟ/*FIR GREEN*	106521
ΚΑΦΕ ΣΚΟΥΡΙΑ/*DARK RUST*	106522
ΜΠΛΕ/*BLUE*	106519
ΓΚΡΙ/*GREY*	106516

ΚΟΛΩΝΑΤΟ 427-280

ΠΕΡΙΓΡΑΦΗ	ΚΩΔΙΚΟΣ
ΜΠΡΟΝΖΕ/*BRASS*	130281
ΣΑΤΙΝΕ/*NICKEL MAT*	106531
ΟΞΥΝΤΕ/*BRASS ANTIQUE*	106528
ΜΑΥΡΟ/*BLACK*	106526
ΛΕΥΚΟ/*WHITE*	106525
ΠΡΑΣΙΝΟ/*FIR GREEN*	106529
ΚΑΦΕ ΣΚΟΥΡΙΑ/*DARK RUST*	106530
ΜΠΛΕ/*BLUE*	106527
ΓΚΡΙ/*GREY*	106524

IP43 CE E27 20 Watt

IP64 CE E27 23 Watt

ΑΠΛΙΚΑ 428Α *ΟΞΥΝΤΕ/BRASS ANTIQUE*

ΑΠΛΙΚΑ 428Α

ΠΕΡΙΓΡΑΦΗ	ΚΩΔΙΚΟΣ
ΜΠΡΟΝΖΕ/*BRASS*	132755
ΣΑΤΙΝΕ/*NICKEL MAT*	132756
ΟΞΥΝΤΕ/*BRASS ANTIQUE*	132757
ΜΑΥΡΟ/*BLACK*	132758
ΛΕΥΚΟ/*WHITE*	132759
ΠΡΑΣΙΝΟ/*FIR GREEN*	132760
ΚΑΦΕ ΣΚΟΥΡΙΑ/*DARK RUST*	132761
ΜΠΛΕ/*BLUE*	132762
ΓΚΡΙ/*GREY*	132763
ΣΚΟΥΡΟ ΟΞΥΝΤΕ/*DARK ANTIQUE*	138987
ΧΑΛΚΟΣ/COPPER	138988
ΧΑΛΚΟΣ ΟΞΕΙΔΩΣΗ/*COP. ANTIQUE*	138989

ΑΠΛΙΚΑ 428Κ *ΟΞΥΝΤΕ/BRASS ANTIQUE*

ΜΠΡΟΝΖΕ/BRASS

ΑΠΛΙΚΑ 428Κ

ΠΕΡΙΓΡΑΦΗ	ΚΩΔΙΚΟΣ
ΜΠΡΟΝΖΕ/*BRASS*	106678
ΣΑΤΙΝΕ/*NICKEL MAT*	106682
ΟΞΥΝΤΕ/*BRASS ANTIQUE*	106679
ΜΑΥΡΟ/*BLACK*	106676
ΛΕΥΚΟ/*WHITE*	106675
ΠΡΑΣΙΝΟ/*FIR GREEN*	106680
ΚΑΦΕ ΣΚΟΥΡΙΑ/*DARK RUST*	106681
ΜΠΛΕ/*BLUE*	106677
ΓΚΡΙ/*GREY*	130244
ΣΚΟΥΡΟ ΟΞΥΝΤΕ/*DARK ANTIQUE*	138990
ΧΑΛΚΟΣ/COPPER	138991
ΧΑΛΚΟΣ ΟΞΕΙΔΩΣΗ/*COP. ANTIQUE*	138992

ΜΟΝΟΦΩΤΟ 4284
ΟΞΥΝΤΕ/BRASS ANTIQUE

ΜΟΝΟΦΩΤΟ 4284

ΠΕΡΙΓΡΑΦΗ	ΚΩΔΙΚΟΣ
ΜΠΡΟΝΖΕ/*BRASS*	106631
ΣΑΤΙΝΕ/*NICKEL MAT*	106639
ΟΞΥΝΤΕ/*BRASS ANTIQUE*	106636
ΜΑΥΡΟ/*BLACK*	106634
ΛΕΥΚΟ/*WHITE*	106633
ΠΡΑΣΙΝΟ/*FIR GREEN*	106637
ΚΑΦΕ ΣΚΟΥΡΙΑ/*DARK RUST*	106638
ΜΠΛΕ/*BLUE*	106635
ΓΚΡΙ/*GREY*	130632
ΣΚΟΥΡΟ ΟΞΥΝΤΕ/*DARK ANTIQUE*	138996
ΧΑΛΚΟΣ/COPPER	138997
ΧΑΛΚΟΣ ΟΞΕΙΔΩΣΗ/*COP. ANTIQUE*	138998

ΑΠΛΙΚΑ 4281 *ΟΞΥΝΤΕ/BRASS ANTIQUE*

ΣΑΤΙΝΕ/NICKEL MAT

ΑΠΛΙΚΑ 4281

ΠΕΡΙΓΡΑΦΗ	ΚΩΔΙΚΟΣ
ΜΠΡΟΝΖΕ/*BRASS*	130894
ΣΑΤΙΝΕ/*NICKEL MAT*	131957
ΟΞΥΝΤΕ/*BRASS ANTIQUE*	131958
ΜΑΥΡΟ/*BLACK*	131959
ΛΕΥΚΟ/*WHITE*	131960
ΠΡΑΣΙΝΟ/*FIR GREEN*	131961
ΚΑΦΕ ΣΚΟΥΡΙΑ/*DARK RUST*	131962
ΜΠΛΕ/*BLUE*	131963
ΓΚΡΙ/*GREY*	131964
ΣΚΟΥΡΟ ΟΞΥΝΤΕ/*DARK ANTIQUE*	138993
ΧΑΛΚΟΣ/COPPER	138994
ΧΑΛΚΟΣ ΟΞΕΙΔΩΣΗ/*COP. ANTIQUE*	138995

IP43 CE E27 20 Watt

ΚΟΛΩΝΑΤΟ 428ΚΚ-34

ΟΞΥΝΤΕ/BRASS ANTIQUE

ΚΟΛΩΝΑΤΟ 428ΚΚ-34

ΠΕΡΙΓΡΑΦΗ	ΚΩΔΙΚΟΣ
ΜΠΡΟΝΖΕ/*BRASS*	106659
ΣΑΤΙΝΕ/*NICKEL MAT*	106667
ΟΞΥΝΤΕ/*BRASS ANTIQUE*	106664
ΜΑΥΡΟ/*BLACK*	106662
ΛΕΥΚΟ/*WHITE*	106661
ΠΡΑΣΙΝΟ/*FIR GREEN*	106665
ΚΑΦΕ ΣΚΟΥΡΙΑ/*DARK RUST*	106666
ΜΠΛΕ/*BLUE*	106663
ΓΚΡΙ/*GREY*	106660
ΣΚΟΥΡΟ ΟΞΥΝΤΕ/*DARK ANTIQUE*	138999
ΧΑΛΚΟΣ/COPPER	139000
ΧΑΛΚΟΣ ΟΞΕΙΔΩΣΗ/*COP. ANTIQUE*	139001

ΚΟΛΩΝΑΤΟ 428-255

ΟΞΥΝΤΕ/BRASS ANTIQUE

ΚΟΛΩΝΑΤΟ 428-255

ΠΕΡΙΓΡΑΦΗ	ΚΩΔΙΚΟΣ
ΜΠΡΟΝΖΕ/*BRASS*	106602
ΣΑΤΙΝΕ/*NICKEL MAT*	106610
ΟΞΥΝΤΕ/*BRASS ANTIQUE*	106607
ΜΑΥΡΟ/*BLACK*	106605
ΛΕΥΚΟ/*WHITE*	106604
ΠΡΑΣΙΝΟ/*FIR GREEN*	106608
ΚΑΦΕ ΣΚΟΥΡΙΑ/*DARK RUST*	106609
ΜΠΛΕ/*BLUE*	106606
ΓΚΡΙ/*GREY*	106603

ΚΟΛΩΝΑΤΟ 428-280

ΠΕΡΙΓΡΑΦΗ	ΚΩΔΙΚΟΣ
ΜΠΡΟΝΖΕ/*BRASS*	106611
ΣΑΤΙΝΕ/*NICKEL MAT*	106619
ΟΞΥΝΤΕ/*BRASS ANTIQUE*	106616
ΜΑΥΡΟ/*BLACK*	106614
ΛΕΥΚΟ/*WHITE*	106613
ΠΡΑΣΙΝΟ/*FIR GREEN*	106617
ΚΑΦΕ ΣΚΟΥΡΙΑ/*DARK RUST*	106618
ΜΠΛΕ/*BLUE*	106615
ΓΚΡΙ/*GREY*	106612

ΚΟΛΩΝΑΤΟ 428-65

ΟΞΥΝΤΕ/BRASS ANTIQUE

ΚΟΛΩΝΑΤΟ 428-65

ΠΕΡΙΓΡΑΦΗ	ΚΩΔΙΚΟΣ
ΜΠΡΟΝΖΕ/*BRASS*	130247
ΣΑΤΙΝΕ/*NICKEL MAT*	106646
ΟΞΥΝΤΕ/*BRASS ANTIQUE*	106643
ΜΑΥΡΟ/*BLACK*	106642
ΛΕΥΚΟ/*WHITE*	106641
ΠΡΑΣΙΝΟ/*FIR GREEN*	106644
ΚΑΦΕ ΣΚΟΥΡΙΑ/*DARK RUST*	106645
ΜΠΛΕ/*BLUE*	106467
ΓΚΡΙ/*GREY*	106640
ΣΚΟΥΡΟ ΟΞΥΝΤΕ/*DARK ANTIQUE*	139002
ΧΑΛΚΟΣ/COPPER	139003
ΧΑΛΚΟΣ ΟΞΕΙΔΩΣΗ/*COP. ANTIQUE*	139004

ΚΟΛΩΝΑΤΟ 428-95

ΠΕΡΙΓΡΑΦΗ	ΚΩΔΙΚΟΣ
ΜΠΡΟΝΖΕ/*BRASS*	130248
ΣΑΤΙΝΕ/*NICKEL MAT*	106654
ΟΞΥΝΤΕ/*BRASS ANTIQUE*	130249
ΜΑΥΡΟ/*BLACK*	106650
ΛΕΥΚΟ/*WHITE*	106649
ΠΡΑΣΙΝΟ/*FIR GREEN*	106652
ΚΑΦΕ ΣΚΟΥΡΙΑ/*DARK RUST*	106653
ΜΠΛΕ/*BLUE*	106651
ΓΚΡΙ/*GREY*	106648
ΣΚΟΥΡΟ ΟΞΥΝΤΕ/*DARK ANTIQUE*	139005
ΧΑΛΚΟΣ/COPPER	139006
ΧΑΛΚΟΣ ΟΞΕΙΔΩΣΗ/*COP. ANTIQUE*	139007

ΚΟΛΩΝΑΤΟ 428-155

ΟΞΥΝΤΕ/BRASS ANTIQUE

ΚΟΛΩΝΑΤΟ 428-155

ΠΕΡΙΓΡΑΦΗ	ΚΩΔΙΚΟΣ
ΜΠΡΟΝΖΕ/*BRASS*	106568
ΣΑΤΙΝΕ/*NICKEL MAT*	106576
ΟΞΥΝΤΕ/*BRASS ANTIQUE*	106573
ΜΑΥΡΟ/*BLACK*	106571
ΛΕΥΚΟ/*WHITE*	106570
ΠΡΑΣΙΝΟ/*FIR GREEN*	106574
ΚΑΦΕ ΣΚΟΥΡΙΑ/*DARK RUST*	106575
ΜΠΛΕ/*BLUE*	106572
ΓΚΡΙ/*GREY*	106569

ΚΟΛΩΝΑΤΟ 428-180

ΠΕΡΙΓΡΑΦΗ	ΚΩΔΙΚΟΣ
ΜΠΡΟΝΖΕ/*BRASS*	106577
ΣΑΤΙΝΕ/*NICKEL MAT*	106585
ΟΞΥΝΤΕ/*BRASS ANTIQUE*	106582
ΜΑΥΡΟ/*BLACK*	106580
ΛΕΥΚΟ/*WHITE*	106579
ΠΡΑΣΙΝΟ/*FIR GREEN*	106583
ΚΑΦΕ ΣΚΟΥΡΙΑ/*DARK RUST*	106584
ΜΠΛΕ/*BLUE*	106581
ΓΚΡΙ/*GREY*	106578

IP43 CE E27 20 Watt

ΑΠΛΙΚΑ 463 *ΟΞΥΝΤΕ/BRASS ANTIQUE*

ΣΑΤΙΝΕ/NICKEL MAT

ΜΠΡΟΝΖΕ/BRASS

ΑΠΛΙΚΑ 463

ΠΕΡΙΓΡΑΦΗ	ΚΩΔΙΚΟΣ
ΜΠΡΟΝΖΕ/*BRASS*	130293
ΣΑΤΙΝΕ/*NICKEL MAT*	107664
ΟΞΥΝΤΕ/*BRASS ANTIQUE*	107660
ΜΑΥΡΟ/*BLACK*	107658
ΛΕΥΚΟ/*WHITE*	107657
ΠΡΑΣΙΝΟ/*FIR GREEN*	107662
ΚΑΦΕ ΣΚΟΥΡΙΑ/*DARK RUST*	107663
ΜΠΛΕ/*BLUE*	107659
ΓΚΡΙ/*GREY*	107655
ΣΚΟΥΡΟ ΟΞΥΝΤΕ/*DARK ANTIQUE*	139038
ΧΑΛΚΟΣ/COPPER	139039
ΧΑΛΚΟΣ ΟΞΕΙΔΩΣΗ/*COP. ANTIQUE*	139040

ΑΠΛΙΚΑ 4641 *ΟΞΥΝΤΕ/BRASS ANTIQUE*

ΣΑΤΙΝΕ/NICKEL MAT

ΜΠΡΟΝΖΕ/BRASS

ΑΠΛΙΚΑ 4641

ΠΕΡΙΓΡΑΦΗ	ΚΩΔΙΚΟΣ
ΜΠΡΟΝΖΕ/*BRASS*	131983
ΣΑΤΙΝΕ/*NICKEL MAT*	131984
ΟΞΥΝΤΕ/*BRASS ANTIQUE*	131985
ΜΑΥΡΟ/*BLACK*	131986
ΛΕΥΚΟ/*WHITE*	131987
ΠΡΑΣΙΝΟ/*FIR GREEN*	131988
ΚΑΦΕ ΣΚΟΥΡΙΑ/*DARK RUST*	131989
ΜΠΛΕ/*BLUE*	131990
ΓΚΡΙ/*GREY*	131991
ΣΚΟΥΡΟ ΟΞΥΝΤΕ/*DARK ANTIQUE*	139041
ΧΑΛΚΟΣ/COPPER	139042
ΧΑΛΚΟΣ ΟΞΕΙΔΩΣΗ/*COP. ANTIQUE*	139043

ΜΟΝΟΦΩΤΟ 4634
ΟΞΥΝΤΕ/BRASS ANTIQUE

ΣΑΤΙΝΕ/NICKEL MAT

ΜΠΡΟΝΖΕ/BRASS

ΜΟΝΟΦΩΤΟ 4634

ΠΕΡΙΓΡΑΦΗ	ΚΩΔΙΚΟΣ
ΜΠΡΟΝΖΕ/*BRASS*	107645
ΣΑΤΙΝΕ/*NICKEL MAT*	107653
ΟΞΥΝΤΕ/*BRASS ANTIQUE*	107650
ΜΑΥΡΟ/*BLACK*	107648
ΛΕΥΚΟ/*WHITE*	107647
ΠΡΑΣΙΝΟ/*FIR GREEN*	107651
ΚΑΦΕ ΣΚΟΥΡΙΑ/*DARK RUST*	107652
ΜΠΛΕ/*BLUE*	107649
ΓΚΡΙ/*GREY*	107646
ΣΚΟΥΡΟ ΟΞΥΝΤΕ/*DARK ANTIQUE*	139047
ΧΑΛΚΟΣ/COPPER	139048
ΧΑΛΚΟΣ ΟΞΕΙΔΩΣΗ/*COP. ANTIQUE*	139049

ΑΠΛΙΚΑ 464 *ΟΞΥΝΤΕ/BRASS ANTIQUE*

ΑΠΛΙΚΑ 464

ΠΕΡΙΓΡΑΦΗ	ΚΩΔΙΚΟΣ
ΜΠΡΟΝΖΕ/*BRASS*	107677
ΣΑΤΙΝΕ/*NICKEL MAT*	107681
ΟΞΥΝΤΕ/*BRASS ANTIQUE*	107678
ΜΑΥΡΟ/*BLACK*	107675
ΛΕΥΚΟ/*WHITE*	107674
ΠΡΑΣΙΝΟ/*FIR GREEN*	107679
ΚΑΦΕ ΣΚΟΥΡΙΑ/*DARK RUST*	107680
ΜΠΛΕ/*BLUE*	107676
ΓΚΡΙ/*GREY*	107673
ΣΚΟΥΡΟ ΟΞΥΝΤΕ/*DARK ANTIQUE*	139044
ΧΑΛΚΟΣ/COPPER	139045
ΧΑΛΚΟΣ ΟΞΕΙΔΩΣΗ/*COP. ANTIQUE*	139046

IP43 CE E27 20 Watt

ΑΠΛΙΚΑ 4631 *ΟΞΥΝΤΕ/ BRASS ANTIQUE*

ΑΠΛΙΚΑ 4631

ΠΕΡΙΓΡΑΦΗ	ΚΩΔΙΚΟΣ
ΜΠΡΟΝΖΕ/*BRASS*	107599
ΣΑΤΙΝΕ/*NICKEL MAT*	107626
ΟΞΥΝΤΕ/*BRASS ANTIQUE*	107623
ΜΑΥΡΟ/*BLACK*	107620
ΛΕΥΚΟ/*WHITE*	107619
ΠΡΑΣΙΝΟ/*FIR GREEN*	107624
ΚΑΦΕ ΣΚΟΥΡΙΑ/*DARK RUST*	107625
ΜΠΛΕ/*BLUE*	107621
ΓΚΡΙ/*GREY*	107618
ΣΚΟΥΡΟ ΟΞΥΝΤΕ/*DARK ANTIQUE*	139050
ΧΑΛΚΟΣ/COPPER	139051
ΧΑΛΚΟΣ ΟΞΕΙΔΩΣΗ/*COP. ANTIQUE*	139052

ΚΟΛΩΝΑΤΟ 463-255 *ΟΞΥΝΤΕ/ BRASS ANTIQUE*

ΚΟΛΩΝΑΤΟ 463-155
ΟΞΥΝΤΕ/ BRASS ANTIQUE

ΚΟΛΩΝΑΤΟ 463-155

ΠΕΡΙΓΡΑΦΗ	ΚΩΔΙΚΟΣ
ΜΠΡΟΝΖΕ/*BRASS*	107600
ΣΑΤΙΝΕ/*NICKEL MAT*	107608
ΟΞΥΝΤΕ/*BRASS ANTIQUE*	107605
ΜΑΥΡΟ/*BLACK*	107603
ΛΕΥΚΟ/*WHITE*	107602
ΠΡΑΣΙΝΟ/*FIR GREEN*	107606
ΚΑΦΕ ΣΚΟΥΡΙΑ/*DARK RUST*	107607
ΜΠΛΕ/*BLUE*	107604
ΓΚΡΙ/*GREY*	107601

ΚΟΛΩΝΑΤΟ 463-180

ΠΕΡΙΓΡΑΦΗ	ΚΩΔΙΚΟΣ
ΜΠΡΟΝΖΕ/*BRASS*	107609
ΣΑΤΙΝΕ/*NICKEL MAT*	107617
ΟΞΥΝΤΕ/*BRASS ANTIQUE*	107614
ΜΑΥΡΟ/*BLACK*	107612
ΛΕΥΚΟ/*WHITE*	107611
ΠΡΑΣΙΝΟ/*FIR GREEN*	107615
ΚΑΦΕ ΣΚΟΥΡΙΑ/*DARK RUST*	107616
ΜΠΛΕ/*BLUE*	107613
ΓΚΡΙ/*GREY*	107610

ΚΟΛΩΝΑΤΟ 463-255

ΠΕΡΙΓΡΑΦΗ	ΚΩΔΙΚΟΣ
ΜΠΡΟΝΖΕ/*BRASS*	107627
ΣΑΤΙΝΕ/*NICKEL MAT*	107635
ΟΞΥΝΤΕ/*BRASS ANTIQUE*	107632
ΜΑΥΡΟ/*BLACK*	107630
ΛΕΥΚΟ/*WHITE*	107629
ΠΡΑΣΙΝΟ/*FIR GREEN*	107633
ΚΑΦΕ ΣΚΟΥΡΙΑ/*DARK RUST*	107634
ΜΠΛΕ/*BLUE*	107631
ΓΚΡΙ/*GREY*	107628

ΚΟΛΩΝΑΤΟ 463-280

ΠΕΡΙΓΡΑΦΗ	ΚΩΔΙΚΟΣ
ΜΠΡΟΝΖΕ/*BRASS*	107636
ΣΑΤΙΝΕ/*NICKEL MAT*	107644
ΟΞΥΝΤΕ/*BRASS ANTIQUE*	107641
ΜΑΥΡΟ/*BLACK*	107639
ΛΕΥΚΟ/*WHITE*	107638
ΠΡΑΣΙΝΟ/*FIR GREEN*	107642
ΚΑΦΕ ΣΚΟΥΡΙΑ/*DARK RUST*	107643
ΜΠΛΕ/*BLUE*	107640
ΓΚΡΙ/*GREY*	107637

IP43 CE E27 20 Watt

ΑΠΛΙΚΑ 466 *ΟΞΥΝΤΕ/ BRASS ANTIQUE*

ΜΠΡΟΝΖΕ/BRASS

ΣΑΤΙΝΕ/NICKEL MAT

ΑΠΛΙΚΑ 466

ΠΕΡΙΓΡΑΦΗ	ΚΩΔΙΚΟΣ
ΜΠΡΟΝΖΕ/*BRASS*	107768
ΣΑΤΙΝΕ/*NICKEL MAT*	107772
ΟΞΥΝΤΕ/*BRASS ANTIQUE*	107769
ΜΑΥΡΟ/*BLACK*	107766
ΛΕΥΚΟ/*WHITE*	107765
ΠΡΑΣΙΝΟ/*FIR GREEN*	107770
ΚΑΦΕ ΣΚΟΥΡΙΑ/*DARK RUST*	107771
ΜΠΛΕ/*BLUE*	107767
ΓΚΡΙ/*GREY*	107764
ΣΚΟΥΡΟ ΟΞΥΝΤΕ/*DARK ANTIQUE*	139053
ΧΑΛΚΟΣ/COPPER	139054
ΧΑΛΚΟΣ ΟΞΕΙΔΩΣΗ/*COP. ANTIQUE*	139055

ΜΟΝΟΦΩΤΟ 4664
ΟΞΥΝΤΕ/ BRASS ANTIQUE

ΣΑΤΙΝΕ/NICKEL MAT

ΜΠΡΟΝΖΕ/BRASS

ΜΟΝΟΦΩΤΟ 4664

ΠΕΡΙΓΡΑΦΗ	ΚΩΔΙΚΟΣ
ΜΠΡΟΝΖΕ/*BRASS*	130292
ΣΑΤΙΝΕ/*NICKEL MAT*	107763
ΟΞΥΝΤΕ/*BRASS ANTIQUE*	107760
ΜΑΥΡΟ/*BLACK*	107758
ΛΕΥΚΟ/*WHITE*	107757
ΠΡΑΣΙΝΟ/*FIR GREEN*	107761
ΚΑΦΕ ΣΚΟΥΡΙΑ/*DARK RUST*	107762
ΜΠΛΕ/*BLUE*	107759
ΓΚΡΙ/*GREY*	107756
ΣΚΟΥΡΟ ΟΞΥΝΤΕ/*DARK ANTIQUE*	139056
ΧΑΛΚΟΣ/COPPER	139057
ΧΑΛΚΟΣ ΟΞΕΙΔΩΣΗ/*COP. ANTIQUE*	139058

ΑΠΛΙΚΑ 4683
ΣΚΟΥΡΟ ΟΞΥΝΤΕ/DARK ANTIQUE
ΜΕ ΓΥΑΛΙ ΑΜΜΟΒΟΛΗ

ΣΑΤΙΝΕ/NICKEL MAT
ΜΕ ΓΥΑΛΙ ΑΜΜΟΒΟΛΗ

ΜΠΡΟΝΖΕ/BRASS
ΜΕ ΓΥΑΛΙ ΑΜΜΟΒΟΛΗ

ΧΑΛΚΟΣ/COPPER
ΜΕ ΓΥΑΛΙ ΑΜΜΟΒΟΛΗ

ΑΠΛΙΚΑ 4683

ΠΕΡΙΓΡΑΦΗ	ΚΩΔΙΚΟΣ
ΜΠΡΟΝΖΕ/*BRASS*	132065
ΣΑΤΙΝΕ/*NICKEL MAT*	132066
ΟΞΥΝΤΕ/*BRASS ANTIQUE*	132067
ΜΑΥΡΟ/*BLACK*	132068
ΛΕΥΚΟ/*WHITE*	132069
ΠΡΑΣΙΝΟ/*FIR GREEN*	132070
ΚΑΦΕ ΣΚΟΥΡΙΑ/*DARK RUST*	132071
ΜΠΛΕ/*BLUE*	132072
ΓΚΡΙ/*GREY*	132073
ΣΚΟΥΡΟ ΟΞΥΝΤΕ/*DARK ANTIQUE*	132999
ΧΑΛΚΟΣ/COPPER	132802
ΧΑΛΚΟΣ ΟΞΕΙΔΩΣΗ/*COP. ANTIQUE*	139059

Η ΑΠΛΙΚΑ 4683 ΔΙΑΤΙΘΕΤΑΙ ΜΕ ΓΥΑΛΙ ΔΙΑΦΑΝΕΣ & ΑΜΜΟΒΟΛΗ

WALL APPLIQUE 4683 IS AVAILABLE WITH TRANSPARENT & SANDBLASTED GLASS

IP43 CE E27 20 Watt

ΑΠΛΙΚΑ 468

ΟΞΥΝΤΕ/BRASS ANTIQUE ΜΕ ΓΥΑΛΙ ΔΙΑΦΑΝΕΣ

ΣΑΤΙΝΕ/NICKEL MAT
ΜΕ ΓΥΑΛΙ ΛΕΥΚΟ

ΜΠΡΟΝΖΕ/BRASS
ΜΕ ΓΥΑΛΙ ΛΕΥΚΟ

ΑΠΛΙΚΑ 468

ΠΕΡΙΓΡΑΦΗ	ΚΩΔΙΚΟΣ
ΜΠΡΟΝΖΕ/*BRASS*	107805
ΣΑΤΙΝΕ/*NICKEL MAT*	107810
ΟΞΥΝΤΕ/*BRASS ANTIQUE*	107806
ΜΑΥΡΟ/*BLACK*	107803
ΛΕΥΚΟ/*WHITE*	107802
ΠΡΑΣΙΝΟ/*FIR GREEN*	107808
ΚΑΦΕ ΣΚΟΥΡΙΑ/*DARK RUST*	130362
ΜΠΛΕ/*BLUE*	107882
ΓΚΡΙ/*GREY*	107801
ΣΚΟΥΡΟ ΟΞΥΝΤΕ/*DARK ANTIQUE*	139060
ΧΑΛΚΟΣ/COPPER	139061
ΧΑΛΚΟΣ ΟΞΕΙΔΩΣΗ/*COP. ANTIQUE*	139062

ΑΠΛΙΚΑ 4682

ΟΞΥΝΤΕ/BRASS ANTIQUE

ΣΑΤΙΝΕ/NICKEL MAT

ΜΠΡΟΝΖΕ/BRASS

ΑΠΛΙΚΑ 4682

ΠΕΡΙΓΡΑΦΗ	ΚΩΔΙΚΟΣ
ΜΠΡΟΝΖΕ/*BRASS*	132349
ΣΑΤΙΝΕ/*NICKEL MAT*	132350
ΟΞΥΝΤΕ/*BRASS ANTIQUE*	132351
ΜΑΥΡΟ/*BLACK*	132352
ΛΕΥΚΟ/*WHITE*	132353
ΠΡΑΣΙΝΟ/*FIR GREEN*	132354
ΚΑΦΕ ΣΚΟΥΡΙΑ/*DARK RUST*	132355
ΜΠΛΕ/*BLUE*	132356
ΓΚΡΙ/*GREY*	132357
ΣΚΟΥΡΟ ΟΞΥΝΤΕ/*DARK ANTIQUE*	139063
ΧΑΛΚΟΣ/COPPER	139064
ΧΑΛΚΟΣ ΟΞΕΙΔΩΣΗ/*COP. ANTIQUE*	139065

ΜΠΡΟΝΖΕ/BRASS

ΑΠΛΙΚΑ 4681

ΣΚΟΥΡΟ ΟΞΥΝΤΕ/DARK ANTIQUE ΜΕ ΓΥΑΛΙ ΛΕΥΚΟ

ΑΠΛΙΚΑ 4681

ΠΕΡΙΓΡΑΦΗ	ΚΩΔΙΚΟΣ
ΜΠΡΟΝΖΕ/*BRASS*	107786
ΣΑΤΙΝΕ/*NICKEL MAT*	107790
ΟΞΥΝΤΕ/*BRASS ANTIQUE*	107787
ΜΑΥΡΟ/*BLACK*	107784
ΛΕΥΚΟ/*WHITE*	107783
ΠΡΑΣΙΝΟ/*FIR GREEN*	107788
ΚΑΦΕ ΣΚΟΥΡΙΑ/*DARK RUST*	107789
ΜΠΛΕ/*BLUE*	107785
ΓΚΡΙ/*GREY*	107782
ΣΚΟΥΡΟ ΟΞΥΝΤΕ/*DARK ANTIQUE*	133062
ΧΑΛΚΟΣ/COPPER	139066
ΧΑΛΚΟΣ ΟΞΕΙΔΩΣΗ/*COP. ANTIQUE*	139067

ΜΟΝΟΦΩΤΟ 4684 ΜΕ ΑΛΥΣΙΔΑ

ΣΑΤΙΝΕ/NICKEL MAT ΜΕ ΓΥΑΛΙ ΛΕΥΚΟ

ΜΟΝΟΦΩΤΟ 4684 ΜΕ ΑΛΥΣΙΔΑ

ΠΕΡΙΓΡΑΦΗ	ΚΩΔΙΚΟΣ
ΜΠΡΟΝΖΕ/*BRASS*	130291
ΣΑΤΙΝΕ/*NICKEL MAT*	107799
ΟΞΥΝΤΕ/*BRASS ANTIQUE*	107796
ΜΑΥΡΟ/*BLACK*	107794
ΛΕΥΚΟ/*WHITE*	107793
ΠΡΑΣΙΝΟ/*FIR GREEN*	107797
ΚΑΦΕ ΣΚΟΥΡΙΑ/*DARK RUST*	107798
ΜΠΛΕ/*BLUE*	107795
ΓΚΡΙ/*GREY*	107792
ΣΚΟΥΡΟ ΟΞΥΝΤΕ/*DARK ANTIQUE*	139068
ΧΑΛΚΟΣ/COPPER	139069
ΧΑΛΚΟΣ ΟΞΕΙΔΩΣΗ/*COP. ANTIQUE*	139070

ΜΟΝΟΦΩΤΟ 46841 ΜΕ ΝΤΙΖΑ

ΟΞΥΝΤΕ/BRASS ANTIQUE ΜΕ ΝΤΙΖΑ

ΜΟΝΟΦΩΤΟ 46841 ΜΕ ΝΤΙΖΑ

ΠΕΡΙΓΡΑΦΗ	ΚΩΔΙΚΟΣ
ΜΠΡΟΝΖΕ/*BRASS*	132522
ΣΑΤΙΝΕ/*NICKEL MAT*	132523
ΟΞΥΝΤΕ/*BRASS ANTIQUE*	132524
ΜΑΥΡΟ/*BLACK*	132525
ΛΕΥΚΟ/*WHITE*	132526
ΠΡΑΣΙΝΟ/*FIR GREEN*	132527
ΚΑΦΕ ΣΚΟΥΡΙΑ/*DARK RUST*	132801
ΜΠΛΕ/*BLUE*	132528
ΓΚΡΙ/*GREY*	132529
ΣΚΟΥΡΟ ΟΞΥΝΤΕ/*DARK ANTIQUE*	139071
ΧΑΛΚΟΣ/COPPER	139072
ΧΑΛΚΟΣ ΟΞΕΙΔΩΣΗ/*COP. ANTIQUE*	139073

IP43 CE E27 20 Watt

ΑΠΛΙΚΑ 465

ΟΞΥΝΤΕ/BRASS ANTIQUE ΜΕ ΓΥΑΛΙ ΜΕΛΙ

ΣΑΤΙΝΕ/NICKEL MAT
ΜΕ ΓΥΑΛΙ ΑΜΜΟΒΟΛΗ

ΜΠΡΟΝΖΕ/BRASS
ΜΕ ΓΥΑΛΙ ΑΜΜΟΒΟΛΗ

ΑΠΛΙΚΑ 465

ΠΕΡΙΓΡΑΦΗ	ΚΩΔΙΚΟΣ
ΜΠΡΟΝΖΕ/*BRASS*	107743
ΣΑΤΙΝΕ/*NICKEL MAT*	107747
ΟΞΥΝΤΕ/*BRASS ANTIQUE*	107744
ΜΑΥΡΟ/*BLACK*	107741
ΛΕΥΚΟ/*WHITE*	107740
ΠΡΑΣΙΝΟ/*FIR GREEN*	107745
ΚΑΦΕ ΣΚΟΥΡΙΑ/*DARK RUST*	107746
ΜΠΛΕ/*BLUE*	107742
ΓΚΡΙ/*GREY*	107728
ΣΚΟΥΡΟ ΟΞΥΝΤΕ/*DARK ANTIQUE*	140469
ΧΑΛΚΟΣ/COPPER	140470
ΧΑΛΚΟΣ ΟΞΕΙΔΩΣΗ/*COP. ANTIQUE*	140471

ΜΟΝΟΦΩΤΟ 4654

ΟΞΥΝΤΕ/BRASS ANTIQUE
ΜΕ ΓΥΑΛΙ ΜΕΛΙ

ΣΑΤΙΝΕ/NICKEL MAT
ΜΕ ΓΥΑΛΙ ΑΜΜΟΒΟΛΗ

ΜΟΝΟΦΩΤΟ 4654

ΠΕΡΙΓΡΑΦΗ	ΚΩΔΙΚΟΣ
ΜΠΡΟΝΖΕ/*BRASS*	120456
ΣΑΤΙΝΕ/*NICKEL MAT*	107727
ΟΞΥΝΤΕ/*BRASS ANTIQUE*	107724
ΜΑΥΡΟ/*BLACK*	107722
ΛΕΥΚΟ/*WHITE*	107721
ΠΡΑΣΙΝΟ/*FIR GREEN*	107725
ΚΑΦΕ ΣΚΟΥΡΙΑ/*DARK RUST*	107726
ΜΠΛΕ/*BLUE*	107723
ΓΚΡΙ/*GREY*	107720
ΣΚΟΥΡΟ ΟΞΥΝΤΕ/*DARK ANTIQUE*	140472
ΧΑΛΚΟΣ/COPPER	140473
ΧΑΛΚΟΣ ΟΞΕΙΔΩΣΗ/*COP. ANTIQUE*	140474

ΚΟΛΩΝΑΤΟ 465-250

ΟΞΥΝΤΕ/BRASS ANTIQUE ΜΕ ΓΥΑΛΙ ΑΜΜΟΒΟΛΗ

ΚΟΛΩΝΑΤΟ 465-250

ΠΕΡΙΓΡΑΦΗ	ΚΩΔΙΚΟΣ
ΜΠΡΟΝΖΕ/*BRASS*	130302
ΣΑΤΙΝΕ/*NICKEL MAT*	107709
ΟΞΥΝΤΕ/*BRASS ANTIQUE*	107706
ΜΑΥΡΟ/*BLACK*	107704
ΛΕΥΚΟ/*WHITE*	107703
ΠΡΑΣΙΝΟ/*FIR GREEN*	107707
ΚΑΦΕ ΣΚΟΥΡΙΑ/*DARK RUST*	107708
ΜΠΛΕ/*BLUE*	107705
ΓΚΡΙ/*GREY*	107702
ΣΚΟΥΡΟ ΟΞΥΝΤΕ/*DARK ANTIQUE*	140475
ΧΑΛΚΟΣ/COPPER	140476
ΧΑΛΚΟΣ ΟΞΕΙΔΩΣΗ/*COP. ANTIQUE*	140477

ΚΟΛΩΝΑΤΟ 465-275

ΠΕΡΙΓΡΑΦΗ	ΚΩΔΙΚΟΣ
ΜΠΡΟΝΖΕ/*BRASS*	130303
ΣΑΤΙΝΕ/*NICKEL MAT*	107717
ΟΞΥΝΤΕ/*BRASS ANTIQUE*	107714
ΜΑΥΡΟ/*BLACK*	107712
ΛΕΥΚΟ/*WHITE*	107711
ΠΡΑΣΙΝΟ/*FIR GREEN*	107715
ΚΑΦΕ ΣΚΟΥΡΙΑ/*DARK RUST*	107716
ΜΠΛΕ/*BLUE*	107713
ΓΚΡΙ/*GREY*	107710
ΣΚΟΥΡΟ ΟΞΥΝΤΕ/*DARK ANTIQUE*	140478
ΧΑΛΚΟΣ/COPPER	140479
ΧΑΛΚΟΣ ΟΞΕΙΔΩΣΗ/*COP. ANTIQUE*	140480

ΟΙ ΑΠΛΙΚΕΣ 466/Σ ΚΑΙ 467 ΔΙΑΤΙΘΕΝΤΑΙ ΜΕ ΓΥΑΛΙ ΔΙΑΦΑΝΕΣ ΚΑΙ ΑΜΜΟΒΟΛΗ
WALL LIGHTS 466/Σ & 467 ARE AVAILABLE WITH TRANSPARENT & SANDBLASTED GLASS

IP43 CE E27 20 Watt

ΚΟΛΩΝΑΤΟ 465-150
ΜΠΡΟΝΖΕ/BRASS ΜΕ ΓΥΑΛΙ ΑΜΜΟΒΟΛΗ

ΚΟΛΩΝΑΤΟ 465-150

ΠΕΡΙΓΡΑΦΗ	ΚΩΔΙΚΟΣ
ΜΠΡΟΝΖΕ/*BRASS*	130300
ΣΑΤΙΝΕ/*NICKEL MAT*	107690
ΟΞΥΝΤΕ/*BRASS ANTIQUE*	107687
ΜΑΥΡΟ/*BLACK*	107685
ΛΕΥΚΟ/*WHITE*	107684
ΠΡΑΣΙΝΟ/*FIR GREEN*	107688
ΚΑΦΕ ΣΚΟΥΡΙΑ/*DARK RUST*	107689
ΜΠΛΕ/*BLUE*	107686
ΓΚΡΙ/*GREY*	107683
ΣΚΟΥΡΟ ΟΞΥΝΤΕ/*DARK ANTIQUE*	140481
ΧΑΛΚΟΣ/COPPER	140482
ΧΑΛΚΟΣ ΟΞΕΙΔΩΣΗ/*COP. ANTIQUE*	140483

ΚΟΛΩΝΑΤΟ 465-175

ΠΕΡΙΓΡΑΦΗ	ΚΩΔΙΚΟΣ
ΜΠΡΟΝΖΕ/*BRASS*	130301
ΣΑΤΙΝΕ/*NICKEL MAT*	107698
ΟΞΥΝΤΕ/*BRASS ANTIQUE*	107695
ΜΑΥΡΟ/*BLACK*	107693
ΛΕΥΚΟ/*WHITE*	107692
ΠΡΑΣΙΝΟ/*FIR GREEN*	107696
ΚΑΦΕ ΣΚΟΥΡΙΑ/*DARK RUST*	107697
ΜΠΛΕ/*BLUE*	107694
ΓΚΡΙ/*GREY*	107691
ΣΚΟΥΡΟ ΟΞΥΝΤΕ/*DARK ANTIQUE*	140484
ΧΑΛΚΟΣ/COPPER	140485
ΧΑΛΚΟΣ ΟΞΕΙΔΩΣΗ/*COP. ANTIQUE*	140486

ΑΠΛΙΚΑ 467 *ΟΞΥΝΤΕ/BRASS ANTIQUE*

ΑΠΛΙΚΑ 467

ΠΕΡΙΓΡΑΦΗ	ΚΩΔΙΚΟΣ
ΜΠΡΟΝΖΕ/*BRASS*	107778
ΣΑΤΙΝΕ/*NICKEL MAT*	107781
ΟΞΥΝΤΕ/*BRASS ANTIQUE*	107779
ΜΑΥΡΟ/*BLACK*	107776
ΛΕΥΚΟ/*WHITE*	107775
ΠΡΑΣΙΝΟ/*FIR GREEN*	107780
ΚΑΦΕ ΣΚΟΥΡΙΑ/*DARK RUST*	130294
ΜΠΛΕ/*BLUE*	107777
ΓΚΡΙ/*GREY*	107774
ΣΚΟΥΡΟ ΟΞΥΝΤΕ/*DARK ANTIQUE*	140487
ΧΑΛΚΟΣ/COPPER	140488
ΧΑΛΚΟΣ ΟΞΕΙΔΩΣΗ/*COP. ANTIQUE*	140489

ΑΠΛΙΚΑ 466/Σ *ΟΞΥΝΤΕ/BRASS ANTIQUE*

ΜΠΡΟΝΖΕ/BRASS

ΑΠΛΙΚΑ 466/Σ

ΠΕΡΙΓΡΑΦΗ	ΚΩΔΙΚΟΣ
ΜΠΡΟΝΖΕ/*BRASS*	107751
ΣΑΤΙΝΕ/*NICKEL MAT*	107755
ΟΞΥΝΤΕ/*BRASS ANTIQUE*	107752
ΜΑΥΡΟ/*BLACK*	107750
ΛΕΥΚΟ/*WHITE*	107749
ΠΡΑΣΙΝΟ/*FIR GREEN*	107753
ΚΑΦΕ ΣΚΟΥΡΙΑ/*DARK RUST*	107754
ΜΠΛΕ/*BLUE*	130295
ΓΚΡΙ/*GREY*	130296
ΣΚΟΥΡΟ ΟΞΥΝΤΕ/*DARK ANTIQUE*	140490
ΧΑΛΚΟΣ/COPPER	140491
ΧΑΛΚΟΣ ΟΞΕΙΔΩΣΗ/*COP. ANTIQUE*	140492

GLASS AMBER/GLASS WHITE

IP43 CE E27 20 Watt

ΑΠΛΙΚΑ 460 *ΟΞΥΝΤΕ/BRASS ANTIQUE*

ΑΠΛΙΚΑ 460

ΠΕΡΙΓΡΑΦΗ	ΚΩΔΙΚΟΣ
ΜΠΡΟΝΖΕ/*BRASS*	130298
ΣΑΤΙΝΕ/*NICKEL MAT*	107595
ΟΞΥΝΤΕ/*BRASS ANTIQUE*	107592
ΜΑΥΡΟ/*BLACK*	107590
ΛΕΥΚΟ/*WHITE*	107589
ΠΡΑΣΙΝΟ/*FIR GREEN*	107593
ΚΑΦΕ ΣΚΟΥΡΙΑ/*DARK RUST*	107594
ΜΠΛΕ/*BLUE*	107591
ΓΚΡΙ/*GREY*	107586
ΣΚΟΥΡΟ ΟΞΥΝΤΕ/*DARK ANTIQUE*	140493
ΧΑΛΚΟΣ/COPPER	140494
ΧΑΛΚΟΣ ΟΞΕΙΔΩΣΗ/*COP. ANTIQUE*	140495

ΑΠΛΙΚΑ 4601
ΟΞΥΝΤΕ/BRASS ANTIQUE ΜΕ ΜΕΛΙ ΓΥΑΛΙ

ΑΠΛΙΚΑ 4601

ΠΕΡΙΓΡΑΦΗ	ΚΩΔΙΚΟΣ
ΜΠΡΟΝΖΕ/*BRASS*	131992
ΣΑΤΙΝΕ/*NICKEL MAT*	131993
ΟΞΥΝΤΕ/*BRASS ANTIQUE*	131994
ΜΑΥΡΟ/*BLACK*	131995
ΛΕΥΚΟ/*WHITE*	131996
ΠΡΑΣΙΝΟ/*FIR GREEN*	131997
ΚΑΦΕ ΣΚΟΥΡΙΑ/*DARK RUST*	131998
ΜΠΛΕ/*BLUE*	131999
ΓΚΡΙ/*GREY*	132000
ΣΚΟΥΡΟ ΟΞΥΝΤΕ/*DARK ANTIQUE*	140496
ΧΑΛΚΟΣ/COPPER	140497
ΧΑΛΚΟΣ ΟΞΕΙΔΩΣΗ/*COP. ANTIQUE*	140498

ΜΟΝΟΦΩΤΟ 4604
ΟΞΥΝΤΕ/ BRASS ANTIQUE

ΜΠΡΟΝΖΕ/BRASS

ΜΟΝΟΦΩΤΟ 4604

ΠΕΡΙΓΡΑΦΗ	ΚΩΔΙΚΟΣ
ΜΠΡΟΝΖΕ/*BRASS*	130299
ΣΑΤΙΝΕ/*NICKEL MAT*	107585
ΟΞΥΝΤΕ/*BRASS ANTIQUE*	107582
ΜΑΥΡΟ/*BLACK*	107580
ΛΕΥΚΟ/*WHITE*	107579
ΠΡΑΣΙΝΟ/*FIR GREEN*	107583
ΚΑΦΕ ΣΚΟΥΡΙΑ/*DARK RUST*	107584
ΜΠΛΕ/*BLUE*	107581
ΓΚΡΙ/*GREY*	107578
ΣΚΟΥΡΟ ΟΞΥΝΤΕ/*DARK ANTIQUE*	140499
ΧΑΛΚΟΣ/COPPER	140563
ΧΑΛΚΟΣ ΟΞΕΙΔΩΣΗ/*COP. ANTIQUE*	140564

IP20 CE E27 18 Watt

ΑΠΛΙΚΑ 4466 *ΜΠΡΟΝΖΕ/ BRASS*

ΣΚΟΥΡΟ ΟΞΥΝΤΕ/
DARK ANTIQUE

ΧΑΛΚΟΣ/COPPER

ΑΠΛΙΚΑ 4466

ΠΕΡΙΓΡΑΦΗ	ΚΩΔΙΚΟΣ
ΜΠΡΟΝΖΕ/*BRASS*	107751
ΣΑΤΙΝΕ/*NICKEL MAT*	107755
ΟΞΥΝΤΕ/*BRASS ANTIQUE*	107752
ΜΑΥΡΟ/*BLACK*	107750
ΛΕΥΚΟ/*WHITE*	107749
ΠΡΑΣΙΝΟ/*FIR GREEN*	107753
ΚΑΦΕ ΣΚΟΥΡΙΑ/*DARK RUST*	107754
ΜΠΛΕ/*BLUE*	130295
ΓΚΡΙ/*GREY*	130296
ΣΚΟΥΡΟ ΟΞΥΝΤΕ/*DARK ANTIQUE*	140565
ΧΑΛΚΟΣ/COPPER	140566
ΧΑΛΚΟΣ ΟΞΕΙΔΩΣΗ/*COP. ANTIQUE*	140567

ΚΡΕΜΑΣΤΟ 44664 *ΜΠΡΟΝΖΕ/ BRASS*

ΚΡΕΜΑΣΤΟ 44664

ΠΕΡΙΓΡΑΦΗ	ΚΩΔΙΚΟΣ
ΜΠΡΟΝΖΕ/*BRASS*	140950
ΣΑΤΙΝΕ/*NICKEL MAT*	140951
ΟΞΥΝΤΕ/*BRASS ANTIQUE*	140952
ΜΑΥΡΟ/*BLACK*	140953
ΛΕΥΚΟ/*WHITE*	140954
ΠΡΑΣΙΝΟ/*FIR GREEN*	140955
ΚΑΦΕ ΣΚΟΥΡΙΑ/*DARK RUST*	140956
ΜΠΛΕ/*BLUE*	140957
ΓΚΡΙ/*GREY*	140958
ΣΚΟΥΡΟ ΟΞΥΝΤΕ/*DARK ANTIQUE*	140959
ΧΑΛΚΟΣ/COPPER	140960
ΧΑΛΚΟΣ ΟΞΕΙΔΩΣΗ/*COP. ANTIQUE*	140961

ΚΡΕΜΑΣΤΟ ΔΙΦΩΤΟ 4464-2

ΣΑΤΙΝΕ/ NICKEL MAT

ΚΡΕΜΑΣΤΟ ΔΙΦΩΤΟ 4462-2

ΠΕΡΙΓΡΑΦΗ	ΚΩΔΙΚΟΣ
ΜΠΡΟΝΖΕ/*BRASS*	132154
ΣΑΤΙΝΕ/*NICKEL MAT*	132155
ΟΞΥΝΤΕ/*BRASS ANTIQUE*	132156
ΜΑΥΡΟ/*BLACK*	132157
ΛΕΥΚΟ/*WHITE*	132158
ΠΡΑΣΙΝΟ/*FIR GREEN*	132159
ΚΑΦΕ ΣΚΟΥΡΙΑ/*DARK RUST*	132160
ΜΠΛΕ/*BLUE*	132161
ΓΚΡΙ/*GREY*	132162
ΣΚΟΥΡΟ ΟΞΥΝΤΕ/*DARK ANTIQUE*	140571
ΧΑΛΚΟΣ/COPPER	140572
ΧΑΛΚΟΣ ΟΞΕΙΔΩΣΗ/*COP. ANTIQUE*	140573

ΜΟΝΟΦΩΤΟ 4454 *ΜΠΡΟΝΖΕ/ BRASS*

ΜΟΝΟΦΩΤΟ 4454

ΠΕΡΙΓΡΑΦΗ	ΚΩΔΙΚΟΣ
ΜΠΡΟΝΖΕ/*BRASS*	132145
ΣΑΤΙΝΕ/*NICKEL MAT*	132146
ΟΞΥΝΤΕ/*BRASS ANTIQUE*	132147
ΜΑΥΡΟ/*BLACK*	132148
ΛΕΥΚΟ/*WHITE*	132149
ΠΡΑΣΙΝΟ/*FIR GREEN*	132150
ΚΑΦΕ ΣΚΟΥΡΙΑ/*DARK RUST*	132151
ΜΠΛΕ/*BLUE*	132152
ΓΚΡΙ/*GREY*	132153
ΣΚΟΥΡΟ ΟΞΥΝΤΕ/*DARK ANTIQUE*	140568
ΧΑΛΚΟΣ/COPPER	140569
ΧΑΛΚΟΣ ΟΞΕΙΔΩΣΗ/*COP. ANTIQUE*	140570

ΤΟ ΜΟΝΟΦΩΤΟ 4454 ΔΙΑΤΙΘΕΤΑΙ ΜΕ ΓΥΑΛΙ ΔΙΑΦΑΝΕΣ ΚΑΙ ΑΜΜΟΒΟΛΗ

PENDANT LIGHT 4454 IS AVAILABLE WITH TRANSPARENT AND SANDBLASTED GLASS

ΔΙΑΤΙΘΕΝΤΑΙ ΧΩΡΙΣ ΛΑΜΠΕΣ

BULBS NOT INCLUDED

IP43 CE E14 11 Watt

ΑΠΛΙΚΑ 413Κ *ΟΞΥΝΤΕ/ BRASS ANTIQUE*

ΜΠΡΟΝΖΕ/BRASS

ΣΑΤΙΝΕ/NICKEL MAT

ΑΠΛΙΚΑ 413Κ

ΠΕΡΙΓΡΑΦΗ	ΚΩΔΙΚΟΣ
ΜΠΡΟΝΖΕ/*BRASS*	105990
ΣΑΤΙΝΕ/*NICKEL MAT*	105985
ΟΞΥΝΤΕ/*BRASS ANTIQUE*	105982
ΜΑΥΡΟ/*BLACK*	105980
ΛΕΥΚΟ/*WHITE*	105979
ΠΡΑΣΙΝΟ/*FIR GREEN*	105983
ΚΑΦΕ ΣΚΟΥΡΙΑ/*DARK RUST*	105984
ΜΠΛΕ/*BLUE*	105981
ΓΚΡΙ/*GREY*	105964
ΣΚΟΥΡΟ ΟΞΥΝΤΕ/*DARK ANTIQUE*	139008
ΧΑΛΚΟΣ/COPPER	139009
ΧΑΛΚΟΣ ΟΞΕΙΔΩΣΗ/*COP. ANTIQUE*	139010

ΑΠΛΙΚΑ 413Α *ΜΠΡΟΝΖΕ/ BRASS*

ΑΠΛΙΚΑ 413Α

ΠΕΡΙΓΡΑΦΗ	ΚΩΔΙΚΟΣ
ΜΠΡΟΝΖΕ/*BRASS*	130284
ΣΑΤΙΝΕ/*NICKEL MAT*	105961
ΟΞΥΝΤΕ/*BRASS ANTIQUE*	105958
ΜΑΥΡΟ/*BLACK*	105956
ΛΕΥΚΟ/*WHITE*	105955
ΠΡΑΣΙΝΟ/*FIR GREEN*	105959
ΚΑΦΕ ΣΚΟΥΡΙΑ/*DARK RUST*	105960
ΜΠΛΕ/*BLUE*	105957
ΓΚΡΙ/*GREY*	105954
ΣΚΟΥΡΟ ΟΞΥΝΤΕ/*DARK ANTIQUE*	139011
ΧΑΛΚΟΣ/COPPER	139012
ΧΑΛΚΟΣ ΟΞΕΙΔΩΣΗ/*COP. ANTIQUE*	139013

ΑΠΛΙΚΑ 4131 *ΟΞΥΝΤΕ/ BRASS ANTIQUE*

ΣΑΤΙΝΕ/NICKEL MAT

ΑΠΛΙΚΑ 4131

ΠΕΡΙΓΡΑΦΗ	ΚΩΔΙΚΟΣ
ΜΠΡΟΝΖΕ/*BRASS*	131965
ΣΑΤΙΝΕ/*NICKEL MAT*	131966
ΟΞΥΝΤΕ/*BRASS ANTIQUE*	131967
ΜΑΥΡΟ/*BLACK*	131968
ΛΕΥΚΟ/*WHITE*	131969
ΠΡΑΣΙΝΟ/*FIR GREEN*	131970
ΚΑΦΕ ΣΚΟΥΡΙΑ/*DARK RUST*	131971
ΜΠΛΕ/*BLUE*	131972
ΓΚΡΙ/*GREY*	131973
ΣΚΟΥΡΟ ΟΞΥΝΤΕ/*DARK ANTIQUE*	139017
ΧΑΛΚΟΣ/COPPER	139018
ΧΑΛΚΟΣ ΟΞΕΙΔΩΣΗ/*COP. ANTIQUE*	139019

ΜΟΝΟΦΩΤΟ 4134
ΟΞΥΝΤΕ/ BRASS ANTIQUE

ΜΟΝΟΦΩΤΟ 4134

ΠΕΡΙΓΡΑΦΗ	ΚΩΔΙΚΟΣ
ΜΠΡΟΝΖΕ/*BRASS*	130285
ΣΑΤΙΝΕ/*NICKEL MAT*	105949
ΟΞΥΝΤΕ/*BRASS ANTIQUE*	105946
ΜΑΥΡΟ/*BLACK*	105944
ΛΕΥΚΟ/*WHITE*	105943
ΠΡΑΣΙΝΟ/*FIR GREEN*	105947
ΚΑΦΕ ΣΚΟΥΡΙΑ/*DARK RUST*	105948
ΜΠΛΕ/*BLUE*	105945
ΓΚΡΙ/*GREY*	105942
ΣΚΟΥΡΟ ΟΞΥΝΤΕ/*DARK ANTIQUE*	139014
ΧΑΛΚΟΣ/COPPER	139015
ΧΑΛΚΟΣ ΟΞΕΙΔΩΣΗ/*COP. ANTIQUE*	139016

ΚΟΛΩΝΑΤΟ 413ΚΚ-29
ΟΞΥΝΤΕ/ BRASS ANTIQUE

ΚΟΛΩΝΑΤΟ 413ΚΚ-29

ΠΕΡΙΓΡΑΦΗ	ΚΩΔΙΚΟΣ
ΜΠΡΟΝΖΕ/*BRASS*	130286
ΣΑΤΙΝΕ/*NICKEL MAT*	105972
ΟΞΥΝΤΕ/*BRASS ANTIQUE*	105969
ΜΑΥΡΟ/*BLACK*	105967
ΛΕΥΚΟ/*WHITE*	105952
ΠΡΑΣΙΝΟ/*FIR GREEN*	105970
ΚΑΦΕ ΣΚΟΥΡΙΑ/*DARK RUST*	105971
ΜΠΛΕ/*BLUE*	105968
ΓΚΡΙ/*GREY*	105966
ΣΚΟΥΡΟ ΟΞΥΝΤΕ/*DARK ANTIQUE*	139020
ΧΑΛΚΟΣ/COPPER	139021
ΧΑΛΚΟΣ ΟΞΕΙΔΩΣΗ/*COP. ANTIQUE*	139022

IP43 CE E14 11 Watt

ΑΠΛΙΚΑ 414Κ
ΣΑΤΙΝΕ/ NICKEL MAT

ΟΞΥΝΤΕ/
BRASS ANTIQUE

ΜΠΡΟΝΖΕ/BRASS

ΑΠΛΙΚΑ 414Κ

ΠΕΡΙΓΡΑΦΗ	ΚΩΔΙΚΟΣ
ΜΠΡΟΝΖΕ/*BRASS*	106041
ΣΑΤΙΝΕ/*NICKEL MAT*	106034
ΟΞΥΝΤΕ/*BRASS ANTIQUE*	106031
ΜΑΥΡΟ/*BLACK*	106029
ΛΕΥΚΟ/*WHITE*	106028
ΠΡΑΣΙΝΟ/*FIR GREEN*	106032
ΚΑΦΕ ΣΚΟΥΡΙΑ/*DARK RUST*	106033
ΜΠΛΕ/*BLUE*	106030
ΓΚΡΙ/*GREY*	106015
ΣΚΟΥΡΟ ΟΞΥΝΤΕ/*DARK ANTIQUE*	139023
ΧΑΛΚΟΣ/COPPER	139024
ΧΑΛΚΟΣ ΟΞΕΙΔΩΣΗ/*COP. ANTIQUE*	139025

ΑΠΛΙΚΑ 414Α

ΠΕΡΙΓΡΑΦΗ	ΚΩΔΙΚΟΣ
ΜΠΡΟΝΖΕ/*BRASS*	106005
ΣΑΤΙΝΕ/*NICKEL MAT*	106013
ΟΞΥΝΤΕ/*BRASS ANTIQUE*	106010
ΜΑΥΡΟ/*BLACK*	106008
ΛΕΥΚΟ/*WHITE*	106007
ΠΡΑΣΙΝΟ/*FIR GREEN*	106011
ΚΑΦΕ ΣΚΟΥΡΙΑ/*DARK RUST*	106012
ΜΠΛΕ/*BLUE*	106009
ΓΚΡΙ/*GREY*	106006
ΣΚΟΥΡΟ ΟΞΥΝΤΕ/*DARK ANTIQUE*	139026
ΧΑΛΚΟΣ/COPPER	139027
ΧΑΛΚΟΣ ΟΞΕΙΔΩΣΗ/*COP. ANTIQUE*	139028

ΚΟΛΩΝΑΤΟ 414ΚΚ-29
ΟΞΥΝΤΕ/ BRASS ANTIQUE

ΜΠΡΟΝΖΕ/BRASS

ΚΟΛΩΝΑΤΟ 414ΚΚ-29

ΠΕΡΙΓΡΑΦΗ	ΚΩΔΙΚΟΣ
ΜΠΡΟΝΖΕ/*BRASS*	130288
ΣΑΤΙΝΕ/*NICKEL MAT*	106023
ΟΞΥΝΤΕ/*BRASS ANTIQUE*	106020
ΜΑΥΡΟ/*BLACK*	106018
ΛΕΥΚΟ/*WHITE*	106004
ΠΡΑΣΙΝΟ/*FIR GREEN*	106021
ΚΑΦΕ ΣΚΟΥΡΙΑ/*DARK RUST*	106022
ΜΠΛΕ/*BLUE*	106019
ΓΚΡΙ/*GREY*	106017
ΣΚΟΥΡΟ ΟΞΥΝΤΕ/*DARK ANTIQUE*	139029
ΧΑΛΚΟΣ/COPPER	139030
ΧΑΛΚΟΣ ΟΞΕΙΔΩΣΗ/*COP. ANTIQUE*	139031

ΜΟΝΟΦΩΤΟ 4144
ΟΞΥΝΤΕ/ BRASS ANTIQUE

ΑΠΛΙΚΑ 4141
ΟΞΥΝΤΕ/ BRASS ANTIQUE

ΣΑΤΙΝΕ/NICKEL MAT

ΑΠΛΙΚΑ 4141

ΠΕΡΙΓΡΑΦΗ	ΚΩΔΙΚΟΣ
ΜΠΡΟΝΖΕ/*BRASS*	131974
ΣΑΤΙΝΕ/*NICKEL MAT*	131975
ΟΞΥΝΤΕ/*BRASS ANTIQUE*	131976
ΜΑΥΡΟ/*BLACK*	131977
ΛΕΥΚΟ/*WHITE*	131978
ΠΡΑΣΙΝΟ/*FIR GREEN*	131979
ΚΑΦΕ ΣΚΟΥΡΙΑ/*DARK RUST*	131980
ΜΠΛΕ/*BLUE*	131981
ΓΚΡΙ/*GREY*	131982
ΣΚΟΥΡΟ ΟΞΥΝΤΕ/*DARK ANTIQUE*	139032
ΧΑΛΚΟΣ/COPPER	139033
ΧΑΛΚΟΣ ΟΞΕΙΔΩΣΗ/*COP. ANTIQUE*	139034

ΜΟΝΟΦΩΤΟ 4144

ΠΕΡΙΓΡΑΦΗ	ΚΩΔΙΚΟΣ
ΜΠΡΟΝΖΕ/*BRASS*	130287
ΣΑΤΙΝΕ/*NICKEL MAT*	106003
ΟΞΥΝΤΕ/*BRASS ANTIQUE*	106000
ΜΑΥΡΟ/*BLACK*	105998
ΛΕΥΚΟ/*WHITE*	105997
ΠΡΑΣΙΝΟ/*FIR GREEN*	106001
ΚΑΦΕ ΣΚΟΥΡΙΑ/*DARK RUST*	106002
ΜΠΛΕ/*BLUE*	105999
ΓΚΡΙ/*GREY*	105996
ΣΚΟΥΡΟ ΟΞΥΝΤΕ/*DARK ANTIQUE*	139035
ΧΑΛΚΟΣ/COPPER	139036
ΧΑΛΚΟΣ ΟΞΕΙΔΩΣΗ/*COP. ANTIQUE*	139037

ΓΥΑΛΙ ΑΜΜΟΒΟΛΗ ΜΕ ΦΥΣΑΛΙΔΕΣ

IP23 CE E27 20 Watt

ΑΠΛΙΚΑ 447 *ΟΞΥΝΤΕ/ BRASS ANTIQUE*

ΣΑΤΙΝΕ/NICKEL MAT

ΧΑΛΚΟΣ ΟΞΕΙΔΩΣΗ/ COPPER ANTIQUE

ΜΠΡΟΝΖΕ/BRASS

ΑΠΛΙΚΑ 447

ΠΕΡΙΓΡΑΦΗ	ΚΩΔΙΚΟΣ
ΜΠΡΟΝΖΕ/*BRASS*	107121
ΣΑΤΙΝΕ/*NICKEL MAT*	107127
ΟΞΥΝΤΕ/*BRASS ANTIQUE*	107122
ΜΑΥΡΟ/*BLACK*	107118
ΛΕΥΚΟ/*WHITE*	107117
ΠΡΑΣΙΝΟ/*FIR GREEN*	107124
ΚΑΦΕ ΣΚΟΥΡΙΑ/*DARK RUST*	107126
ΜΠΛΕ/*BLUE*	107120
ΓΚΡΙ/*GREY*	107109
ΣΚΟΥΡΟ ΟΞΥΝΤΕ/*DARK ANTIQUE*	139074
ΧΑΛΚΟΣ/COPPER	139075
ΧΑΛΚΟΣ ΟΞΕΙΔΩΣΗ/*COP. ANTIQUE*	139076

ΑΠΛΙΚΑ 4471 *ΟΞΥΝΤΕ/ BRASS ANTIQUE*

ΣΑΤΙΝΕ/NICKEL MAT

ΜΠΡΟΝΖΕ/BRASS

ΑΠΛΙΚΑ 4471

ΠΕΡΙΓΡΑΦΗ	ΚΩΔΙΚΟΣ
ΜΠΡΟΝΖΕ/*BRASS*	132001
ΣΑΤΙΝΕ/*NICKEL MAT*	132002
ΟΞΥΝΤΕ/*BRASS ANTIQUE*	132003
ΜΑΥΡΟ/*BLACK*	132004
ΛΕΥΚΟ/*WHITE*	132005
ΠΡΑΣΙΝΟ/*FIR GREEN*	132006
ΚΑΦΕ ΣΚΟΥΡΙΑ/*DARK RUST*	132007
ΜΠΛΕ/*BLUE*	132008
ΓΚΡΙ/*GREY*	132009
ΣΚΟΥΡΟ ΟΞΥΝΤΕ/*DARK ANTIQUE*	139077
ΧΑΛΚΟΣ/COPPER	139078
ΧΑΛΚΟΣ ΟΞΕΙΔΩΣΗ/*COP. ANTIQUE*	139079

ΜΟΝΟΦΩΤΟ 4474
ΟΞΥΝΤΕ/ BRASS ANTIQUE

ΚΟΛΩΝΑΤΟ 447ΚΚ-30
ΜΠΡΟΝΖΕ/ BRASS ΜΕ ΓΥΑΛΙ ΑΜΜΟΒΟΛΗ

ΚΟΛΩΝΑΤΟ 447ΚΚ-30

ΠΕΡΙΓΡΑΦΗ	ΚΩΔΙΚΟΣ
ΜΠΡΟΝΖΕ/*BRASS*	130304
ΣΑΤΙΝΕ/*NICKEL MAT*	107108
ΟΞΥΝΤΕ/*BRASS ANTIQUE*	107105
ΜΑΥΡΟ/*BLACK*	107103
ΛΕΥΚΟ/*WHITE*	107102
ΠΡΑΣΙΝΟ/*FIR GREEN*	107106
ΚΑΦΕ ΣΚΟΥΡΙΑ/*DARK RUST*	107107
ΜΠΛΕ/*BLUE*	107104
ΓΚΡΙ/*GREY*	107101
ΣΚΟΥΡΟ ΟΞΥΝΤΕ/*DARK ANTIQUE*	139080
ΧΑΛΚΟΣ/COPPER	139081
ΧΑΛΚΟΣ ΟΞΕΙΔΩΣΗ/*COP. ANTIQUE*	139082

ΜΟΝΟΦΩΤΟ 4474

ΠΕΡΙΓΡΑΦΗ	ΚΩΔΙΚΟΣ
ΜΠΡΟΝΖΕ/*BRASS*	120419
ΣΑΤΙΝΕ/*NICKEL MAT*	107084
ΟΞΥΝΤΕ/*BRASS ANTIQUE*	107081
ΜΑΥΡΟ/*BLACK*	107079
ΛΕΥΚΟ/*WHITE*	107078
ΠΡΑΣΙΝΟ/*FIR GREEN*	107082
ΚΑΦΕ ΣΚΟΥΡΙΑ/*DARK RUST*	107083
ΜΠΛΕ/*BLUE*	107080
ΓΚΡΙ/*GREY*	107077
ΣΚΟΥΡΟ ΟΞΥΝΤΕ/*DARK ANTIQUE*	139083
ΧΑΛΚΟΣ/COPPER	139084
ΧΑΛΚΟΣ ΟΞΕΙΔΩΣΗ/*COP. ANTIQUE*	139085

BUBBLE AIR SANDBLASTED GLASS

IP23 CE E27 20 Watt

IP43 CE E27 23 Watt

ΚΟΛΩΝΑΤΟ 447-65
ΜΠΡΟΝΖΕ/BRASS
ΜΕ ΓΥΑΛΙ ΑΜΜΟΒΟΛΗ

ΚΟΛΩΝΑΤΟ 447-65

ΠΕΡΙΓΡΑΦΗ	ΚΩΔΙΚΟΣ
ΜΠΡΟΝΖΕ/*BRASS*	130310
ΣΑΤΙΝΕ/*NICKEL MAT*	107092
ΟΞΥΝΤΕ/*BRASS ANTIQUE*	107089
ΜΑΥΡΟ/*BLACK*	107087
ΛΕΥΚΟ/*WHITE*	107086
ΠΡΑΣΙΝΟ/*FIR GREEN*	107090
ΚΑΦΕ ΣΚΟΥΡΙΑ/*DARK RUST*	107091
ΜΠΛΕ/*BLUE*	107088
ΓΚΡΙ/*GREY*	107085
ΣΚΟΥΡΟ ΟΞΥΝΤΕ/*DARK ANTIQUE*	139086
ΧΑΛΚΟΣ/COPPER	139087
ΧΑΛΚΟΣ ΟΞΕΙΔΩΣΗ/*COP. ANTIQUE*	139088

ΚΟΛΩΝΑΤΟ 447-95

ΠΕΡΙΓΡΑΦΗ	ΚΩΔΙΚΟΣ
ΜΠΡΟΝΖΕ/*BRASS*	130311
ΣΑΤΙΝΕ/*NICKEL MAT*	107100
ΟΞΥΝΤΕ/*BRASS ANTIQUE*	107097
ΜΑΥΡΟ/*BLACK*	107095
ΛΕΥΚΟ/*WHITE*	107094
ΠΡΑΣΙΝΟ/*FIR GREEN*	107098
ΚΑΦΕ ΣΚΟΥΡΙΑ/*DARK RUST*	107099
ΜΠΛΕ/*BLUE*	107096
ΓΚΡΙ/*GREY*	107093
ΣΚΟΥΡΟ ΟΞΥΝΤΕ/*DARK ANTIQUE*	139089
ΧΑΛΚΟΣ/COPPER	139090
ΧΑΛΚΟΣ ΟΞΕΙΔΩΣΗ/*COP. ANTIQUE*	139091

ΚΟΛΩΝΑΤΟ 447-185
ΟΞΥΝΤΕ/BRASS ANTIQUE

ΚΟΛΩΝΑΤΟ 447-162

ΠΕΡΙΓΡΑΦΗ	ΚΩΔΙΚΟΣ
ΜΠΡΟΝΖΕ/*BRASS*	130307
ΣΑΤΙΝΕ/*NICKEL MAT*	107047
ΟΞΥΝΤΕ/*BRASS ANTIQUE*	107045
ΜΑΥΡΟ/*BLACK*	107043
ΛΕΥΚΟ/*WHITE*	107042
ΠΡΑΣΙΝΟ/*FIR GREEN*	130308
ΚΑΦΕ ΣΚΟΥΡΙΑ/*DARK RUST*	107046
ΜΠΛΕ/*BLUE*	107044
ΓΚΡΙ/*GREY*	107041

ΚΟΛΩΝΑΤΟ 447-185

ΠΕΡΙΓΡΑΦΗ	ΚΩΔΙΚΟΣ
ΜΠΡΟΝΖΕ/*BRASS*	130313
ΣΑΤΙΝΕ/*NICKEL MAT*	107054
ΟΞΥΝΤΕ/*BRASS ANTIQUE*	107052
ΜΑΥΡΟ/*BLACK*	107050
ΛΕΥΚΟ/*WHITE*	107049
ΠΡΑΣΙΝΟ/*FIR GREEN*	130309
ΚΑΦΕ ΣΚΟΥΡΙΑ/*DARK RUST*	107053
ΜΠΛΕ/*BLUE*	107051
ΓΚΡΙ/*GREY*	107048

ΚΟΛΩΝΑΤΟ 447-285
ΟΞΥΝΤΕ/BRASS ANTIQUE

ΚΟΛΩΝΑΤΟ 447-262

ΠΕΡΙΓΡΑΦΗ	ΚΩΔΙΚΟΣ
ΜΠΡΟΝΖΕ/*BRASS*	130305
ΣΑΤΙΝΕ/*NICKEL MAT*	107067
ΟΞΥΝΤΕ/*BRASS ANTIQUE*	107064
ΜΑΥΡΟ/*BLACK*	107062
ΛΕΥΚΟ/*WHITE*	107061
ΠΡΑΣΙΝΟ/*FIR GREEN*	107065
ΚΑΦΕ ΣΚΟΥΡΙΑ/*DARK RUST*	107066
ΜΠΛΕ/*BLUE*	107063
ΓΚΡΙ/*GREY*	107060

ΚΟΛΩΝΑΤΟ 447-285

ΠΕΡΙΓΡΑΦΗ	ΚΩΔΙΚΟΣ
ΜΠΡΟΝΖΕ/*BRASS*	130306
ΣΑΤΙΝΕ/*NICKEL MAT*	107075
ΟΞΥΝΤΕ/*BRASS ANTIQUE*	107072
ΜΑΥΡΟ/*BLACK*	107070
ΛΕΥΚΟ/*WHITE*	107069
ΠΡΑΣΙΝΟ/*FIR GREEN*	107073
ΚΑΦΕ ΣΚΟΥΡΙΑ/*DARK RUST*	107074
ΜΠΛΕ/*BLUE*	107071
ΓΚΡΙ/*GREY*	107068

IP43 CE E27 11 Watt

ΟΙ ΑΚΡΥΛΙΚΕΣ ΜΠΑΛΕΣ ΕΧΟΥΝ ΔΙΑΜΕΤΡΟ 20CM ΚΑΙ ΔΙΑΤΙΘΕΝΤΑΙ ΣΕ ΛΕΥΚΗ, ΔΙΑΦΑΝΗ ΚΑΙ ΦΙΜΕ ΑΠΟΧΡΩΣΗ
GLOBES ∅200mm: WHITE, TRANSPARENT, SMOKED

ΑΠΛΙΚΑ 489
ΟΞΥΝΤΕ/BRASS ANTIQUE ΜΕ ΜΠΑΛΑ ΦΙΜΕ

ΑΠΛΙΚΑ 489

ΠΕΡΙΓΡΑΦΗ	ΚΩΔΙΚΟΣ
ΜΠΡΟΝΖΕ/*BRASS*	108458
ΣΑΤΙΝΕ/*NICKEL MAT*	108523
ΟΞΥΝΤΕ/*BRASS ANTIQUE*	108519
ΜΑΥΡΟ/*BLACK*	108517
ΛΕΥΚΟ/*WHITE*	108516
ΠΡΑΣΙΝΟ/*FIR GREEN*	108521
ΚΑΦΕ ΣΚΟΥΡΙΑ/*DARK RUST*	108522
ΜΠΛΕ/*BLUE*	108518
ΓΚΡΙ/*GREY*	108502
ΣΚΟΥΡΟ ΟΞΥΝΤΕ/*DARK ANTIQUE*	139092
ΧΑΛΚΟΣ/COPPER	139093
ΧΑΛΚΟΣ ΟΞΕΙΔΩΣΗ/*COP. ANTIQUE*	139094

ΑΠΛΙΚΑ 4892
ΣΑΤΙΝΕ/NICKEL MAT ΜΕ ΜΠΑΛΑ ΛΕΥΚΗ

ΣΚΟΥΡΟ ΟΞΥΝΤΕ/DARK ANTIQUE
ΜΕ ΜΠΑΛΑ ΦΙΜΕ

ΜΠΡΟΝΖΕ/BRASS
ΜΕ ΜΠΑΛΑ ΛΕΥΚΗ

ΧΑΛΚΟΣ/COPPER
ΜΕ ΜΠΑΛΑ ΔΙΑΦΑΝΗ

ΑΠΛΙΚΑ 4892

ΠΕΡΙΓΡΑΦΗ	ΚΩΔΙΚΟΣ
ΜΠΡΟΝΖΕ/*BRASS*	132358
ΣΑΤΙΝΕ/*NICKEL MAT*	132359
ΟΞΥΝΤΕ/*BRASS ANTIQUE*	132360
ΜΑΥΡΟ/*BLACK*	132361
ΛΕΥΚΟ/*WHITE*	132362
ΠΡΑΣΙΝΟ/*FIR GREEN*	132363
ΚΑΦΕ ΣΚΟΥΡΙΑ/*DARK RUST*	132364
ΜΠΛΕ/*BLUE*	132365
ΓΚΡΙ/*GREY*	132366
ΣΚΟΥΡΟ ΟΞΥΝΤΕ/*DARK ANTIQUE*	133001
ΧΑΛΚΟΣ/COPPER	132703
ΧΑΛΚΟΣ ΟΞΕΙΔΩΣΗ/*COP. ANTIQUE*	139095

ΑΠΛΙΚΑ 4893
ΣΚΟΥΡΟ ΟΞΥΝΤΕ/DARK ANTIQUE
ΜΕ ΜΠΑΛΑ ΔΙΑΦΑΝΗ

ΣΑΤΙΝΕ/NICKEL MAT
ΜΕ ΜΠΑΛΑ ΛΕΥΚΗ

ΜΠΡΟΝΖΕ/BRASS
ΜΕ ΜΠΑΛΑ ΔΙΑΦΑΝΗ

ΧΑΛΚΟΣ/COPPER
ΜΕ ΜΠΑΛΑ ΛΕΥΚΗ

ΑΠΛΙΚΑ 4893

ΠΕΡΙΓΡΑΦΗ	ΚΩΔΙΚΟΣ
ΜΠΡΟΝΖΕ/*BRASS*	132367
ΣΑΤΙΝΕ/*NICKEL MAT*	132368
ΟΞΥΝΤΕ/*BRASS ANTIQUE*	132369
ΜΑΥΡΟ/*BLACK*	132370
ΛΕΥΚΟ/*WHITE*	132371
ΠΡΑΣΙΝΟ/*FIR GREEN*	132372
ΚΑΦΕ ΣΚΟΥΡΙΑ/*DARK RUST*	132373
ΜΠΛΕ/*BLUE*	132374
ΓΚΡΙ/*GREY*	132375
ΣΚΟΥΡΟ ΟΞΥΝΤΕ/*DARK ANTIQUE*	133002
ΧΑΛΚΟΣ/COPPER	132704
ΧΑΛΚΟΣ ΟΞΕΙΔΩΣΗ/*COP. ANTIQUE*	139096

ΟΙ ΑΚΡΥΛΙΚΕΣ ΜΠΑΛΕΣ ΕΧΟΥΝ ΔΙΑΜΕΤΡΟ 20CM ΚΑΙ ΔΙΑΤΙΘΕΝΤΑΙ ΣΕ ΛΕΥΚΗ, ΔΙΑΦΑΝΗ ΚΑΙ ΦΙΜΕ ΑΠΟΧΡΩΣΗ
GLOBES ∅200mm: WHITE, TRANSPARENT, SMOKED

IP43 CE E27 11 Watt

ΑΠΛΙΚΑ 4891
ΜΠΡΟΝΖΕ/BRASS ΜΕ ΜΠΑΛΑ ΦΙΜΕ

ΣΚΟΥΡΟ ΟΞΥΝΤΕ/
DARK ANTIQUE
ΜΕ ΜΠΑΛΑ ΛΕΥΚΗ

ΑΠΛΙΚΑ 4891

ΠΕΡΙΓΡΑΦΗ	ΚΩΔΙΚΟΣ
ΜΠΡΟΝΖΕ/*BRASS*	132010
ΣΑΤΙΝΕ/*NICKEL MAT*	130939
ΟΞΥΝΤΕ/*BRASS ANTIQUE*	132011
ΜΑΥΡΟ/*BLACK*	132012
ΛΕΥΚΟ/*WHITE*	132013
ΠΡΑΣΙΝΟ/*FIR GREEN*	132014
ΚΑΦΕ ΣΚΟΥΡΙΑ/*DARK RUST*	132015
ΜΠΛΕ/*BLUE*	132016
ΓΚΡΙ/*GREY*	132017
ΣΚΟΥΡΟ ΟΞΥΝΤΕ/*DARK ANTIQUE*	133003
ΧΑΛΚΟΣ/COPPER	139097
ΧΑΛΚΟΣ ΟΞΕΙΔΩΣΗ/*COP. ANTIQUE*	139098

ΚΟΛΩΝΑΤΟ 489-69
ΣΚΟΥΡΟ ΟΞΥΝΤΕ/DARK ANTIQUE
ΜΕ ΜΠΑΛΑ ΛΕΥΚΗ

ΚΟΛΩΝΑΤΟ 489-69

ΠΕΡΙΓΡΑΦΗ	ΚΩΔΙΚΟΣ
ΜΠΡΟΝΖΕ/*BRASS*	108488
ΣΑΤΙΝΕ/*NICKEL MAT*	108497
ΟΞΥΝΤΕ/*BRASS ANTIQUE*	108494
ΜΑΥΡΟ/*BLACK*	108492
ΛΕΥΚΟ/*WHITE*	108491
ΠΡΑΣΙΝΟ/*FIR GREEN*	108495
ΚΑΦΕ ΣΚΟΥΡΙΑ/*DARK RUST*	108496
ΜΠΛΕ/*BLUE*	108493
ΓΚΡΙ/*GREY*	108490
ΣΚΟΥΡΟ ΟΞΥΝΤΕ/*DARK ANTIQUE*	133004
ΧΑΛΚΟΣ/COPPER	139104
ΧΑΛΚΟΣ ΟΞΕΙΔΩΣΗ/*COP. ANTIQUE*	139105

ΜΟΝΟΦΩΤΟ 4894
ΣΑΤΙΝΕ/NICKEL MAT ΜΕ ΜΠΑΛΑ ΛΕΥΚΗ

ΜΟΝΟΦΩΤΟ 4894

ΠΕΡΙΓΡΑΦΗ	ΚΩΔΙΚΟΣ
ΜΠΡΟΝΖΕ/*BRASS*	108478
ΣΑΤΙΝΕ/*NICKEL MAT*	108487
ΟΞΥΝΤΕ/*BRASS ANTIQUE*	108484
ΜΑΥΡΟ/*BLACK*	108482
ΛΕΥΚΟ/*WHITE*	108481
ΠΡΑΣΙΝΟ/*FIR GREEN*	108485
ΚΑΦΕ ΣΚΟΥΡΙΑ/*DARK RUST*	108486
ΜΠΛΕ/*BLUE*	108483
ΓΚΡΙ/*GREY*	108480
ΣΚΟΥΡΟ ΟΞΥΝΤΕ/*DARK ANTIQUE*	139099
ΧΑΛΚΟΣ/COPPER	139100
ΧΑΛΚΟΣ ΟΞΕΙΔΩΣΗ/*COP. ANTIQUE*	139101

ΚΟΛΩΝΑΤΟ 489ΚΚ-38
ΣΚΟΥΡΟ ΟΞΥΝΤΕ/DARK ANTIQUE
ΜΕ ΜΠΑΛΑ ΛΕΥΚΗ

ΜΠΡΟΝΖΕ/BRASS
ΜΕ ΜΠΑΛΑ ΛΕΥΚΗ

ΚΟΛΩΝΑΤΟ 489ΚΚ-38

ΠΕΡΙΓΡΑΦΗ	ΚΩΔΙΚΟΣ
ΜΠΡΟΝΖΕ/*BRASS*	108504
ΣΑΤΙΝΕ/*NICKEL MAT*	108512
ΟΞΥΝΤΕ/*BRASS ANTIQUE*	108509
ΜΑΥΡΟ/*BLACK*	108507
ΛΕΥΚΟ/*WHITE*	108506
ΠΡΑΣΙΝΟ/*FIR GREEN*	108510
ΚΑΦΕ ΣΚΟΥΡΙΑ/*DARK RUST*	108511
ΜΠΛΕ/*BLUE*	108508
ΓΚΡΙ/*GREY*	108505
ΣΚΟΥΡΟ ΟΞΥΝΤΕ/*DARK ANTIQUE*	133041
ΧΑΛΚΟΣ/COPPER	139102
ΧΑΛΚΟΣ ΟΞΕΙΔΩΣΗ/*COP. ANTIQUE*	139103

ΚΟΛΩΝΑΤΟ 489-94

ΠΕΡΙΓΡΑΦΗ	ΚΩΔΙΚΟΣ
ΜΠΡΟΝΖΕ/*BRASS*	108466
ΣΑΤΙΝΕ/*NICKEL MAT*	108474
ΟΞΥΝΤΕ/*BRASS ANTIQUE*	108471
ΜΑΥΡΟ/*BLACK*	108469
ΛΕΥΚΟ/*WHITE*	108468
ΠΡΑΣΙΝΟ/*FIR GREEN*	108472
ΚΑΦΕ ΣΚΟΥΡΙΑ/*DARK RUST*	108473
ΜΠΛΕ/*BLUE*	108470
ΓΚΡΙ/*GREY*	108467
ΣΚΟΥΡΟ ΟΞΥΝΤΕ/*DARK ANTIQUE*	139106
ΧΑΛΚΟΣ/COPPER	139107
ΧΑΛΚΟΣ ΟΞΕΙΔΩΣΗ/*COP. ANTIQUE*	139108

IP43 CE E27 23 Watt

ΜΠΡΟΝΖΕ/BRASS

ΑΠΛΙΚΑ 481Κ *ΟΞΥΝΤΕ/BRASS ANTIQUE*

ΑΠΛΙΚΑ 481Κ

ΠΕΡΙΓΡΑΦΗ	ΚΩΔΙΚΟΣ
ΜΠΡΟΝΖΕ/*BRASS*	107967
ΣΑΤΙΝΕ/*NICKEL MAT*	107988
ΟΞΥΝΤΕ/*BRASS ANTIQUE*	107985
ΜΑΥΡΟ/*BLACK*	107983
ΛΕΥΚΟ/*WHITE*	107982
ΠΡΑΣΙΝΟ/*FIR GREEN*	107986
ΚΑΦΕ ΣΚΟΥΡΙΑ/*DARK RUST*	107987
ΜΠΛΕ/*BLUE*	107984
ΓΚΡΙ/*GREY*	107968
ΣΚΟΥΡΟ ΟΞΥΝΤΕ/*DARK ANTIQUE*	139109
ΧΑΛΚΟΣ/COPPER	139110
ΧΑΛΚΟΣ ΟΞΕΙΔΩΣΗ/*COP. ANTIQUE*	139111

ΑΠΛΙΚΑ 481Α *ΟΞΥΝΤΕ/BRASS ANTIQUE*

ΑΠΛΙΚΑ 481Α

ΠΕΡΙΓΡΑΦΗ	ΚΩΔΙΚΟΣ
ΜΠΡΟΝΖΕ/*BRASS*	107958
ΣΑΤΙΝΕ/*NICKEL MAT*	107966
ΟΞΥΝΤΕ/*BRASS ANTIQUE*	107963
ΜΑΥΡΟ/*BLACK*	107961
ΛΕΥΚΟ/*WHITE*	107960
ΠΡΑΣΙΝΟ/*FIR GREEN*	107964
ΚΑΦΕ ΣΚΟΥΡΙΑ/*DARK RUST*	107965
ΜΠΛΕ/*BLUE*	107962
ΓΚΡΙ/*GREY*	107959
ΣΚΟΥΡΟ ΟΞΥΝΤΕ/*DARK ANTIQUE*	139112
ΧΑΛΚΟΣ/COPPER	139113
ΧΑΛΚΟΣ ΟΞΕΙΔΩΣΗ/*COP. ANTIQUE*	139114

ΜΟΝΟΦΩΤΟ 4814 *ΟΞΥΝΤΕ/ BRASS ANTIQUE*

ΜΟΝΟΦΩΤΟ 4814

ΠΕΡΙΓΡΑΦΗ	ΚΩΔΙΚΟΣ
ΜΠΡΟΝΖΕ/*BRASS*	107931
ΣΑΤΙΝΕ/*NICKEL MAT*	107939
ΟΞΥΝΤΕ/*BRASS ANTIQUE*	107936
ΜΑΥΡΟ/*BLACK*	107934
ΛΕΥΚΟ/*WHITE*	107933
ΠΡΑΣΙΝΟ/*FIR GREEN*	107937
ΚΑΦΕ ΣΚΟΥΡΙΑ/*DARK RUST*	107938
ΜΠΛΕ/*BLUE*	107935
ΓΚΡΙ/*GREY*	107932
ΣΚΟΥΡΟ ΟΞΥΝΤΕ/*DARK ANTIQUE*	139115
ΧΑΛΚΟΣ/COPPER	139116
ΧΑΛΚΟΣ ΟΞΕΙΔΩΣΗ/*COP. ANTIQUE*	139117

IP43 CE E27 23 Watt

ΚΟΛΩΝΑΤΟ 481ΚΚ-39 *ΜΠΡΟΝΖΕ/ BRASS*

ΚΟΛΩΝΑΤΟ 481ΚΚ-39

ΠΕΡΙΓΡΑΦΗ	ΚΩΔΙΚΟΣ
ΜΠΡΟΝΖΕ/*BRASS*	107970
ΣΑΤΙΝΕ/*NICKEL MAT*	107978
ΟΞΥΝΤΕ/*BRASS ANTIQUE*	107975
ΜΑΥΡΟ/*BLACK*	107973
ΛΕΥΚΟ/*WHITE*	107972
ΠΡΑΣΙΝΟ/*FIR GREEN*	107976
ΚΑΦΕ ΣΚΟΥΡΙΑ/*DARK RUST*	107977
ΜΠΛΕ/*BLUE*	107974
ΓΚΡΙ/*GREY*	107971
ΣΚΟΥΡΟ ΟΞΥΝΤΕ/*DARK ANTIQUE*	139118
ΧΑΛΚΟΣ/COPPER	139119
ΧΑΛΚΟΣ ΟΞΕΙΔΩΣΗ/*COP. ANTIQUE*	139120

ΚΟΛΩΝΑΤΟ 481-74

ΠΕΡΙΓΡΑΦΗ	ΚΩΔΙΚΟΣ
ΜΠΡΟΝΖΕ/*BRASS*	107940
ΣΑΤΙΝΕ/*NICKEL MAT*	107948
ΟΞΥΝΤΕ/*BRASS ANTIQUE*	107945
ΜΑΥΡΟ/*BLACK*	107943
ΛΕΥΚΟ/*WHITE*	107942
ΠΡΑΣΙΝΟ/*FIR GREEN*	107946
ΚΑΦΕ ΣΚΟΥΡΙΑ/*DARK RUST*	107947
ΜΠΛΕ/*BLUE*	107944
ΓΚΡΙ/*GREY*	107941
ΣΚΟΥΡΟ ΟΞΥΝΤΕ/*DARK ANTIQUE*	139121
ΧΑΛΚΟΣ/COPPER	139122
ΧΑΛΚΟΣ ΟΞΕΙΔΩΣΗ/*COP. ANTIQUE*	139123

ΚΟΛΩΝΑΤΟ 481-99

ΠΕΡΙΓΡΑΦΗ	ΚΩΔΙΚΟΣ
ΜΠΡΟΝΖΕ/*BRASS*	107949
ΣΑΤΙΝΕ/*NICKEL MAT*	107957
ΟΞΥΝΤΕ/*BRASS ANTIQUE*	107954
ΜΑΥΡΟ/*BLACK*	107952
ΛΕΥΚΟ/*WHITE*	107951
ΠΡΑΣΙΝΟ/*FIR GREEN*	107955
ΚΑΦΕ ΣΚΟΥΡΙΑ/*DARK RUST*	107956
ΜΠΛΕ/*BLUE*	107953
ΓΚΡΙ/*GREY*	107950
ΣΚΟΥΡΟ ΟΞΥΝΤΕ/*DARK ANTIQUE*	139124
ΧΑΛΚΟΣ/COPPER	139125
ΧΑΛΚΟΣ ΟΞΕΙΔΩΣΗ/*COP. ANTIQUE*	139126

ΚΟΛΩΝΑΤΟ 481-74
ΟΞΥΝΤΕ/ BRASS ANTIQUE

IP43 CE E27 18 Watt

ΑΠΛΙΚΑ 482Κ *ΟΞΥΝΤΕ/ BRASS ANTIQUE*

ΜΠΡΟΝΖΕ/BRASS

ΑΠΛΙΚΑ 482Κ

ΠΕΡΙΓΡΑΦΗ	ΚΩΔΙΚΟΣ
ΜΠΡΟΝΖΕ/*BRASS*	108043
ΣΑΤΙΝΕ/*NICKEL MAT*	108053
ΟΞΥΝΤΕ/*BRASS ANTIQUE*	108050
ΜΑΥΡΟ/*BLACK*	108048
ΛΕΥΚΟ/*WHITE*	108047
ΠΡΑΣΙΝΟ/*FIR GREEN*	108051
ΚΑΦΕ ΣΚΟΥΡΙΑ/*DARK RUST*	108052
ΜΠΛΕ/*BLUE*	108049
ΓΚΡΙ/*GREY*	108044
ΣΚΟΥΡΟ ΟΞΥΝΤΕ/*DARK ANTIQUE*	139127
ΧΑΛΚΟΣ/COPPER	139128
ΧΑΛΚΟΣ ΟΞΕΙΔΩΣΗ/*COP. ANTIQUE*	139129

ΑΠΛΙΚΑ 482Α

ΣΚΟΥΡΟ ΟΞΥΝΤΕ/DARK ANTIQUE

ΑΠΛΙΚΑ 482Α

ΠΕΡΙΓΡΑΦΗ	ΚΩΔΙΚΟΣ
ΜΠΡΟΝΖΕ/*BRASS*	108033
ΣΑΤΙΝΕ/*NICKEL MAT*	108042
ΟΞΥΝΤΕ/*BRASS ANTIQUE*	108039
ΜΑΥΡΟ/*BLACK*	108036
ΛΕΥΚΟ/*WHITE*	108035
ΠΡΑΣΙΝΟ/*FIR GREEN*	108040
ΚΑΦΕ ΣΚΟΥΡΙΑ/*DARK RUST*	108041
ΜΠΛΕ/*BLUE*	108037
ΓΚΡΙ/*GREY*	108034
ΣΚΟΥΡΟ ΟΞΥΝΤΕ/*DARK ANTIQUE*	133063
ΧΑΛΚΟΣ/COPPER	139130
ΧΑΛΚΟΣ ΟΞΕΙΔΩΣΗ/*COP. ANTIQUE*	139131

ΑΠΛΙΚΑ 4821 *ΣΑΤΙΝΕ/NICKEL MAT*

ΣΚΟΥΡΟ ΟΞΥΝΤΕ/
DARK ANTIQUE

ΑΠΛΙΚΑ 4821

ΠΕΡΙΓΡΑΦΗ	ΚΩΔΙΚΟΣ
ΜΠΡΟΝΖΕ/*BRASS*	132018
ΣΑΤΙΝΕ/*NICKEL MAT*	132019
ΟΞΥΝΤΕ/*BRASS ANTIQUE*	132020
ΜΑΥΡΟ/*BLACK*	132021
ΛΕΥΚΟ/*WHITE*	132022
ΠΡΑΣΙΝΟ/*FIR GREEN*	132023
ΚΑΦΕ ΣΚΟΥΡΙΑ/*DARK RUST*	132024
ΜΠΛΕ/*BLUE*	132025
ΓΚΡΙ/*GREY*	132026
ΣΚΟΥΡΟ ΟΞΥΝΤΕ/*DARK ANTIQUE*	139132
ΧΑΛΚΟΣ/COPPER	139133
ΧΑΛΚΟΣ ΟΞΕΙΔΩΣΗ/*COP. ANTIQUE*	139134

IP43 CE E27 18 Watt

ΚΟΛΩΝΑΤΟ 482ΚΚ-28
ΟΞΥΝΤΕ/ BRASS ANTIQUE

ΚΟΛΩΝΑΤΟ 482ΚΚ-28

ΠΕΡΙΓΡΑΦΗ	ΚΩΔΙΚΟΣ
ΜΠΡΟΝΖΕ/*BRASS*	108024
ΣΑΤΙΝΕ/*NICKEL MAT*	108032
ΟΞΥΝΤΕ/*BRASS ANTIQUE*	108029
ΜΑΥΡΟ/*BLACK*	108027
ΛΕΥΚΟ/*WHITE*	108026
ΠΡΑΣΙΝΟ/*FIR GREEN*	108030
ΚΑΦΕ ΣΚΟΥΡΙΑ/*DARK RUST*	108031
ΜΠΛΕ/*BLUE*	108028
ΓΚΡΙ/*GREY*	108025
ΣΚΟΥΡΟ ΟΞΥΝΤΕ/*DARK ANTIQUE*	139135
ΧΑΛΚΟΣ/COPPER	139136
ΧΑΛΚΟΣ ΟΞΕΙΔΩΣΗ/*COP. ANTIQUE*	139137

ΜΟΝΟΦΩΤΟ 4824
ΟΞΥΝΤΕ/ BRASS ANTIQUE

ΜΟΝΟΦΩΤΟ 4824

ΠΕΡΙΓΡΑΦΗ	ΚΩΔΙΚΟΣ
ΜΠΡΟΝΖΕ/*BRASS*	107997
ΣΑΤΙΝΕ/*NICKEL MAT*	108005
ΟΞΥΝΤΕ/*BRASS ANTIQUE*	108002
ΜΑΥΡΟ/*BLACK*	108000
ΛΕΥΚΟ/*WHITE*	107999
ΠΡΑΣΙΝΟ/*FIR GREEN*	108003
ΚΑΦΕ ΣΚΟΥΡΙΑ/*DARK RUST*	108004
ΜΠΛΕ/*BLUE*	108001
ΓΚΡΙ/*GREY*	107998
ΣΚΟΥΡΟ ΟΞΥΝΤΕ/*DARK ANTIQUE*	139138
ΧΑΛΚΟΣ/COPPER	139139
ΧΑΛΚΟΣ ΟΞΕΙΔΩΣΗ/*COP. ANTIQUE*	139140

ΚΟΛΩΝΑΤΟ 482-86
ΟΞΥΝΤΕ/ BRASS ANTIQUE

ΚΟΛΩΝΑΤΟ 482-64

ΠΕΡΙΓΡΑΦΗ	ΚΩΔΙΚΟΣ
ΜΠΡΟΝΖΕ/*BRASS*	108006
ΣΑΤΙΝΕ/*NICKEL MAT*	108014
ΟΞΥΝΤΕ/*BRASS ANTIQUE*	108011
ΜΑΥΡΟ/*BLACK*	108009
ΛΕΥΚΟ/*WHITE*	108008
ΠΡΑΣΙΝΟ/*FIR GREEN*	108012
ΚΑΦΕ ΣΚΟΥΡΙΑ/*DARK RUST*	108013
ΜΠΛΕ/*BLUE*	108010
ΓΚΡΙ/*GREY*	108007
ΣΚΟΥΡΟ ΟΞΥΝΤΕ/*DARK ANTIQUE*	139141
ΧΑΛΚΟΣ/COPPER	139142
ΧΑΛΚΟΣ ΟΞΕΙΔΩΣΗ/*COP. ANTIQUE*	139143

ΚΟΛΩΝΑΤΟ 482-86

ΠΕΡΙΓΡΑΦΗ	ΚΩΔΙΚΟΣ
ΜΠΡΟΝΖΕ/*BRASS*	108015
ΣΑΤΙΝΕ/*NICKEL MAT*	108023
ΟΞΥΝΤΕ/*BRASS ANTIQUE*	108020
ΜΑΥΡΟ/*BLACK*	108018
ΛΕΥΚΟ/*WHITE*	108017
ΠΡΑΣΙΝΟ/*FIR GREEN*	108021
ΚΑΦΕ ΣΚΟΥΡΙΑ/*DARK RUST*	108022
ΜΠΛΕ/*BLUE*	108019
ΓΚΡΙ/*GREY*	108016
ΣΚΟΥΡΟ ΟΞΥΝΤΕ/*DARK ANTIQUE*	139144
ΧΑΛΚΟΣ/COPPER	139145
ΧΑΛΚΟΣ ΟΞΕΙΔΩΣΗ/*COP. ANTIQUE*	139146

IP43 CE E27 23 Watt

ΜΠΡΟΝΖΕ/BRASS

ΑΠΛΙΚΑ 483Κ

ΠΕΡΙΓΡΑΦΗ	ΚΩΔΙΚΟΣ
ΜΠΡΟΝΖΕ/*BRASS*	108086
ΣΑΤΙΝΕ/*NICKEL MAT*	108103
ΟΞΥΝΤΕ/*BRASS ANTIQUE*	108100
ΜΑΥΡΟ/*BLACK*	108098
ΛΕΥΚΟ/*WHITE*	108097
ΠΡΑΣΙΝΟ/*FIR GREEN*	108101
ΚΑΦΕ ΣΚΟΥΡΙΑ/*DARK RUST*	108102
ΜΠΛΕ/*BLUE*	108099
ΓΚΡΙ/*GREY*	108096
ΣΚΟΥΡΟ ΟΞΥΝΤΕ/*DARK ANTIQUE*	139147
ΧΑΛΚΟΣ/COPPER	139148
ΧΑΛΚΟΣ ΟΞΕΙΔΩΣΗ/*COP. ANTIQUE*	139149

ΑΠΛΙΚΑ 483Κ
ΟΞΥΝΤΕ/BRASS ANTIQUE

ΑΠΛΙΚΑ 483Α

ΠΕΡΙΓΡΑΦΗ	ΚΩΔΙΚΟΣ
ΜΠΡΟΝΖΕ/*BRASS*	108104
ΣΑΤΙΝΕ/*NICKEL MAT*	108113
ΟΞΥΝΤΕ/*BRASS ANTIQUE*	108110
ΜΑΥΡΟ/*BLACK*	108107
ΛΕΥΚΟ/*WHITE*	108106
ΠΡΑΣΙΝΟ/*FIR GREEN*	108111
ΚΑΦΕ ΣΚΟΥΡΙΑ/*DARK RUST*	108112
ΜΠΛΕ/*BLUE*	108108
ΓΚΡΙ/*GREY*	108105
ΣΚΟΥΡΟ ΟΞΥΝΤΕ/*DARK ANTIQUE*	139150
ΧΑΛΚΟΣ/COPPER	139151
ΧΑΛΚΟΣ ΟΞΕΙΔΩΣΗ/*COP. ANTIQUE*	139152

ΑΠΛΙΚΑ 483Α
ΟΞΥΝΤΕ/BRASS ANTIQUE

ΜΟΝΟΦΩΤΟ 4834

ΠΕΡΙΓΡΑΦΗ	ΚΩΔΙΚΟΣ
ΜΠΡΟΝΖΕ/*BRASS*	108059
ΣΑΤΙΝΕ/*NICKEL MAT*	108067
ΟΞΥΝΤΕ/*BRASS ANTIQUE*	108064
ΜΑΥΡΟ/*BLACK*	108062
ΛΕΥΚΟ/*WHITE*	108061
ΠΡΑΣΙΝΟ/*FIR GREEN*	108065
ΚΑΦΕ ΣΚΟΥΡΙΑ/*DARK RUST*	108066
ΜΠΛΕ/*BLUE*	108063
ΓΚΡΙ/*GREY*	108060
ΣΚΟΥΡΟ ΟΞΥΝΤΕ/*DARK ANTIQUE*	139153
ΧΑΛΚΟΣ/COPPER	139154
ΧΑΛΚΟΣ ΟΞΕΙΔΩΣΗ/*COP. ANTIQUE*	139155

ΜΟΝΟΦΩΤΟ 4834
ΟΞΥΝΤΕ/BRASS ANTIQUE

IP43 CE E27 23 Watt

ΚΟΛΩΝΑΤΟ 483ΚΚ-36 *ΟΞΥΝΤΕ/ BRASS ANTIQUE*

ΚΟΛΩΝΑΤΟ 483ΚΚ-36

ΠΕΡΙΓΡΑΦΗ	ΚΩΔΙΚΟΣ
ΜΠΡΟΝΖΕ/*BRASS*	108087
ΣΑΤΙΝΕ/*NICKEL MAT*	108095
ΟΞΥΝΤΕ/*BRASS ANTIQUE*	108092
ΜΑΥΡΟ/*BLACK*	108090
ΛΕΥΚΟ/*WHITE*	108089
ΠΡΑΣΙΝΟ/*FIR GREEN*	108093
ΚΑΦΕ ΣΚΟΥΡΙΑ/*DARK RUST*	108094
ΜΠΛΕ/*BLUE*	108091
ΓΚΡΙ/*GREY*	108088
ΣΚΟΥΡΟ ΟΞΥΝΤΕ/*DARK ANTIQUE*	139156
ΧΑΛΚΟΣ/COPPER	139157
ΧΑΛΚΟΣ ΟΞΕΙΔΩΣΗ/*COP. ANTIQUE*	139158

ΚΟΛΩΝΑΤΟ 483-71

ΠΕΡΙΓΡΑΦΗ	ΚΩΔΙΚΟΣ
ΜΠΡΟΝΖΕ/*BRASS*	108068
ΣΑΤΙΝΕ/*NICKEL MAT*	108076
ΟΞΥΝΤΕ/*BRASS ANTIQUE*	108073
ΜΑΥΡΟ/*BLACK*	108071
ΛΕΥΚΟ/*WHITE*	108070
ΠΡΑΣΙΝΟ/*FIR GREEN*	108074
ΚΑΦΕ ΣΚΟΥΡΙΑ/*DARK RUST*	108075
ΜΠΛΕ/*BLUE*	108072
ΓΚΡΙ/*GREY*	108069
ΣΚΟΥΡΟ ΟΞΥΝΤΕ/*DARK ANTIQUE*	139159
ΧΑΛΚΟΣ/COPPER	139160
ΧΑΛΚΟΣ ΟΞΕΙΔΩΣΗ/*COP. ANTIQUE*	139161

ΚΟΛΩΝΑΤΟ 483-96

ΠΕΡΙΓΡΑΦΗ	ΚΩΔΙΚΟΣ
ΜΠΡΟΝΖΕ/*BRASS*	108077
ΣΑΤΙΝΕ/*NICKEL MAT*	108085
ΟΞΥΝΤΕ/*BRASS ANTIQUE*	108082
ΜΑΥΡΟ/*BLACK*	108080
ΛΕΥΚΟ/*WHITE*	108079
ΠΡΑΣΙΝΟ/*FIR GREEN*	108083
ΚΑΦΕ ΣΚΟΥΡΙΑ/*DARK RUST*	108084
ΜΠΛΕ/*BLUE*	108081
ΓΚΡΙ/*GREY*	108078
ΣΚΟΥΡΟ ΟΞΥΝΤΕ/*DARK ANTIQUE*	139162
ΧΑΛΚΟΣ/COPPER	139163
ΧΑΛΚΟΣ ΟΞΕΙΔΩΣΗ/*COP. ANTIQUE*	139164

ΚΟΛΩΝΑΤΟ 483-96 *ΟΞΥΝΤΕ/BRASS ANTIQUE*

IP43 CE E27 18 Watt

ΑΠΛΙΚΑ 484Κ

ΟΞΥΝΤΕ/ BRASS ANTIQUE

ΜΠΡΟΝΖΕ/BRASS

ΑΠΛΙΚΑ 484Κ

ΠΕΡΙΓΡΑΦΗ	ΚΩΔΙΚΟΣ
ΜΠΡΟΝΖΕ/*BRASS*	108162
ΣΑΤΙΝΕ/*NICKEL MAT*	108183
ΟΞΥΝΤΕ/*BRASS ANTIQUE*	108180
ΜΑΥΡΟ/*BLACK*	108178
ΛΕΥΚΟ/*WHITE*	108177
ΠΡΑΣΙΝΟ/*FIR GREEN*	108181
ΚΑΦΕ ΣΚΟΥΡΙΑ/*DARK RUST*	108182
ΜΠΛΕ/*BLUE*	108179
ΓΚΡΙ/*GREY*	108163
ΣΚΟΥΡΟ ΟΞΥΝΤΕ/*DARK ANTIQUE*	139165
ΧΑΛΚΟΣ/COPPER	139166
ΧΑΛΚΟΣ ΟΞΕΙΔΩΣΗ/*COP. ANTIQUE*	139167

ΑΠΛΙΚΑ 484Α

ΟΞΥΝΤΕ/ BRASS ANTIQUE

ΣΑΤΙΝΕ/NICKEL MAT

ΑΠΛΙΚΑ 484Α

ΠΕΡΙΓΡΑΦΗ	ΚΩΔΙΚΟΣ
ΜΠΡΟΝΖΕ/*BRASS*	108153
ΣΑΤΙΝΕ/*NICKEL MAT*	108161
ΟΞΥΝΤΕ/*BRASS ANTIQUE*	108158
ΜΑΥΡΟ/*BLACK*	108156
ΛΕΥΚΟ/*WHITE*	108155
ΠΡΑΣΙΝΟ/*FIR GREEN*	108159
ΚΑΦΕ ΣΚΟΥΡΙΑ/*DARK RUST*	108160
ΜΠΛΕ/*BLUE*	108157
ΓΚΡΙ/*GREY*	108154
ΣΚΟΥΡΟ ΟΞΥΝΤΕ/*DARK ANTIQUE*	139168
ΧΑΛΚΟΣ/COPPER	139169
ΧΑΛΚΟΣ ΟΞΕΙΔΩΣΗ/*COP. ANTIQUE*	139170

ΑΠΛΙΚΑ 4841

ΣΚΟΥΡΟ ΟΞΥΝΤΕ/ DARK ANTIQUE

ΣΑΤΙΝΕ/NICKEL MAT

ΜΠΡΟΝΖΕ/BRASS

ΑΠΛΙΚΑ 4841

ΠΕΡΙΓΡΑΦΗ	ΚΩΔΙΚΟΣ
ΜΠΡΟΝΖΕ/*BRASS*	132027
ΣΑΤΙΝΕ/*NICKEL MAT*	132028
ΟΞΥΝΤΕ/*BRASS ANTIQUE*	132029
ΜΑΥΡΟ/*BLACK*	132030
ΛΕΥΚΟ/*WHITE*	132031
ΠΡΑΣΙΝΟ/*FIR GREEN*	132032
ΚΑΦΕ ΣΚΟΥΡΙΑ/*DARK RUST*	132033
ΜΠΛΕ/*BLUE*	132034
ΓΚΡΙ/*GREY*	132035
ΣΚΟΥΡΟ ΟΞΥΝΤΕ/*DARK ANTIQUE*	133064
ΧΑΛΚΟΣ/COPPER	139171
ΧΑΛΚΟΣ ΟΞΕΙΔΩΣΗ/*COP. ANTIQUE*	139172

IP43 CE E27 18 Watt

ΜΟΝΟΦΩΤΟ 4844 *ΟΞΥΝΤΕ/BRASS ANTIQUE*

ΜΟΝΟΦΩΤΟ 4844

ΠΕΡΙΓΡΑΦΗ	ΚΩΔΙΚΟΣ
ΜΠΡΟΝΖΕ/*BRASS*	108126
ΣΑΤΙΝΕ/*NICKEL MAT*	108134
ΟΞΥΝΤΕ/*BRASS ANTIQUE*	108131
ΜΑΥΡΟ/*BLACK*	108129
ΛΕΥΚΟ/*WHITE*	108128
ΠΡΑΣΙΝΟ/*FIR GREEN*	108132
ΚΑΦΕ ΣΚΟΥΡΙΑ/*DARK RUST*	108133
ΜΠΛΕ/*BLUE*	108130
ΓΚΡΙ/*GREY*	108127
ΣΚΟΥΡΟ ΟΞΥΝΤΕ/*DARK ANTIQUE*	139173
ΧΑΛΚΟΣ/COPPER	139174
ΧΑΛΚΟΣ ΟΞΕΙΔΩΣΗ/*COP. ANTIQUE*	139175

ΚΟΛΩΝΑΤΟ 484-83
ΟΞΥΝΤΕ/BRASS ANTIQUE

ΚΟΛΩΝΑΤΟ 484-61

ΠΕΡΙΓΡΑΦΗ	ΚΩΔΙΚΟΣ
ΜΠΡΟΝΖΕ/*BRASS*	108135
ΣΑΤΙΝΕ/*NICKEL MAT*	108143
ΟΞΥΝΤΕ/*BRASS ANTIQUE*	108140
ΜΑΥΡΟ/*BLACK*	108138
ΛΕΥΚΟ/*WHITE*	108137
ΠΡΑΣΙΝΟ/*FIR GREEN*	108141
ΚΑΦΕ ΣΚΟΥΡΙΑ/*DARK RUST*	108142
ΜΠΛΕ/*BLUE*	108139
ΓΚΡΙ/*GREY*	108136
ΣΚΟΥΡΟ ΟΞΥΝΤΕ/*DARK ANTIQUE*	139179
ΧΑΛΚΟΣ/COPPER	139180
ΧΑΛΚΟΣ ΟΞΕΙΔΩΣΗ/*COP. ANTIQUE*	139181

ΚΟΛΩΝΑΤΟ 484ΚΚ-25 *ΣΑΤΙΝΕ/ NICKEL MAT*

ΚΟΛΩΝΑΤΟ 484ΚΚ-25

ΠΕΡΙΓΡΑΦΗ	ΚΩΔΙΚΟΣ
ΜΠΡΟΝΖΕ/*BRASS*	108165
ΣΑΤΙΝΕ/*NICKEL MAT*	108173
ΟΞΥΝΤΕ/*BRASS ANTIQUE*	108170
ΜΑΥΡΟ/*BLACK*	108168
ΛΕΥΚΟ/*WHITE*	108167
ΠΡΑΣΙΝΟ/*FIR GREEN*	108171
ΚΑΦΕ ΣΚΟΥΡΙΑ/*DARK RUST*	108172
ΜΠΛΕ/*BLUE*	108169
ΓΚΡΙ/*GREY*	108166
ΣΚΟΥΡΟ ΟΞΥΝΤΕ/*DARK ANTIQUE*	139176
ΧΑΛΚΟΣ/COPPER	139177
ΧΑΛΚΟΣ ΟΞΕΙΔΩΣΗ/*COP. ANTIQUE*	139178

ΚΟΛΩΝΑΤΟ 484-83

ΠΕΡΙΓΡΑΦΗ	ΚΩΔΙΚΟΣ
ΜΠΡΟΝΖΕ/*BRASS*	108144
ΣΑΤΙΝΕ/*NICKEL MAT*	108152
ΟΞΥΝΤΕ/*BRASS ANTIQUE*	108149
ΜΑΥΡΟ/*BLACK*	108147
ΛΕΥΚΟ/*WHITE*	108146
ΠΡΑΣΙΝΟ/*FIR GREEN*	108150
ΚΑΦΕ ΣΚΟΥΡΙΑ/*DARK RUST*	108151
ΜΠΛΕ/*BLUE*	108148
ΓΚΡΙ/*GREY*	108145
ΣΚΟΥΡΟ ΟΞΥΝΤΕ/*DARK ANTIQUE*	139182
ΧΑΛΚΟΣ/COPPER	139183
ΧΑΛΚΟΣ ΟΞΕΙΔΩΣΗ/*COP. ANTIQUE*	139184

IP43 CE E27 23 Watt

ΑΠΛΙΚΑ 485Κ

ΟΞΥΝΤΕ/ BRASS ANTIQUE

ΜΠΡΟΝΖΕ/BRASS

ΑΠΛΙΚΑ 485Κ

ΠΕΡΙΓΡΑΦΗ	ΚΩΔΙΚΟΣ
ΜΠΡΟΝΖΕ/*BRASS*	108232
ΣΑΤΙΝΕ/*NICKEL MAT*	108254
ΟΞΥΝΤΕ/*BRASS ANTIQUE*	108251
ΜΑΥΡΟ/*BLACK*	108249
ΛΕΥΚΟ/*WHITE*	108248
ΠΡΑΣΙΝΟ/*FIR GREEN*	108252
ΚΑΦΕ ΣΚΟΥΡΙΑ/*DARK RUST*	108253
ΜΠΛΕ/*BLUE*	108250
ΓΚΡΙ/*GREY*	108233
ΣΚΟΥΡΟ ΟΞΥΝΤΕ/*DARK ANTIQUE*	139185
ΧΑΛΚΟΣ/COPPER	139186
ΧΑΛΚΟΣ ΟΞΕΙΔΩΣΗ/*COP. ANTIQUE*	139187

ΑΠΛΙΚΑ 485Α

ΟΞΥΝΤΕ/ BRASS ANTIQUE

ΑΠΛΙΚΑ 485Α

ΠΕΡΙΓΡΑΦΗ	ΚΩΔΙΚΟΣ
ΜΠΡΟΝΖΕ/*BRASS*	108223
ΣΑΤΙΝΕ/*NICKEL MAT*	108231
ΟΞΥΝΤΕ/*BRASS ANTIQUE*	108228
ΜΑΥΡΟ/*BLACK*	108226
ΛΕΥΚΟ/*WHITE*	108225
ΠΡΑΣΙΝΟ/*FIR GREEN*	108229
ΚΑΦΕ ΣΚΟΥΡΙΑ/*DARK RUST*	108230
ΜΠΛΕ/*BLUE*	108227
ΓΚΡΙ/*GREY*	108224
ΣΚΟΥΡΟ ΟΞΥΝΤΕ/*DARK ANTIQUE*	139188
ΧΑΛΚΟΣ/COPPER	139189
ΧΑΛΚΟΣ ΟΞΕΙΔΩΣΗ/*COP. ANTIQUE*	139190

ΜΟΝΟΦΩΤΟ 4854

ΟΞΥΝΤΕ/ BRASS ANTIQUE

ΜΟΝΟΦΩΤΟ 4854

ΠΕΡΙΓΡΑΦΗ	ΚΩΔΙΚΟΣ
ΜΠΡΟΝΖΕ/*BRASS*	108204
ΣΑΤΙΝΕ/*NICKEL MAT*	108212
ΟΞΥΝΤΕ/*BRASS ANTIQUE*	108209
ΜΑΥΡΟ/*BLACK*	108207
ΛΕΥΚΟ/*WHITE*	108206
ΠΡΑΣΙΝΟ/*FIR GREEN*	108210
ΚΑΦΕ ΣΚΟΥΡΙΑ/*DARK RUST*	108211
ΜΠΛΕ/*BLUE*	108208
ΓΚΡΙ/*GREY*	108205
ΣΚΟΥΡΟ ΟΞΥΝΤΕ/*DARK ANTIQUE*	139194
ΧΑΛΚΟΣ/COPPER	139195
ΧΑΛΚΟΣ ΟΞΕΙΔΩΣΗ/*COP. ANTIQUE*	139196

ΑΠΛΙΚΑ 4851

ΟΞΥΝΤΕ/ BRASS ANTIQUE

ΣΑΤΙΝΕ/NICKEL MAT

ΜΠΡΟΝΖΕ/BRASS

ΑΠΛΙΚΑ 4851

ΠΕΡΙΓΡΑΦΗ	ΚΩΔΙΚΟΣ
ΜΠΡΟΝΖΕ/*BRASS*	132036
ΣΑΤΙΝΕ/*NICKEL MAT*	132037
ΟΞΥΝΤΕ/*BRASS ANTIQUE*	132038
ΜΑΥΡΟ/*BLACK*	132039
ΛΕΥΚΟ/*WHITE*	132040
ΠΡΑΣΙΝΟ/*FIR GREEN*	132041
ΚΑΦΕ ΣΚΟΥΡΙΑ/*DARK RUST*	132042
ΜΠΛΕ/*BLUE*	132043
ΓΚΡΙ/*GREY*	132044
ΣΚΟΥΡΟ ΟΞΥΝΤΕ/*DARK ANTIQUE*	139191
ΧΑΛΚΟΣ/COPPER	139192
ΧΑΛΚΟΣ ΟΞΕΙΔΩΣΗ/*COP. ANTIQUE*	139193

IP43 CE E27 23 Watt

ΚΟΛΩΝΑΤΟ 485ΚΚ-40
ΟΞΥΝΤΕ/BRASS ANTIQUE

ΚΟΛΩΝΑΤΟ 485ΚΚ-40

ΠΕΡΙΓΡΑΦΗ	ΚΩΔΙΚΟΣ
ΜΠΡΟΝΖΕ/*BRASS*	108235
ΣΑΤΙΝΕ/*NICKEL MAT*	108243
ΟΞΥΝΤΕ/*BRASS ANTIQUE*	108240
ΜΑΥΡΟ/*BLACK*	108238
ΛΕΥΚΟ/*WHITE*	108237
ΠΡΑΣΙΝΟ/*FIR GREEN*	108241
ΚΑΦΕ ΣΚΟΥΡΙΑ/*DARK RUST*	108242
ΜΠΛΕ/*BLUE*	108239
ΓΚΡΙ/*GREY*	108236
ΣΚΟΥΡΟ ΟΞΥΝΤΕ/*DARK ANTIQUE*	139197
ΧΑΛΚΟΣ/COPPER	139198
ΧΑΛΚΟΣ ΟΞΕΙΔΩΣΗ/*COP. ANTIQUE*	139199

ΚΟΛΩΝΑΤΟ 485-75

ΠΕΡΙΓΡΑΦΗ	ΚΩΔΙΚΟΣ
ΜΠΡΟΝΖΕ/*BRASS*	108213
ΣΑΤΙΝΕ/*NICKEL MAT*	108221
ΟΞΥΝΤΕ/*BRASS ANTIQUE*	108218
ΜΑΥΡΟ/*BLACK*	108216
ΛΕΥΚΟ/*WHITE*	108215
ΠΡΑΣΙΝΟ/*FIR GREEN*	108219
ΚΑΦΕ ΣΚΟΥΡΙΑ/*DARK RUST*	108220
ΜΠΛΕ/*BLUE*	108217
ΓΚΡΙ/*GREY*	108214
ΣΚΟΥΡΟ ΟΞΥΝΤΕ/*DARK ANTIQUE*	139200
ΧΑΛΚΟΣ/COPPER	139201
ΧΑΛΚΟΣ ΟΞΕΙΔΩΣΗ/*COP. ANTIQUE*	139202

ΚΟΛΩΝΑΤΟ 485-100

ΠΕΡΙΓΡΑΦΗ	ΚΩΔΙΚΟΣ
ΜΠΡΟΝΖΕ/*BRASS*	108194
ΣΑΤΙΝΕ/*NICKEL MAT*	108202
ΟΞΥΝΤΕ/*BRASS ANTIQUE*	108199
ΜΑΥΡΟ/*BLACK*	108197
ΛΕΥΚΟ/*WHITE*	108196
ΠΡΑΣΙΝΟ/*FIR GREEN*	108200
ΚΑΦΕ ΣΚΟΥΡΙΑ/*DARK RUST*	108201
ΜΠΛΕ/*BLUE*	108198
ΓΚΡΙ/*GREY*	108195
ΣΚΟΥΡΟ ΟΞΥΝΤΕ/*DARK ANTIQUE*	139203
ΧΑΛΚΟΣ/COPPER	139204
ΧΑΛΚΟΣ ΟΞΕΙΔΩΣΗ/*COP. ANTIQUE*	139205

ΚΟΛΩΝΑΤΟ 485-100
ΣΑΤΙΝΕ/NICKEL MAT

IP43 CE E27 23 Watt

ΑΠΛΙΚΑ 486Κ

ΟΞΥΝΤΕ/ BRASS ANTIQUE

ΜΠΡΟΝΖΕ/BRASS

ΑΠΛΙΚΑ 486Κ

ΠΕΡΙΓΡΑΦΗ	ΚΩΔΙΚΟΣ
ΜΠΡΟΝΖΕ/*BRASS*	108300
ΣΑΤΙΝΕ/*NICKEL MAT*	108323
ΟΞΥΝΤΕ/*BRASS ANTIQUE*	108320
ΜΑΥΡΟ/*BLACK*	108318
ΛΕΥΚΟ/*WHITE*	108317
ΠΡΑΣΙΝΟ/*FIR GREEN*	108321
ΚΑΦΕ ΣΚΟΥΡΙΑ/*DARK RUST*	108322
ΜΠΛΕ/*BLUE*	108319
ΓΚΡΙ/*GREY*	108301
ΣΚΟΥΡΟ ΟΞΥΝΤΕ/*DARK ANTIQUE*	139206
ΧΑΛΚΟΣ/COPPER	139207
ΧΑΛΚΟΣ ΟΞΕΙΔΩΣΗ/*COP. ANTIQUE*	139208

ΑΠΛΙΚΑ 486Α

ΟΞΥΝΤΕ/ BRASS ANTIQUE

ΑΠΛΙΚΑ 486Α

ΠΕΡΙΓΡΑΦΗ	ΚΩΔΙΚΟΣ
ΜΠΡΟΝΖΕ/*BRASS*	108291
ΣΑΤΙΝΕ/*NICKEL MAT*	108299
ΟΞΥΝΤΕ/*BRASS ANTIQUE*	108296
ΜΑΥΡΟ/*BLACK*	108294
ΛΕΥΚΟ/*WHITE*	108293
ΠΡΑΣΙΝΟ/*FIR GREEN*	108297
ΚΑΦΕ ΣΚΟΥΡΙΑ/*DARK RUST*	108298
ΜΠΛΕ/*BLUE*	108295
ΓΚΡΙ/*GREY*	108292
ΣΚΟΥΡΟ ΟΞΥΝΤΕ/*DARK ANTIQUE*	139209
ΧΑΛΚΟΣ/COPPER	139210
ΧΑΛΚΟΣ ΟΞΕΙΔΩΣΗ/*COP. ANTIQUE*	139211

ΜΟΝΟΦΩΤΟ 4864

ΟΞΥΝΤΕ/ BRASS ANTIQUE

ΜΟΝΟΦΩΤΟ 4864

ΠΕΡΙΓΡΑΦΗ	ΚΩΔΙΚΟΣ
ΜΠΡΟΝΖΕ/*BRASS*	108265
ΣΑΤΙΝΕ/*NICKEL MAT*	108272
ΟΞΥΝΤΕ/*BRASS ANTIQUE*	108270
ΜΑΥΡΟ/*BLACK*	108268
ΛΕΥΚΟ/*WHITE*	108267
ΠΡΑΣΙΝΟ/*FIR GREEN*	108271
ΚΑΦΕ ΣΚΟΥΡΙΑ/*DARK RUST*	130312
ΜΠΛΕ/*BLUE*	108269
ΓΚΡΙ/*GREY*	108266
ΣΚΟΥΡΟ ΟΞΥΝΤΕ/*DARK ANTIQUE*	139212
ΧΑΛΚΟΣ/COPPER	139213
ΧΑΛΚΟΣ ΟΞΕΙΔΩΣΗ/*COP. ANTIQUE*	139214

IP43 CE E27 23 Watt

ΚΟΛΩΝΑΤΟ 486ΚΚ-38 *ΣΑΤΙΝΕ/ NICKEL MAT*

ΚΟΛΩΝΑΤΟ 486ΚΚ-38

ΠΕΡΙΓΡΑΦΗ	ΚΩΔΙΚΟΣ
ΜΠΡΟΝΖΕ/*BRASS*	108303
ΣΑΤΙΝΕ/*NICKEL MAT*	108311
ΟΞΥΝΤΕ/*BRASS ANTIQUE*	108308
ΜΑΥΡΟ/*BLACK*	108306
ΛΕΥΚΟ/*WHITE*	108305
ΠΡΑΣΙΝΟ/*FIR GREEN*	108309
ΚΑΦΕ ΣΚΟΥΡΙΑ/*DARK RUST*	108310
ΜΠΛΕ/*BLUE*	108307
ΓΚΡΙ/*GREY*	108304
ΣΚΟΥΡΟ ΟΞΥΝΤΕ/*DARK ANTIQUE*	139215
ΧΑΛΚΟΣ/COPPER	139216
ΧΑΛΚΟΣ ΟΞΕΙΔΩΣΗ/*COP. ANTIQUE*	139217

ΚΟΛΩΝΑΤΟ 486-73

ΠΕΡΙΓΡΑΦΗ	ΚΩΔΙΚΟΣ
ΜΠΡΟΝΖΕ/*BRASS*	108273
ΣΑΤΙΝΕ/*NICKEL MAT*	108281
ΟΞΥΝΤΕ/*BRASS ANTIQUE*	108278
ΜΑΥΡΟ/*BLACK*	108276
ΛΕΥΚΟ/*WHITE*	108275
ΠΡΑΣΙΝΟ/*FIR GREEN*	108279
ΚΑΦΕ ΣΚΟΥΡΙΑ/*DARK RUST*	108280
ΜΠΛΕ/*BLUE*	108277
ΓΚΡΙ/*GREY*	108274
ΣΚΟΥΡΟ ΟΞΥΝΤΕ/*DARK ANTIQUE*	139218
ΧΑΛΚΟΣ/COPPER	139219
ΧΑΛΚΟΣ ΟΞΕΙΔΩΣΗ/*COP. ANTIQUE*	139220

ΚΟΛΩΝΑΤΟ 486-98

ΠΕΡΙΓΡΑΦΗ	ΚΩΔΙΚΟΣ
ΜΠΡΟΝΖΕ/*BRASS*	108282
ΣΑΤΙΝΕ/*NICKEL MAT*	108290
ΟΞΥΝΤΕ/*BRASS ANTIQUE*	108287
ΜΑΥΡΟ/*BLACK*	108285
ΛΕΥΚΟ/*WHITE*	108284
ΠΡΑΣΙΝΟ/*FIR GREEN*	108288
ΚΑΦΕ ΣΚΟΥΡΙΑ/*DARK RUST*	108289
ΜΠΛΕ/*BLUE*	108286
ΓΚΡΙ/*GREY*	108283
ΣΚΟΥΡΟ ΟΞΥΝΤΕ/*DARK ANTIQUE*	139221
ΧΑΛΚΟΣ/COPPER	139222
ΧΑΛΚΟΣ ΟΞΕΙΔΩΣΗ/*COP. ANTIQUE*	139223

ΚΟΛΩΝΑΤΟ 486-73 *ΟΞΥΝΤΕ/ BRASS ANTIQUE*

IP43 CE E27 23 Watt

ΑΠΛΙΚΑ 487Κ
ΟΞΥΝΤΕ/BRASS ANTIQUE ΜΕ ΓΥΑΛΙ ΑΜΜΟΒΟΛΗ

ΜΠΡΟΝΖΕ/BRASS

ΑΠΛΙΚΑ 487Κ

ΠΕΡΙΓΡΑΦΗ	ΚΩΔΙΚΟΣ
ΜΠΡΟΝΖΕ/*BRASS*	108369
ΣΑΤΙΝΕ/*NICKEL MAT*	108389
ΟΞΥΝΤΕ/*BRASS ANTIQUE*	108386
ΜΑΥΡΟ/*BLACK*	108384
ΛΕΥΚΟ/*WHITE*	108383
ΠΡΑΣΙΝΟ/*FIR GREEN*	108387
ΚΑΦΕ ΣΚΟΥΡΙΑ/*DARK RUST*	108388
ΜΠΛΕ/*BLUE*	108385
ΓΚΡΙ/*GREY*	108370
ΣΚΟΥΡΟ ΟΞΥΝΤΕ/*DARK ANTIQUE*	139224
ΧΑΛΚΟΣ/COPPER	139225
ΧΑΛΚΟΣ ΟΞΕΙΔΩΣΗ/*COP. ANTIQUE*	139226

ΑΠΛΙΚΑ 487Α
ΟΞΥΝΤΕ/BRASS ANTIQUE

ΑΠΛΙΚΑ 487Α

ΠΕΡΙΓΡΑΦΗ	ΚΩΔΙΚΟΣ
ΜΠΡΟΝΖΕ/*BRASS*	108359
ΣΑΤΙΝΕ/*NICKEL MAT*	108368
ΟΞΥΝΤΕ/*BRASS ANTIQUE*	108365
ΜΑΥΡΟ/*BLACK*	108362
ΛΕΥΚΟ/*WHITE*	108361
ΠΡΑΣΙΝΟ/*FIR GREEN*	108366
ΚΑΦΕ ΣΚΟΥΡΙΑ/*DARK RUST*	108367
ΜΠΛΕ/*BLUE*	108363
ΓΚΡΙ/*GREY*	108360
ΣΚΟΥΡΟ ΟΞΥΝΤΕ/*DARK ANTIQUE*	139227
ΧΑΛΚΟΣ/COPPER	139228
ΧΑΛΚΟΣ ΟΞΕΙΔΩΣΗ/*COP. ANTIQUE*	139229

ΜΟΝΟΦΩΤΟ 4874
ΟΞΥΝΤΕ/BRASS ANTIQUE

ΜΟΝΟΦΩΤΟ 4874

ΠΕΡΙΓΡΑΦΗ	ΚΩΔΙΚΟΣ
ΜΠΡΟΝΖΕ/*BRASS*	108332
ΣΑΤΙΝΕ/*NICKEL MAT*	108340
ΟΞΥΝΤΕ/*BRASS ANTIQUE*	108337
ΜΑΥΡΟ/*BLACK*	108335
ΛΕΥΚΟ/*WHITE*	108334
ΠΡΑΣΙΝΟ/*FIR GREEN*	108338
ΚΑΦΕ ΣΚΟΥΡΙΑ/*DARK RUST*	108339
ΜΠΛΕ/*BLUE*	108336
ΓΚΡΙ/*GREY*	108333
ΣΚΟΥΡΟ ΟΞΥΝΤΕ/*DARK ANTIQUE*	139230
ΧΑΛΚΟΣ/COPPER	139231
ΧΑΛΚΟΣ ΟΞΕΙΔΩΣΗ/*COP. ANTIQUE*	139232

IP43 CE E27 23 Watt

ΚΟΛΩΝΑΤΟ 487ΚΚ-39
ΟΞΥΝΤΕ/BRASS ANTIQUE

ΚΟΛΩΝΑΤΟ 487ΚΚ-39

ΠΕΡΙΓΡΑΦΗ	ΚΩΔΙΚΟΣ
ΜΠΡΟΝΖΕ/*BRASS*	108371
ΣΑΤΙΝΕ/*NICKEL MAT*	108379
ΟΞΥΝΤΕ/*BRASS ANTIQUE*	108376
ΜΑΥΡΟ/*BLACK*	108374
ΛΕΥΚΟ/*WHITE*	108373
ΠΡΑΣΙΝΟ/*FIR GREEN*	108377
ΚΑΦΕ ΣΚΟΥΡΙΑ/*DARK RUST*	108378
ΜΠΛΕ/*BLUE*	108375
ΓΚΡΙ/*GREY*	108372
ΣΚΟΥΡΟ ΟΞΥΝΤΕ/*DARK ANTIQUE*	139233
ΧΑΛΚΟΣ/COPPER	139234
ΧΑΛΚΟΣ ΟΞΕΙΔΩΣΗ/*COP. ANTIQUE*	139235

ΚΟΛΩΝΑΤΟ 487-74

ΠΕΡΙΓΡΑΦΗ	ΚΩΔΙΚΟΣ
ΜΠΡΟΝΖΕ/*BRASS*	108341
ΣΑΤΙΝΕ/*NICKEL MAT*	108349
ΟΞΥΝΤΕ/*BRASS ANTIQUE*	108346
ΜΑΥΡΟ/*BLACK*	108344
ΛΕΥΚΟ/*WHITE*	108343
ΠΡΑΣΙΝΟ/*FIR GREEN*	108347
ΚΑΦΕ ΣΚΟΥΡΙΑ/*DARK RUST*	108348
ΜΠΛΕ/*BLUE*	108345
ΓΚΡΙ/*GREY*	108342
ΣΚΟΥΡΟ ΟΞΥΝΤΕ/*DARK ANTIQUE*	139236
ΧΑΛΚΟΣ/COPPER	139237
ΧΑΛΚΟΣ ΟΞΕΙΔΩΣΗ/*COP. ANTIQUE*	139238

ΚΟΛΩΝΑΤΟ 487-99

ΠΕΡΙΓΡΑΦΗ	ΚΩΔΙΚΟΣ
ΜΠΡΟΝΖΕ/*BRASS*	108350
ΣΑΤΙΝΕ/*NICKEL MAT*	108358
ΟΞΥΝΤΕ/*BRASS ANTIQUE*	108355
ΜΑΥΡΟ/*BLACK*	108353
ΛΕΥΚΟ/*WHITE*	108352
ΠΡΑΣΙΝΟ/*FIR GREEN*	108356
ΚΑΦΕ ΣΚΟΥΡΙΑ/*DARK RUST*	108357
ΜΠΛΕ/*BLUE*	108354
ΓΚΡΙ/*GREY*	108351
ΣΚΟΥΡΟ ΟΞΥΝΤΕ/*DARK ANTIQUE*	139239
ΧΑΛΚΟΣ/COPPER	139240
ΧΑΛΚΟΣ ΟΞΕΙΔΩΣΗ/*COP. ANTIQUE*	139241

ΚΟΛΩΝΑΤΟ 487-74
ΟΞΥΝΤΕ/BRASS ANTIQUE

IP43 CE E27 23 Watt

ΑΠΛΙΚΑ 488Κ *ΟΞΥΝΤΕ/ BRASS ANTIQUE*

ΜΠΡΟΝΖΕ/BRASS

ΑΠΛΙΚΑ 488Κ

ΠΕΡΙΓΡΑΦΗ	ΚΩΔΙΚΟΣ
ΜΠΡΟΝΖΕ/*BRASS*	108434
ΣΑΤΙΝΕ/*NICKEL MAT*	108454
ΟΞΥΝΤΕ/*BRASS ANTIQUE*	108451
ΜΑΥΡΟ/*BLACK*	108449
ΛΕΥΚΟ/*WHITE*	108448
ΠΡΑΣΙΝΟ/*FIR GREEN*	108452
ΚΑΦΕ ΣΚΟΥΡΙΑ/*DARK RUST*	108453
ΜΠΛΕ/*BLUE*	108450
ΓΚΡΙ/*GREY*	108435
ΣΚΟΥΡΟ ΟΞΥΝΤΕ/*DARK ANTIQUE*	139242
ΧΑΛΚΟΣ/COPPER	139243
ΧΑΛΚΟΣ ΟΞΕΙΔΩΣΗ/*COP. ANTIQUE*	139244

ΑΠΛΙΚΑ 488Α *ΟΞΥΝΤΕ/ BRASS ANTIQUE*

ΑΠΛΙΚΑ 488Α

ΠΕΡΙΓΡΑΦΗ	ΚΩΔΙΚΟΣ
ΜΠΡΟΝΖΕ/*BRASS*	108424
ΣΑΤΙΝΕ/*NICKEL MAT*	108433
ΟΞΥΝΤΕ/*BRASS ANTIQUE*	108430
ΜΑΥΡΟ/*BLACK*	108428
ΛΕΥΚΟ/*WHITE*	108427
ΠΡΑΣΙΝΟ/*FIR GREEN*	108431
ΚΑΦΕ ΣΚΟΥΡΙΑ/*DARK RUST*	108432
ΜΠΛΕ/*BLUE*	108429
ΓΚΡΙ/*GREY*	108426
ΣΚΟΥΡΟ ΟΞΥΝΤΕ/*DARK ANTIQUE*	139245
ΧΑΛΚΟΣ/COPPER	139246
ΧΑΛΚΟΣ ΟΞΕΙΔΩΣΗ/*COP. ANTIQUE*	139247

ΚΟΛΩΝΑΤΟ 488ΚΚ-28
ΟΞΥΝΤΕ/ BRASS ANTIQUE

ΚΟΛΩΝΑΤΟ 488ΚΚ-28

ΠΕΡΙΓΡΑΦΗ	ΚΩΔΙΚΟΣ
ΜΠΡΟΝΖΕ/*BRASS*	108436
ΣΑΤΙΝΕ/*NICKEL MAT*	108444
ΟΞΥΝΤΕ/*BRASS ANTIQUE*	108441
ΜΑΥΡΟ/*BLACK*	108439
ΛΕΥΚΟ/*WHITE*	108438
ΠΡΑΣΙΝΟ/*FIR GREEN*	108442
ΚΑΦΕ ΣΚΟΥΡΙΑ/*DARK RUST*	108443
ΜΠΛΕ/*BLUE*	108440
ΓΚΡΙ/*GREY*	108437
ΣΚΟΥΡΟ ΟΞΥΝΤΕ/*DARK ANTIQUE*	139251
ΧΑΛΚΟΣ/COPPER	139252
ΧΑΛΚΟΣ ΟΞΕΙΔΩΣΗ/*COP. ANTIQUE*	139253

ΜΟΝΟΦΩΤΟ 4884 *ΟΞΥΝΤΕ/ BRASS ANTIQUE*

ΜΟΝΟΦΩΤΟ 4884

ΠΕΡΙΓΡΑΦΗ	ΚΩΔΙΚΟΣ
ΜΠΡΟΝΖΕ/*BRASS*	108396
ΣΑΤΙΝΕ/*NICKEL MAT*	108404
ΟΞΥΝΤΕ/*BRASS ANTIQUE*	108401
ΜΑΥΡΟ/*BLACK*	108399
ΛΕΥΚΟ/*WHITE*	108398
ΠΡΑΣΙΝΟ/*FIR GREEN*	108402
ΚΑΦΕ ΣΚΟΥΡΙΑ/*DARK RUST*	108403
ΜΠΛΕ/*BLUE*	108400
ΓΚΡΙ/*GREY*	108397
ΣΚΟΥΡΟ ΟΞΥΝΤΕ/*DARK ANTIQUE*	139248
ΧΑΛΚΟΣ/COPPER	139249
ΧΑΛΚΟΣ ΟΞΕΙΔΩΣΗ/*COP. ANTIQUE*	139250

IP43 CE E27 23 Watt

IP43 CE E14 11 Watt

ΑΠΛΙΚΑ 490 *ΟΞΥΝΤΕ/ BRASS ANTIQUE*

ΑΠΛΙΚΑ 490

ΠΕΡΙΓΡΑΦΗ	ΚΩΔΙΚΟΣ
ΜΠΡΟΝΖΕ/*BRASS*	108524
ΣΑΤΙΝΕ/*NICKEL MAT*	108534
ΟΞΥΝΤΕ/*BRASS ANTIQUE*	108531
ΜΑΥΡΟ/*BLACK*	108528
ΛΕΥΚΟ/*WHITE*	108527
ΠΡΑΣΙΝΟ/*FIR GREEN*	108532
ΚΑΦΕ ΣΚΟΥΡΙΑ/*DARK RUST*	108533
ΜΠΛΕ/*BLUE*	108529
ΓΚΡΙ/*GREY*	108526
ΣΚΟΥΡΟ ΟΞΥΝΤΕ/*DARK ANTIQUE*	139260
ΧΑΛΚΟΣ/COPPER	139261
ΧΑΛΚΟΣ ΟΞΕΙΔΩΣΗ/*COP. ANTIQUE*	139262

IP43 CE E14 11 Watt

ΑΠΛΙΚΑ 491 *ΟΞΥΝΤΕ/ BRASS ANTIQUE*

ΑΠΛΙΚΑ 491

ΠΕΡΙΓΡΑΦΗ	ΚΩΔΙΚΟΣ
ΜΠΡΟΝΖΕ/*BRASS*	108536
ΣΑΤΙΝΕ/*NICKEL MAT*	108547
ΟΞΥΝΤΕ/*BRASS ANTIQUE*	108544
ΜΑΥΡΟ/*BLACK*	108542
ΛΕΥΚΟ/*WHITE*	108541
ΠΡΑΣΙΝΟ/*FIR GREEN*	108545
ΚΑΦΕ ΣΚΟΥΡΙΑ/*DARK RUST*	108546
ΜΠΛΕ/*BLUE*	108543
ΓΚΡΙ/*GREY*	108540
ΣΚΟΥΡΟ ΟΞΥΝΤΕ/*DARK ANTIQUE*	139263
ΧΑΛΚΟΣ/COPPER	139264
ΧΑΛΚΟΣ ΟΞΕΙΔΩΣΗ/*COP. ANTIQUE*	139265

ΑΠΛΙΚΑ 492 *ΟΞΥΝΤΕ/ BRASS ANTIQUE*

ΑΠΛΙΚΑ 492

ΠΕΡΙΓΡΑΦΗ	ΚΩΔΙΚΟΣ
ΜΠΡΟΝΖΕ/*BRASS*	108548
ΣΑΤΙΝΕ/*NICKEL MAT*	108556
ΟΞΥΝΤΕ/*BRASS ANTIQUE*	108553
ΜΑΥΡΟ/*BLACK*	108551
ΛΕΥΚΟ/*WHITE*	108550
ΠΡΑΣΙΝΟ/*FIR GREEN*	108554
ΚΑΦΕ ΣΚΟΥΡΙΑ/*DARK RUST*	108555
ΜΠΛΕ/*BLUE*	108552
ΓΚΡΙ/*GREY*	108549
ΣΚΟΥΡΟ ΟΞΥΝΤΕ/*DARK ANTIQUE*	139266
ΧΑΛΚΟΣ/COPPER	139267
ΧΑΛΚΟΣ ΟΞΕΙΔΩΣΗ/*COP. ANTIQUE*	139268

ΚΟΛΩΝΑΤΟ 488-66
ΟΞΥΝΤΕ/ BRASS ANTIQUE

ΚΟΛΩΝΑΤΟ 488-66

ΠΕΡΙΓΡΑΦΗ	ΚΩΔΙΚΟΣ
ΜΠΡΟΝΖΕ/*BRASS*	108405
ΣΑΤΙΝΕ/*NICKEL MAT*	108413
ΟΞΥΝΤΕ/*BRASS ANTIQUE*	108410
ΜΑΥΡΟ/*BLACK*	108408
ΛΕΥΚΟ/*WHITE*	108407
ΠΡΑΣΙΝΟ/*FIR GREEN*	108411
ΚΑΦΕ ΣΚΟΥΡΙΑ/*DARK RUST*	108412
ΜΠΛΕ/*BLUE*	108409
ΓΚΡΙ/*GREY*	108406
ΣΚΟΥΡΟ ΟΞΥΝΤΕ/*DARK ANTIQUE*	138254
ΧΑΛΚΟΣ/COPPER	139255
ΧΑΛΚΟΣ ΟΞΕΙΔΩΣΗ/*COP. ANTIQUE*	139256

ΚΟΛΩΝΑΤΟ 488-91

ΠΕΡΙΓΡΑΦΗ	ΚΩΔΙΚΟΣ
ΜΠΡΟΝΖΕ/*BRASS*	108414
ΣΑΤΙΝΕ/*NICKEL MAT*	108422
ΟΞΥΝΤΕ/*BRASS ANTIQUE*	108419
ΜΑΥΡΟ/*BLACK*	108417
ΛΕΥΚΟ/*WHITE*	108416
ΠΡΑΣΙΝΟ/*FIR GREEN*	108420
ΚΑΦΕ ΣΚΟΥΡΙΑ/*DARK RUST*	108421
ΜΠΛΕ/*BLUE*	108418
ΓΚΡΙ/*GREY*	108415
ΣΚΟΥΡΟ ΟΞΥΝΤΕ/*DARK ANTIQUE*	139257
ΧΑΛΚΟΣ/COPPER	139258
ΧΑΛΚΟΣ ΟΞΕΙΔΩΣΗ/*COP. ANTIQUE*	139259

IP20 CE E27 23 Watt

ΑΠΛΙΚΑ 4951
ΣΚΟΥΡΟ ΟΞΥΝΤΕ/ DARK ANTIQUE

NICKEL MAT

ΜΠΡΟΝΖΕ/BRASS

ΑΠΛΙΚΑ 4951

ΠΕΡΙΓΡΑΦΗ	ΚΩΔΙΚΟΣ
ΜΠΡΟΝΖΕ/*BRASS*	132170
ΣΑΤΙΝΕ/*NICKEL MAT*	132171
ΟΞΥΝΤΕ/*BRASS ANTIQUE*	132172
ΜΑΥΡΟ/*BLACK*	132173
ΛΕΥΚΟ/*WHITE*	132174
ΠΡΑΣΙΝΟ/*FIR GREEN*	132175
ΚΑΦΕ ΣΚΟΥΡΙΑ/*DARK RUST*	132176
ΜΠΛΕ/*BLUE*	132177
ΓΚΡΙ/*GREY*	132178
ΣΚΟΥΡΟ ΟΞΥΝΤΕ/*DARK ANTIQUE*	133065
ΧΑΛΚΟΣ/COPPER	139269
ΧΑΛΚΟΣ ΟΞΕΙΔΩΣΗ/*COP. ANTIQUE*	139270

ΑΠΛΙΚΑ 4953 *ΜΠΡΟΝΖΕ/ BRASS*

ΣΑΤΙΝΕ/NICKEL MAT

ΣΚΟΥΡΟ ΟΞΥΝΤΕ/DARK ANTIQUE

ΧΑΛΚΟΣ/COPPER

ΑΠΛΙΚΑ 4953

ΠΕΡΙΓΡΑΦΗ	ΚΩΔΙΚΟΣ
ΜΠΡΟΝΖΕ/*BRASS*	132180
ΣΑΤΙΝΕ/*NICKEL MAT*	132181
ΟΞΥΝΤΕ/*BRASS ANTIQUE*	132182
ΜΑΥΡΟ/*BLACK*	132183
ΛΕΥΚΟ/*WHITE*	132184
ΠΡΑΣΙΝΟ/*FIR GREEN*	132185
ΚΑΦΕ ΣΚΟΥΡΙΑ/*DARK RUST*	132186
ΜΠΛΕ/*BLUE*	132187
ΓΚΡΙ/*GREY*	132188
ΣΚΟΥΡΟ ΟΞΥΝΤΕ/*DARK ANTIQUE*	133066
ΧΑΛΚΟΣ/COPPER	132705
ΧΑΛΚΟΣ ΟΞΕΙΔΩΣΗ/*COP. ANTIQUE*	139271

ΜΟΝΟΦΩΤΟ 4954
ΣΑΤΙΝΕ/ NICKEL MAT

ΜΟΝΟΦΩΤΟ 4954 *ΧΑΛΚΟΣ/ COPPER*

ΜΟΝΟΦΩΤΟ 4954

ΠΕΡΙΓΡΑΦΗ	ΚΩΔΙΚΟΣ
ΜΠΡΟΝΖΕ/*BRASS*	132189
ΣΑΤΙΝΕ/*NICKEL MAT*	132190
ΟΞΥΝΤΕ/*BRASS ANTIQUE*	132191
ΜΑΥΡΟ/*BLACK*	132192
ΛΕΥΚΟ/*WHITE*	132193
ΠΡΑΣΙΝΟ/*FIR GREEN*	132194
ΚΑΦΕ ΣΚΟΥΡΙΑ/*DARK RUST*	132195
ΜΠΛΕ/*BLUE*	132196
ΓΚΡΙ/*GREY*	132197
ΣΚΟΥΡΟ ΟΞΥΝΤΕ/*DARK ANTIQUE*	139272
ΧΑΛΚΟΣ/COPPER	132706
ΧΑΛΚΟΣ ΟΞΕΙΔΩΣΗ/*COP. ANTIQUE*	139273

ΔΙΑΤΙΘΕΝΤΑΙ ΧΩΡΙΣ ΛΑΜΠΕΣ

BULBS NOT INCLUDED

POLYCARBONATE TRANSPARENT/OPAL DIFFUSER

IP43 CE E27 23 Watt

ΑΠΛΙΚΑ 4251 *ΣΑΤΙΝΕ/NICKEL MAT*

ΟΞΥΝΤΕ/
BRASS ANTIQUE

ΑΠΛΙΚΑ 4251

ΠΕΡΙΓΡΑΦΗ	ΚΩΔΙΚΟΣ
ΜΠΡΟΝΖΕ/*BRASS*	132376
ΣΑΤΙΝΕ/*NICKEL MAT*	132377
ΟΞΥΝΤΕ/*BRASS ANTIQUE*	132378
ΜΑΥΡΟ/*BLACK*	132379
ΛΕΥΚΟ/*WHITE*	132380
ΠΡΑΣΙΝΟ/*FIR GREEN*	132381
ΚΑΦΕ ΣΚΟΥΡΙΑ/*DARK RUST*	132382
ΜΠΛΕ/*BLUE*	132389
ΓΚΡΙ/*GREY*	132390
ΣΚΟΥΡΟ ΟΞΥΝΤΕ/*DARK ANTIQUE*	139274
ΧΑΛΚΟΣ/COPPER	139275
ΧΑΛΚΟΣ ΟΞΕΙΔΩΣΗ/*COP. ANTIQUE*	139276

ΑΠΛΙΚΑ 4252 *ΜΠΡΟΝΖΕ/BRASS*

ΑΠΛΙΚΑ 4252

ΠΕΡΙΓΡΑΦΗ	ΚΩΔΙΚΟΣ
ΜΠΡΟΝΖΕ/*BRASS*	139948
ΣΑΤΙΝΕ/*NICKEL MAT*	139949
ΟΞΥΝΤΕ/*BRASS ANTIQUE*	139950
ΜΑΥΡΟ/*BLACK*	139951
ΛΕΥΚΟ/*WHITE*	139952
ΠΡΑΣΙΝΟ/*FIR GREEN*	139953
ΚΑΦΕ ΣΚΟΥΡΙΑ/*DARK RUST*	139954
ΜΠΛΕ/*BLUE*	139955
ΓΚΡΙ/*GREY*	139956
ΣΚΟΥΡΟ ΟΞΥΝΤΕ/*DARK ANTIQUE*	139957
ΧΑΛΚΟΣ/COPPER	139958
ΧΑΛΚΟΣ ΟΞΕΙΔΩΣΗ/*COP. ANTIQUE*	139959

ΜΟΝΟΦΩΤΟ 42514
ΜΠΡΟΝΖΕ/BRASS

ΟΞΥΝΤΕ/
BRASS ANTIQUE

ΣΑΤΙΝΕ/NICKEL MAT

ΑΠΛΙΚΑ 42514

ΠΕΡΙΓΡΑΦΗ	ΚΩΔΙΚΟΣ
ΜΠΡΟΝΖΕ/*BRASS*	132391
ΣΑΤΙΝΕ/*NICKEL MAT*	132392
ΟΞΥΝΤΕ/*BRASS ANTIQUE*	132393
ΜΑΥΡΟ/*BLACK*	132394
ΛΕΥΚΟ/*WHITE*	132395
ΠΡΑΣΙΝΟ/*FIR GREEN*	132396
ΚΑΦΕ ΣΚΟΥΡΙΑ/*DARK RUST*	132397
ΜΠΛΕ/*BLUE*	132398
ΓΚΡΙ/*GREY*	132399
ΣΚΟΥΡΟ ΟΞΥΝΤΕ/*DARK ANTIQUE*	139277
ΧΑΛΚΟΣ/COPPER	139278
ΧΑΛΚΟΣ ΟΞΕΙΔΩΣΗ/*COP. ANTIQUE*	139279

IP43 CE E27 11 Watt

ΟΙ ΑΚΡΥΛΙΚΕΣ ΜΠΑΛΕΣ ΕΧΟΥΝ ΔΙΑΜΕΤΡΟ 15CM & 20CM ΚΑΙ ΔΙΑΤΙΘΕΝΤΑΙ ΣΕ ΛΕΥΚΗ, ΔΙΑΦΑΝΗ ΚΑΙ ΦΙΜΕ ΑΠΟΧΡΩΣΗ
GLOBES ∅150mm & 200mm: OPAL, TRANSPARENT, SMOKED

ΑΠΛΙΚΑ 4941-20
ΜΠΡΟΝΖΕ/BRASS ΜΕ ΜΠΑΛΑ ΔΙΑΦΑΝΕΣ ∅20

ΑΠΛΙΚΑ 4941 ΜΕ ΜΠΑΛΑ

ΠΕΡΙΓΡΑΦΗ	∅ 150mm Η 30cm/L 21 cm	∅ 200mm Η 35cm/L 24cm
ΜΠΡΟΝΖΕ/*BRASS*	132409	132928
ΣΑΤΙΝΕ/*NICKEL MAT*	132410	132929
ΟΞΥΝΤΕ/*BRASS ANTIQUE*	132411	132930
ΜΑΥΡΟ/*BLACK*	132412	132931
ΛΕΥΚΟ/*WHITE*	132413	132932
ΠΡΑΣΙΝΟ/*FIR GREEN*	132414	132933
ΚΑΦΕ ΣΚΟΥΡΙΑ/*DARK RUST*	132415	132934
ΜΠΛΕ/*BLUE*	132416	132935
ΓΚΡΙ/*GREY*	132417	132936
ΣΚΟΥΡΟ ΟΞΥΝΤΕ/*DARK ANTIQUE*	139283	139286
ΧΑΛΚΟΣ/COPPER	139284	139287
ΧΑΛΚΟΣ ΟΞΕΙΔΩΣΗ/*COP. ANTIQUE*	139285	139288

ΑΠΛΙΚΑ 4947-15
ΜΠΡΟΝΖΕ/BRASS ΜΕ ΛΕΥΚΗ ΜΠΑΛΑ ∅15

ΑΠΛΙΚΑ 4947 ΜΕ ΜΠΑΛΑ

ΠΕΡΙΓΡΑΦΗ	∅ 150mm Η 29cm/L 26 cm	∅ 200mm Η 29cm/L 29cm
ΜΠΡΟΝΖΕ/*BRASS*	132418	132460
ΣΑΤΙΝΕ/*NICKEL MAT*	132419	132461
ΟΞΥΝΤΕ/*BRASS ANTIQUE*	132420	132462
ΜΑΥΡΟ/*BLACK*	132421	132463
ΛΕΥΚΟ/*WHITE*	132422	132464
ΠΡΑΣΙΝΟ/*FIR GREEN*	132423	132467
ΚΑΦΕ ΣΚΟΥΡΙΑ/*DARK RUST*	132424	132468
ΜΠΛΕ/*BLUE*	132425	132469
ΓΚΡΙ/*GREY*	132426	132470
ΣΚΟΥΡΟ ΟΞΥΝΤΕ/*DARK ANTIQUE*	139289	139494
ΧΑΛΚΟΣ/COPPER	139290	139495
ΧΑΛΚΟΣ ΟΞΕΙΔΩΣΗ/*COP. ANTIQUE*	139291	139496

ΜΟΝΟΦΩΤΟ 4944-20
ΜΠΡΟΝΖΕ/BRASS ΜΕ ΛΕΥΚΗ ΜΠΑΛΑ ∅20

ΧΑΛΚΟΣ/COPPER
ΜΕ ΜΠΑΛΑ ΔΙΑΦΑΝΕΣ

ΜΟΝΟΦΩΤΟ 4944 ΜΕ ΜΠΑΛΑ

ΠΕΡΙΓΡΑΦΗ	∅ 150mm Η 24cm	∅ 200mm Η 29cm
ΜΠΡΟΝΖΕ/*BRASS*	132433	132575
ΣΑΤΙΝΕ/*NICKEL MAT*	132434	132576
ΟΞΥΝΤΕ/*BRASS ANTIQUE*	132435	132577
ΜΑΥΡΟ/*BLACK*	132436	132578
ΛΕΥΚΟ/*WHITE*	132437	132579
ΠΡΑΣΙΝΟ/*FIR GREEN*	132438	132580
ΚΑΦΕ ΣΚΟΥΡΙΑ/*DARK RUST*	132439	132581
ΜΠΛΕ/*BLUE*	132440	132582
ΓΚΡΙ/*GREY*	132441	132583
ΣΚΟΥΡΟ ΟΞΥΝΤΕ/*DARK ANTIQUE*	139292	139294
ΧΑΛΚΟΣ/COPPER	132707	139295
ΧΑΛΚΟΣ ΟΞΕΙΔΩΣΗ/*COP. ANTIQUE*	139293	139296

ΟΙ ΑΚΡΥΛΙΚΕΣ ΜΠΑΛΕΣ ΕΧΟΥΝ ΔΙΑΜΕΤΡΟ 15CM & 20CM ΚΑΙ ΔΙΑΤΙΘΕΝΤΑΙ ΣΕ ΛΕΥΚΗ, ΔΙΑΦΑΝΗ ΚΑΙ ΦΙΜΕ ΑΠΟΧΡΩΣΗ
GLOBES ∅150mm & 200mm: OPAL, TRANSPARENT, SMOKED

IP43 CE E27 11 Watt

ΚΟΛΩΝΑΤΟ 4945-2515
ΜΠΡΟΝΖΕ/BRASS ΜΕ ΛΕΥΚΗ ΜΠΑΛΑ ∅15

ΚΟΛΩΝΑΤΟ 4945 ΜΕ ΜΠΑΛΑ

	Ø 150mm	Ø 200mm
ΠΕΡΙΓΡΑΦΗ	**Η 25cm**	**Η 30cm**
ΜΠΡΟΝΖΕ/*BRASS*	132442	132566
ΣΑΤΙΝΕ/*NICKEL MAT*	132443	132567
ΟΞΥΝΤΕ/*BRASS ANTIQUE*	132444	132568
ΜΑΥΡΟ/*BLACK*	132445	132569
ΛΕΥΚΟ/*WHITE*	132446	132570
ΠΡΑΣΙΝΟ/*FIR GREEN*	132447	132571
ΚΑΦΕ ΣΚΟΥΡΙΑ/*DARK RUST*	132448	132572
ΜΠΛΕ/*BLUE*	132449	132573
ΓΚΡΙ/*GREY*	132450	132574
ΣΚΟΥΡΟ ΟΞΥΝΤΕ/*DARK ANTIQUE*	133067	132990
ΧΑΛΚΟΣ/COPPER	139298	132710
ΧΑΛΚΟΣ ΟΞΕΙΔΩΣΗ/*COP. ANTIQUE*	139299	139297

ΚΟΛΩΝΑΤΟ 4945-3020
ΧΑΛΚΟΣ/COPPER ΜΕ ΛΕΥΚΗ ΜΠΑΛΑ ∅20

ΣΑΤΙΝΕ/NICKEL MAT ΜΕ ΜΠΑΛΑ ΦΙΜΕ ∅20

ΣΚΟΥΡΟ ΟΞΥΝΤΕ/ DARK ANTIQUE ΜΕ ΜΠΑΛΑ ΦΙΜΕ ∅20

ΦΩΤΙΣΤΙΚΟ ΟΡΟΦΗΣ 4949-20
ΜΠΡΟΝΖΕ/BRASS ΜΕ ΛΕΥΚΗ ΜΠΑΛΑ ∅20

ΦΩΤΙΣΤΙΚΟ ΟΡΟΦΗΣ 4949 ΜΕ ΜΠΑΛΑ

	Ø 150mm	Ø 200mm
ΠΕΡΙΓΡΑΦΗ	**Η 25cm**	**Η 30cm**
ΜΠΡΟΝΖΕ/*BRASS*	140319	139960
ΣΑΤΙΝΕ/*NICKEL MAT*	140320	139961
ΟΞΥΝΤΕ/*BRASS ANTIQUE*	140321	139962
ΜΑΥΡΟ/*BLACK*	140322	139963
ΛΕΥΚΟ/*WHITE*	140323	139964
ΠΡΑΣΙΝΟ/*FIR GREEN*	140324	139965
ΚΑΦΕ ΣΚΟΥΡΙΑ/*DARK RUST*	140325	139966
ΜΠΛΕ/*BLUE*	140326	139967
ΓΚΡΙ/*GREY*	140327	139968
ΣΚΟΥΡΟ ΟΞΥΝΤΕ/*DARK ANTIQUE*	140328	139969
ΧΑΛΚΟΣ/COPPER	140329	139970
ΧΑΛΚΟΣ ΟΞΕΙΔΩΣΗ/*COP. ANTIQUE*	140330	139971

ΚΟΛΩΝΑΤΟ 4945-9320
ΜΠΡΟΝΖΕ/BRASS ΜΕ ΛΕΥΚΗ ΜΠΑΛΑ ∅20

ΚΟΛΩΝΑΤΟ 4945 ΜΕ ΜΠΑΛΑ

	Ø 150mm	Ø 150mm
ΠΕΡΙΓΡΑΦΗ	**Η 63cm**	**Η 88cm**
ΜΠΡΟΝΖΕ/*BRASS*	140331	140343
ΣΑΤΙΝΕ/*NICKEL MAT*	140332	140344
ΟΞΥΝΤΕ/*BRASS ANTIQUE*	140333	140345
ΜΑΥΡΟ/*BLACK*	140334	140346
ΛΕΥΚΟ/*WHITE*	140335	140347
ΠΡΑΣΙΝΟ/*FIR GREEN*	140336	140348
ΚΑΦΕ ΣΚΟΥΡΙΑ/*DARK RUST*	140337	140349
ΜΠΛΕ/*BLUE*	140338	140350
ΓΚΡΙ/*GREY*	140339	140351
ΣΚΟΥΡΟ ΟΞΥΝΤΕ/*DARK ANTIQUE*	140340	140352
ΧΑΛΚΟΣ/COPPER	140341	140353
ΧΑΛΚΟΣ ΟΞΕΙΔΩΣΗ/*COP. ANTIQUE*	140342	140354

ΚΟΛΩΝΑΤΟ 4945 ΜΕ ΜΠΑΛΑ

	Ø 200mm	Ø 200mm
ΠΕΡΙΓΡΑΦΗ	**Η 68cm**	**Η 93cm**
ΜΠΡΟΝΖΕ/*BRASS*	132584	132593
ΣΑΤΙΝΕ/*NICKEL MAT*	132585	132594
ΟΞΥΝΤΕ/*BRASS ANTIQUE*	132586	132595
ΜΑΥΡΟ/*BLACK*	132587	132596
ΛΕΥΚΟ/*WHITE*	132588	132597
ΠΡΑΣΙΝΟ/*FIR GREEN*	132589	132598
ΚΑΦΕ ΣΚΟΥΡΙΑ/*DARK RUST*	132590	132599
ΜΠΛΕ/*BLUE*	132591	132600
ΓΚΡΙ/*GREY*	132592	132601
ΣΚΟΥΡΟ ΟΞΥΝΤΕ/*DARK ANTIQUE*	139300	139303
ΧΑΛΚΟΣ/COPPER	139301	139304
ΧΑΛΚΟΣ ΟΞΕΙΔΩΣΗ/*COP. ANTIQUE*	139302	139305

IP43 CE E27 11 Watt

ΟΙ ΑΚΡΥΛΙΚΕΣ ΜΠΑΛΕΣ ΕΧΟΥΝ ΔΙΑΜΕΤΡΟ 15CM & 20CM ΚΑΙ ΔΙΑΤΙΘΕΝΤΑΙ ΣΕ ΛΕΥΚΗ, ΔΙΑΦΑΝΗ ΚΑΙ ΦΙΜΕ ΑΠΟΧΡΩΣΗ
GLOBES ∅150mm & 200mm: OPAL, TRANSPARENT, SMOKED

ΑΠΛΙΚΑ 4942-20
ΜΠΡΟΝΖΕ/BRASS ΜΕ ΜΠΑΛΑ ΛΕΥΚΗ ∅20

ΣΚΟΥΡΟ ΟΞΥΝΤΕ/DARK ANTIQUE
ΜΕ ΜΠΑΛΑ ΦΙΜΕ

ΣΑΤΙΝΕ/NICKEL MAT
ΜΕ ΜΠΑΛΑ ΛΕΥΚΗ

ΧΑΛΚΟΣ/COPPER
ΜΕ ΜΠΑΛΑ ΦΙΜΕ

ΑΠΛΙΚΑ 4942 ΜΕ ΜΠΑΛΑ

ΠΕΡΙΓΡΑΦΗ	∅ 150mm H 30cm/L 28 cm	∅ 200mm H 35cm/L 30 cm
ΜΠΡΟΝΖΕ/*BRASS*	140278	132451
ΣΑΤΙΝΕ/*NICKEL MAT*	140279	132452
ΟΞΥΝΤΕ/*BRASS ANTIQUE*	140280	132453
ΜΑΥΡΟ/*BLACK*	140281	132454
ΛΕΥΚΟ/*WHITE*	140282	132455
ΠΡΑΣΙΝΟ/*FIR GREEN*	140283	132456
ΚΑΦΕ ΣΚΟΥΡΙΑ/*DARK RUST*	140284	132457
ΜΠΛΕ/*BLUE*	140285	132458
ΓΚΡΙ/*GREY*	140286	132459
ΣΚΟΥΡΟ ΟΞΥΝΤΕ/*DARK ANTIQUE*	140287	132991
ΧΑΛΚΟΣ/COPPER	140288	132708
ΧΑΛΚΟΣ ΟΞΕΙΔΩΣΗ/*COP. ANTIQUE*	140289	139306

ΑΠΛΙΚΑ 4943-20
ΧΑΛΚΟΣ/COPPER ΜΕ ΜΠΑΛΑ ΛΕΥΚΗ ∅20

ΣΚΟΥΡΟ ΟΞΥΝΤΕ/DARK ANTIQUE
ΜΕ ΜΠΑΛΑ ΦΙΜΕ

ΜΠΡΟΝΖΕ/BRASS
ΜΕ ΜΠΑΛΑ ΛΕΥΚΗ

ΣΑΤΙΝΕ/NICKEL MAT
ΜΕ ΜΠΑΛΑ ΛΕΥΚΗ

ΑΠΛΙΚΑ 4943 ΜΕ ΜΠΑΛΑ

ΠΕΡΙΓΡΑΦΗ	∅ 150mm H 29cm/L 34 cm	∅ 200mm H 33cm/L 37 cm
ΜΠΡΟΝΖΕ/*BRASS*	139510	132471
ΣΑΤΙΝΕ/*NICKEL MAT*	139511	132472
ΟΞΥΝΤΕ/*BRASS ANTIQUE*	139512	132473
ΜΑΥΡΟ/*BLACK*	139513	132474
ΛΕΥΚΟ/*WHITE*	139514	132475
ΠΡΑΣΙΝΟ/*FIR GREEN*	139515	132476
ΚΑΦΕ ΣΚΟΥΡΙΑ/*DARK RUST*	139516	132477
ΜΠΛΕ/*BLUE*	139517	132478
ΓΚΡΙ/*GREY*	139518	132479
ΣΚΟΥΡΟ ΟΞΥΝΤΕ/*DARK ANTIQUE*	139519	132992
ΧΑΛΚΟΣ/COPPER	139520	132709
ΧΑΛΚΟΣ ΟΞΕΙΔΩΣΗ/*COP. ANTIQUE*	139521	139310

ΑΠΛΙΚΑ 4946-20
ΜΠΡΟΝΖΕ/BRASS ΜΕ ΜΠΑΛΑ ΦΙΜΕ ∅20

ΟΞΥΝΤΕ/BRASS ANTIQUE
ΜΕ ΜΠΑΛΑ ΛΕΥΚΗ

ΣΑΤΙΝΕ/NICKEL MAT
ΜΕ ΜΠΑΛΑ ΛΕΥΚΗ

ΑΠΛΙΚΑ 4946 ΜΕ ΜΠΑΛΑ

ΠΕΡΙΓΡΑΦΗ	∅ 150mm H 31cm/L 24 cm	∅ 200mm H 36cm/L 28 cm
ΜΠΡΟΝΖΕ/*BRASS*	139904	139916
ΣΑΤΙΝΕ/*NICKEL MAT*	139905	139917
ΟΞΥΝΤΕ/*BRASS ANTIQUE*	139906	139918
ΜΑΥΡΟ/*BLACK*	139907	139919
ΛΕΥΚΟ/*WHITE*	139908	139920
ΠΡΑΣΙΝΟ/*FIR GREEN*	139909	139921
ΚΑΦΕ ΣΚΟΥΡΙΑ/*DARK RUST*	139910	139922
ΜΠΛΕ/*BLUE*	139911	139923
ΓΚΡΙ/*GREY*	139912	140274
ΣΚΟΥΡΟ ΟΞΥΝΤΕ/*DARK ANTIQUE*	139913	140275
ΧΑΛΚΟΣ/COPPER	139914	140276
ΧΑΛΚΟΣ ΟΞΕΙΔΩΣΗ/*COP. ANTIQUE*	139915	140277

ΔΙΑΤΙΘΕΝΤΑΙ ΧΩΡΙΣ ΛΑΜΠΕΣ

BULBS NOT INCLUDED

ΟΙ ΑΚΡΥΛΙΚΕΣ ΜΠΑΛΕΣ ΔΙΑΜΕΤΡΟΥ 15cm ΕΧΟΥΝ ΜΕΓΙΣΤΗ ΙΣΧΥ 8 WATT

ΟΙ ΑΚΡΥΛΙΚΕΣ ΜΠΑΛΕΣ ΕΧΟΥΝ ΔΙΑΜΕΤΡΟ 25CM & 30CM ΚΑΙ ΔΙΑΤΙΘΕΝΤΑΙ ΣΕ ΛΕΥΚΗ, ΔΙΑΦΑΝΗ ΚΑΙ ΦΙΜΕ ΑΠΟΧΡΩΣΗ
GLOBES ∅250mm & 300mm: OPAL, TRANSPARENT, SMOKED

IP43 CE E27 20 Watt

ΑΠΛΙΚΑ 4948-25
ΜΠΡΟΝΖΕ/BRASS ΜΕ ΛΕΥΚΗ ΜΠΑΛΑ ∅25

ΣΚΟΥΡΟ ΟΞΥΝΤΕ/ DARK ANTIQUE ΜΕ ΜΠΑΛΑ ΦΙΜΕ

ΣΑΤΙΝΕ/NICKEL MAT ΜΕ ΛΕΥΚΗ ΜΠΑΛΑ

ΧΑΛΚΟΣ/COPPER ΜΕ ΛΕΥΚΗ ΜΠΑΛΑ

ΑΠΛΙΚΑ 4948 ΜΕ ΜΠΑΛΑ

ΠΕΡΙΓΡΑΦΗ	∅ 250mm Η 40cm/L 37 cm	∅ 300mm Η 45cm/L 40 cm
ΜΠΡΟΝΖΕ/*BRASS*	132602	139522
ΣΑΤΙΝΕ/*NICKEL MAT*	132603	139523
ΟΞΥΝΤΕ/*BRASS ANTIQUE*	132604	139524
ΜΑΥΡΟ/*BLACK*	132605	139525
ΛΕΥΚΟ/*WHITE*	132606	139526
ΠΡΑΣΙΝΟ/*FIR GREEN*	132607	139527
ΚΑΦΕ ΣΚΟΥΡΙΑ/*DARK RUST*	132608	139528
ΜΠΛΕ/*BLUE*	132609	139529
ΓΚΡΙ/*GREY*	132610	139530
ΣΚΟΥΡΟ ΟΞΥΝΤΕ/*DARK ANTIQUE*	132993	139531
ΧΑΛΚΟΣ/COPPER	132711	139532
ΧΑΛΚΟΣ ΟΞΕΙΔΩΣΗ/*COP. ANTIQUE*	139311	139533

ΜΟΝΟΦΩΤΟ 4944-25
ΜΠΡΟΝΖΕ/BRASS ΜΕ ΛΕΥΚΗ ΜΠΑΛΑ ∅30

ΚΟΛΩΝΑΤΟ 4945-4130
ΜΠΡΟΝΖΕ/BRASS ΜΕ ΛΕΥΚΗ ΜΠΑΛΑ ∅30

ΚΟΛΩΝΑΤΟ 4945 ΜΕ ΜΠΑΛΑ

ΠΕΡΙΓΡΑΦΗ	∅ 250mm Η 36cm	∅ 300mm Η41cm
ΜΠΡΟΝΖΕ/*BRASS*	132620	132937
ΣΑΤΙΝΕ/*NICKEL MAT*	132621	132938
ΟΞΥΝΤΕ/*BRASS ANTIQUE*	132622	132939
ΜΑΥΡΟ/*BLACK*	132623	132940
ΛΕΥΚΟ/*WHITE*	132624	132941
ΠΡΑΣΙΝΟ/*FIR GREEN*	132625	132942
ΚΑΦΕ ΣΚΟΥΡΙΑ/*DARK RUST*	132626	132943
ΜΠΛΕ/*BLUE*	132627	132944
ΓΚΡΙ/*GREY*	132628	132945
ΣΚΟΥΡΟ ΟΞΥΝΤΕ/*DARK ANTIQUE*	139312	139315
ΧΑΛΚΟΣ/COPPER	139313	139316
ΧΑΛΚΟΣ ΟΞΕΙΔΩΣΗ/*COP. ANTIQUE*	139314	139317

ΜΟΝΟΦΩΤΟ 4944 ΜΕ ΜΠΑΛΑ

ΠΕΡΙΓΡΑΦΗ	∅ 250mm Η 36cm	∅ 300mm Η 41cm
ΜΠΡΟΝΖΕ/*BRASS*	132611	139568
ΣΑΤΙΝΕ/*NICKEL MAT*	132612	139569
ΟΞΥΝΤΕ/*BRASS ANTIQUE*	132613	139570
ΜΑΥΡΟ/*BLACK*	132614	139571
ΛΕΥΚΟ/*WHITE*	132615	139572
ΠΡΑΣΙΝΟ/*FIR GREEN*	132616	139573
ΚΑΦΕ ΣΚΟΥΡΙΑ/*DARK RUST*	132617	139574
ΜΠΛΕ/*BLUE*	132618	139575
ΓΚΡΙ/*GREY*	132619	132576
ΣΚΟΥΡΟ ΟΞΥΝΤΕ/*DARK ANTIQUE*	139318	139577
ΧΑΛΚΟΣ/COPPER	139319	139578
ΧΑΛΚΟΣ ΟΞΕΙΔΩΣΗ/*COP. ANTIQUE*	139320	139579

ΚΟΛΩΝΑΤΟ 4945-7225
ΜΠΡΟΝΖΕ/BRASS ΜΕ ΛΕΥΚΗ ΜΠΑΛΑ ∅25

ΚΟΛΩΝΑΤΟ 4945 ΜΕ ΜΠΑΛΑ

ΠΕΡΙΓΡΑΦΗ	∅ 250mm Η 72cm	∅ 250mm Η 98cm	∅ 300mm Η 77cm	∅ 300mm Η 103cm
ΜΠΡΟΝΖΕ/*BRASS*	132629	132638	140355	140367
ΣΑΤΙΝΕ/*NICKEL MAT*	132630	132639	140356	140368
ΟΞΥΝΤΕ/*BRASS ANTIQUE*	132631	132640	140357	140369
ΜΑΥΡΟ/*BLACK*	132632	132641	140358	140370
ΛΕΥΚΟ/*WHITE*	132633	132642	140359	140371
ΠΡΑΣΙΝΟ/*FIR GREEN*	132634	132643	140360	140372
ΚΑΦΕ ΣΚΟΥΡΙΑ/*DARK RUST*	132635	132644	140361	140373
ΜΠΛΕ/*BLUE*	132636	132645	140362	140374
ΓΚΡΙ/*GREY*	132637	132646	140363	140375
ΣΚΟΥΡΟ ΟΞΥΝΤΕ/*DARK ANTIQUE*	139321	139324	140364	140376
ΧΑΛΚΟΣ/COPPER	139322	139325	140365	140377
ΧΑΛΚΟΣ ΟΞΕΙΔΩΣΗ/*COP. ANTIQUE*	139323	139326	140366	140378

IP43 CE E27 23 Watt

ΑΠΛΙΚΑ 45921

ΜΠΡΟΝΖΕ/BRASS ΜΕ ΓΥΑΛΙ ΑΜΜΟΒΟΛΗ

ΟΞΥΝΤΕ/BRASS ANTIQUE
ΜΕ ΓΥΑΛΙ ΑΜΜΟΒΟΛΗ

ΣΑΤΙΝΕ/NICKEL MAT
ΜΕ ΓΥΑΛΙ ΑΜΜΟΒΟΛΗ

ΑΠΛΙΚΑ 45921

ΠΕΡΙΓΡΑΦΗ	ΚΩΔΙΚΟΣ
ΜΠΡΟΝΖΕ/*BRASS*	139546
ΣΑΤΙΝΕ/*NICKEL MAT*	139547
ΟΞΥΝΤΕ/*BRASS ANTIQUE*	139548
ΜΑΥΡΟ/*BLACK*	139549
ΛΕΥΚΟ/*WHITE*	139560
ΠΡΑΣΙΝΟ/*FIR GREEN*	139561
ΚΑΦΕ ΣΚΟΥΡΙΑ/*DARK RUST*	139562
ΜΠΛΕ/*BLUE*	139563
ΓΚΡΙ/*GREY*	139564
ΣΚΟΥΡΟ ΟΞΥΝΤΕ/*DARK ANTIQUE*	139565
ΧΑΛΚΟΣ/COPPER	139566
ΧΑΛΚΟΣ ΟΞΕΙΔΩΣΗ/*COP. ANTIQUE*	139567

ΚΟΛΩΝΑΤΟ 45925-28

ΟΞΥΝΤΕ/BRASS ANTIQUE
ΜΕ ΓΥΑΛΙ ΑΜΜΟΒΟΛΗ

ΚΟΛΩΝΑΤΟ 45925-28

ΠΕΡΙΓΡΑΦΗ	ΚΩΔΙΚΟΣ
ΜΠΡΟΝΖΕ/*BRASS*	132946
ΣΑΤΙΝΕ/*NICKEL MAT*	132947
ΟΞΥΝΤΕ/*BRASS ANTIQUE*	132916
ΜΑΥΡΟ/*BLACK*	132949
ΛΕΥΚΟ/*WHITE*	132950
ΠΡΑΣΙΝΟ/*FIR GREEN*	132951
ΚΑΦΕ ΣΚΟΥΡΙΑ/*DARK RUST*	132952
ΜΠΛΕ/*BLUE*	132953
ΓΚΡΙ/*GREY*	132954
ΣΚΟΥΡΟ ΟΞΥΝΤΕ/*DARK ANTIQUE*	139339
ΧΑΛΚΟΣ/COPPER	139340
ΧΑΛΚΟΣ ΟΞΕΙΔΩΣΗ/*COP. ANTIQUE*	139341

ΚΟΛΩΝΑΤΟ 45925-65

ΜΠΡΟΝΖΕ/BRASS
ΜΕ ΓΥΑΛΙ ΔΙΑΦΑΝΕΣ

ΚΟΛΩΝΑΤΟ 45925-65

ΠΕΡΙΓΡΑΦΗ	ΚΩΔΙΚΟΣ
ΜΠΡΟΝΖΕ/*BRASS*	132955
ΣΑΤΙΝΕ/*NICKEL MAT*	132956
ΟΞΥΝΤΕ/*BRASS ANTIQUE*	132957
ΜΑΥΡΟ/*BLACK*	132958
ΛΕΥΚΟ/*WHITE*	132959
ΠΡΑΣΙΝΟ/*FIR GREEN*	132960
ΚΑΦΕ ΣΚΟΥΡΙΑ/*DARK RUST*	132961
ΜΠΛΕ/*BLUE*	132952
ΓΚΡΙ/*GREY*	132963
ΣΚΟΥΡΟ ΟΞΥΝΤΕ/*DARK ANTIQUE*	139342
ΧΑΛΚΟΣ/COPPER	139343
ΧΑΛΚΟΣ ΟΞΕΙΔΩΣΗ/*COP. ANTIQUE*	139344

ΚΟΛΩΝΑΤΟ 45925-90

ΠΕΡΙΓΡΑΦΗ	ΚΩΔΙΚΟΣ
ΜΠΡΟΝΖΕ/*BRASS*	133019
ΣΑΤΙΝΕ/*NICKEL MAT*	133020
ΟΞΥΝΤΕ/*BRASS ANTIQUE*	133021
ΜΑΥΡΟ/*BLACK*	133022
ΛΕΥΚΟ/*WHITE*	133023
ΠΡΑΣΙΝΟ/*FIR GREEN*	133024
ΚΑΦΕ ΣΚΟΥΡΙΑ/*DARK RUST*	133025
ΜΠΛΕ/*BLUE*	133026
ΓΚΡΙ/*GREY*	133027
ΣΚΟΥΡΟ ΟΞΥΝΤΕ/*DARK ANTIQUE*	139345
ΧΑΛΚΟΣ/COPPER	139346
ΧΑΛΚΟΣ ΟΞΕΙΔΩΣΗ/*COP. ANTIQUE*	139347

ΦΩΤΙΣΤΙΚΟ ΟΡΟΦΗΣ ΚΡΕΜΑΣΤΟ 45924

ΜΠΡΟΝΖΕ/BRASS
ΜΕ ΓΥΑΛΙ ΑΜΜΟΒΟΛΗ

ΦΩΤΙΣΤΙΚΟ ΟΡΟΦΗΣ ΚΡΕΜΑΣΤΟ 45924

ΠΕΡΙΓΡΑΦΗ	ΚΩΔΙΚΟΣ
ΜΠΡΟΝΖΕ/*BRASS*	132913
ΣΑΤΙΝΕ/*NICKEL MAT*	132964
ΟΞΥΝΤΕ/*BRASS ANTIQUE*	132965
ΜΑΥΡΟ/*BLACK*	132966
ΛΕΥΚΟ/*WHITE*	132967
ΠΡΑΣΙΝΟ/*FIR GREEN*	132968
ΚΑΦΕ ΣΚΟΥΡΙΑ/*DARK RUST*	132969
ΜΠΛΕ/*BLUE*	132970
ΓΚΡΙ/*GREY*	132971
ΣΚΟΥΡΟ ΟΞΥΝΤΕ/*DARK ANTIQUE*	139336
ΧΑΛΚΟΣ/COPPER	139337
ΧΑΛΚΟΣ ΟΞΕΙΔΩΣΗ/*COP. ANTIQUE*	139338

IP43 CE E27 23 Watt

ΑΠΛΙΚΑ 4552

ΜΠΡΟΝΖΕ/BRASS ΜΕ ΓΥΑΛΙ ΔΙΑΦΑΝΕΣ

ΑΠΛΙΚΑ 4552

ΠΕΡΙΓΡΑΦΗ	ΚΩΔΙΚΟΣ
ΜΠΡΟΝΖΕ/*BRASS*	132834
ΣΑΤΙΝΕ/*NICKEL MAT*	132835
ΟΞΥΝΤΕ/*BRASS ANTIQUE*	132836
ΜΑΥΡΟ/*BLACK*	132837
ΛΕΥΚΟ/*WHITE*	132838
ΠΡΑΣΙΝΟ/*FIR GREEN*	132839
ΚΑΦΕ ΣΚΟΥΡΙΑ/*DARK RUST*	132840
ΜΠΛΕ/*BLUE*	132841
ΓΚΡΙ/*GREY*	132842
ΣΚΟΥΡΟ ΟΞΥΝΤΕ/*DARK ANTIQUE*	139327
ΧΑΛΚΟΣ/COPPER	139328
ΧΑΛΚΟΣ ΟΞΕΙΔΩΣΗ/*COP. ANTIQUE*	139329

ΑΠΛΙΚΑ 45926 *ΜΠΡΟΝΖΕ/BRASS*

ΣΑΤΙΝΕ/NICKEL MAT
ΜΕ ΓΥΑΛΙ ΑΜΜΟΒΟΛΗ

ΜΠΡΟΝΖΕ/BRASS
ΜΕ ΓΥΑΛΙ ΑΜΜΟΒΟΛΗ

ΑΠΛΙΚΑ 45926

ΠΕΡΙΓΡΑΦΗ	ΚΩΔΙΚΟΣ
ΜΠΡΟΝΖΕ/*BRASS*	139832
ΣΑΤΙΝΕ/*NICKEL MAT*	139833
ΟΞΥΝΤΕ/*BRASS ANTIQUE*	139834
ΜΑΥΡΟ/*BLACK*	139835
ΛΕΥΚΟ/*WHITE*	139836
ΠΡΑΣΙΝΟ/*FIR GREEN*	139837
ΚΑΦΕ ΣΚΟΥΡΙΑ/*DARK RUST*	139838
ΜΠΛΕ/*BLUE*	139839
ΓΚΡΙ/*GREY*	139840
ΣΚΟΥΡΟ ΟΞΥΝΤΕ/*DARK ANTIQUE*	139841
ΧΑΛΚΟΣ/COPPER	139842
ΧΑΛΚΟΣ ΟΞΕΙΔΩΣΗ/*COP. ANTIQUE*	139843

ΜΟΝΟΦΩΤΟ 45524

ΜΠΡΟΝΖΕ/BRASS ΜΕ ΓΥΑΛΙ ΔΙΑΦΑΝΕΣ

ΜΟΝΟΦΩΤΟ 45524

ΠΕΡΙΓΡΑΦΗ	ΚΩΔΙΚΟΣ
ΜΠΡΟΝΖΕ/*BRASS*	132843
ΣΑΤΙΝΕ/*NICKEL MAT*	132844
ΟΞΥΝΤΕ/*BRASS ANTIQUE*	132845
ΜΑΥΡΟ/*BLACK*	132846
ΛΕΥΚΟ/*WHITE*	132847
ΠΡΑΣΙΝΟ/*FIR GREEN*	132848
ΚΑΦΕ ΣΚΟΥΡΙΑ/*DARK RUST*	132849
ΜΠΛΕ/*BLUE*	132850
ΓΚΡΙ/*GREY*	132851
ΣΚΟΥΡΟ ΟΞΥΝΤΕ/*DARK ANTIQUE*	139330
ΧΑΛΚΟΣ/COPPER	139331
ΧΑΛΚΟΣ ΟΞΕΙΔΩΣΗ/*COP. ANTIQUE*	139332

ΑΠΛΙΚΑ 4592

ΜΠΡΟΝΖΕ/BRASS ΜΕ ΓΥΑΛΙ ΔΙΑΦΑΝΕΣ

ΑΠΛΙΚΑ 4592

ΠΕΡΙΓΡΑΦΗ	ΚΩΔΙΚΟΣ
ΜΠΡΟΝΖΕ/*BRASS*	132774
ΣΑΤΙΝΕ/*NICKEL MAT*	132775
ΟΞΥΝΤΕ/*BRASS ANTIQUE*	132776
ΜΑΥΡΟ/*BLACK*	132777
ΛΕΥΚΟ/*WHITE*	132778
ΠΡΑΣΙΝΟ/*FIR GREEN*	132779
ΚΑΦΕ ΣΚΟΥΡΙΑ/*DARK RUST*	132780
ΜΠΛΕ/*BLUE*	132781
ΓΚΡΙ/*GREY*	132782
ΣΚΟΥΡΟ ΟΞΥΝΤΕ/*DARK ANTIQUE*	139333
ΧΑΛΚΟΣ/COPPER	139334
ΧΑΛΚΟΣ ΟΞΕΙΔΩΣΗ/*COP. ANTIQUE*	139335

IP20 CE E27 23 Watt

ΑΠΛΙΚΑ 4602 *ΣΚΟΥΡΟ ΟΞΥΝΤΕ/ DARK ANTIQUE*

ΣΑΤΙΝΕ/NICKEL MAT

ΜΠΡΟΝΖΕ/BRASS

ΧΑΛΚΟΣ/COPPER

ΑΠΛΙΚΑ 4603 *ΜΠΡΟΝΖΕ/ BRASS*

ΣΚΟΥΡΟ ΟΞΥΝΤΕ/
DARK ANTIQUE

ΧΑΛΚΟΣ/COPPER

ΜΟΝΟΦΩΤΟ 46024 *ΣΑΤΙΝΕ/ NICKEL MAT*

ΜΟΝΟΦΩΤΟ 46034 *ΧΑΛΚΟΣ/ COPPER*

ΑΠΛΙΚΑ 4602

ΠΕΡΙΓΡΑΦΗ	ΚΩΔΙΚΟΣ
ΜΠΡΟΝΖΕ/*BRASS*	132647
ΣΑΤΙΝΕ/*NICKEL MAT*	132648
ΟΞΥΝΤΕ/*BRASS ANTIQUE*	132649
ΜΑΥΡΟ/*BLACK*	132650
ΛΕΥΚΟ/*WHITE*	132651
ΠΡΑΣΙΝΟ/*FIR GREEN*	132652
ΚΑΦΕ ΣΚΟΥΡΙΑ/*DARK RUST*	132653
ΜΠΛΕ/*BLUE*	132654
ΓΚΡΙ/*GREY*	132655
ΣΚΟΥΡΟ ΟΞΥΝΤΕ/*DARK ANTIQUE*	132994
ΧΑΛΚΟΣ/COPPER	132712
ΧΑΛΚΟΣ ΟΞΕΙΔΩΣΗ/*COP. ANTIQUE*	139348

ΑΠΛΙΚΑ 4603

ΠΕΡΙΓΡΑΦΗ	ΚΩΔΙΚΟΣ
ΜΠΡΟΝΖΕ/*BRASS*	132656
ΣΑΤΙΝΕ/*NICKEL MAT*	132657
ΟΞΥΝΤΕ/*BRASS ANTIQUE*	132658
ΜΑΥΡΟ/*BLACK*	132659
ΛΕΥΚΟ/*WHITE*	132660
ΠΡΑΣΙΝΟ/*FIR GREEN*	132661
ΚΑΦΕ ΣΚΟΥΡΙΑ/*DARK RUST*	132662
ΜΠΛΕ/*BLUE*	132663
ΓΚΡΙ/*GREY*	132664
ΣΚΟΥΡΟ ΟΞΥΝΤΕ/*DARK ANTIQUE*	133068
ΧΑΛΚΟΣ/COPPER	132713
ΧΑΛΚΟΣ ΟΞΕΙΔΩΣΗ/*COP. ANTIQUE*	139349

ΜΟΝΟΦΩΤΟ 46024

ΠΕΡΙΓΡΑΦΗ	ΚΩΔΙΚΟΣ
ΜΠΡΟΝΖΕ/*BRASS*	132803
ΣΑΤΙΝΕ/*NICKEL MAT*	132804
ΟΞΥΝΤΕ/*BRASS ANTIQUE*	132805
ΜΑΥΡΟ/*BLACK*	132806
ΛΕΥΚΟ/*WHITE*	132807
ΠΡΑΣΙΝΟ/*FIR GREEN*	132808
ΚΑΦΕ ΣΚΟΥΡΙΑ/*DARK RUST*	132809
ΜΠΛΕ/*BLUE*	132810
ΓΚΡΙ/*GREY*	132811
ΣΚΟΥΡΟ ΟΞΥΝΤΕ/*DARK ANTIQUE*	139350
ΧΑΛΚΟΣ/COPPER	139351
ΧΑΛΚΟΣ ΟΞΕΙΔΩΣΗ/*COP. ANTIQUE*	139352

ΜΟΝΟΦΩΤΟ 46034

ΠΕΡΙΓΡΑΦΗ	ΚΩΔΙΚΟΣ
ΜΠΡΟΝΖΕ/*BRASS*	132665
ΣΑΤΙΝΕ/*NICKEL MAT*	132666
ΟΞΥΝΤΕ/*BRASS ANTIQUE*	132667
ΜΑΥΡΟ/*BLACK*	132668
ΛΕΥΚΟ/*WHITE*	132669
ΠΡΑΣΙΝΟ/*FIR GREEN*	132670
ΚΑΦΕ ΣΚΟΥΡΙΑ/*DARK RUST*	132671
ΜΠΛΕ/*BLUE*	132672
ΓΚΡΙ/*GREY*	132673
ΣΚΟΥΡΟ ΟΞΥΝΤΕ/*DARK ANTIQUE*	139353
ΧΑΛΚΟΣ/COPPER	132714
ΧΑΛΚΟΣ ΟΞΕΙΔΩΣΗ/*COP. ANTIQUE*	139354

ΔΙΑΤΙΘΕΝΤΑΙ ΧΩΡΙΣ ΛΑΜΠΕΣ

BULBS NOT INCLUDED

IP20 CE E27 23 Watt

ΑΠΛΙΚΑ 4605 *ΣΚΟΥΡΟ ΟΞΥΝΤΕ/ DARK ANTIQUE*

ΣΑΤΙΝΕ/NICKEL MAT

ΜΠΡΟΝΖΕ/BRASS

ΧΑΛΚΟΣ/COPPER

ΑΠΛΙΚΑ 4605

ΠΕΡΙΓΡΑΦΗ	ΚΩΔΙΚΟΣ
ΜΠΡΟΝΖΕ/*BRASS*	132674
ΣΑΤΙΝΕ/*NICKEL MAT*	132675
ΟΞΥΝΤΕ/*BRASS ANTIQUE*	132676
ΜΑΥΡΟ/*BLACK*	132677
ΛΕΥΚΟ/*WHITE*	132678
ΠΡΑΣΙΝΟ/*FIR GREEN*	132679
ΚΑΦΕ ΣΚΟΥΡΙΑ/*DARK RUST*	132680
ΜΠΛΕ/*BLUE*	132681
ΓΚΡΙ/*GREY*	132682
ΣΚΟΥΡΟ ΟΞΥΝΤΕ/*DARK ANTIQUE*	132995
ΧΑΛΚΟΣ/COPPER	132715
ΧΑΛΚΟΣ ΟΞΕΙΔΩΣΗ/*COP. ANTIQUE*	139359

ΜΟΝΟΦΩΤΟ 46054 *ΜΠΡΟΝΖΕ/ BRASS*

ΜΟΝΟΦΩΤΟ 46054

ΠΕΡΙΓΡΑΦΗ	ΚΩΔΙΚΟΣ
ΜΠΡΟΝΖΕ/*BRASS*	132683
ΣΑΤΙΝΕ/*NICKEL MAT*	132684
ΟΞΥΝΤΕ/*BRASS ANTIQUE*	132685
ΜΑΥΡΟ/*BLACK*	132686
ΛΕΥΚΟ/*WHITE*	132687
ΠΡΑΣΙΝΟ/*FIR GREEN*	132688
ΚΑΦΕ ΣΚΟΥΡΙΑ/*DARK RUST*	132689
ΜΠΛΕ/*BLUE*	132690
ΓΚΡΙ/*GREY*	132691
ΣΚΟΥΡΟ ΟΞΥΝΤΕ/*DARK ANTIQUE*	139360
ΧΑΛΚΟΣ/COPPER	139361
ΧΑΛΚΟΣ ΟΞΕΙΔΩΣΗ/*COP. ANTIQUE*	139362

ΑΠΛΙΚΑ 4705 *ΟΞΥΝΤΕ/ BRASS ANTIQUE*

ΜΟΝΟΦΩΤΟ 47054 *ΟΞΥΝΤΕ/ BRASS ANTIQUE*

ΜΟΝΟΦΩΤΟ 47054

ΠΕΡΙΓΡΑΦΗ	ΚΩΔΙΚΟΣ
ΜΠΡΟΝΖΕ/*BRASS*	140262
ΣΑΤΙΝΕ/*NICKEL MAT*	140263
ΟΞΥΝΤΕ/*BRASS ANTIQUE*	140264
ΜΑΥΡΟ/*BLACK*	140265
ΛΕΥΚΟ/*WHITE*	140266
ΠΡΑΣΙΝΟ/*FIR GREEN*	140267
ΚΑΦΕ ΣΚΟΥΡΙΑ/*DARK RUST*	140268
ΜΠΛΕ/*BLUE*	140269
ΓΚΡΙ/*GREY*	140270
ΣΚΟΥΡΟ ΟΞΥΝΤΕ/*DARK ANTIQUE*	140271
ΧΑΛΚΟΣ/COPPER	140272
ΧΑΛΚΟΣ ΟΞΕΙΔΩΣΗ/*COP. ANTIQUE*	140273

ΑΠΛΙΚΑ 4705

ΠΕΡΙΓΡΑΦΗ	ΚΩΔΙΚΟΣ
ΜΠΡΟΝΖΕ/*BRASS*	140250
ΣΑΤΙΝΕ/*NICKEL MAT*	140251
ΟΞΥΝΤΕ/*BRASS ANTIQUE*	140252
ΜΑΥΡΟ/*BLACK*	140253
ΛΕΥΚΟ/*WHITE*	140254
ΠΡΑΣΙΝΟ/*FIR GREEN*	140255
ΚΑΦΕ ΣΚΟΥΡΙΑ/*DARK RUST*	140256
ΜΠΛΕ/*BLUE*	140257
ΓΚΡΙ/*GREY*	140258
ΣΚΟΥΡΟ ΟΞΥΝΤΕ/*DARK ANTIQUE*	140259
ΧΑΛΚΟΣ/COPPER	140260
ΧΑΛΚΟΣ ΟΞΕΙΔΩΣΗ/*COP. ANTIQUE*	140261

ΔΙΑΤΙΘΕΝΤΑΙ ΧΩΡΙΣ ΛΑΜΠΕΣ

BULBS NOT INCLUDED

ΜΠΡΟΥΤΖΙΝΑ/ BRONZE

IP20 CE E27 23 Watt

ΣΠΟΤ 68.1/F *ΜΠΡΟΝΖΕ/ BRASS*

ΣΠΟΤ 68.1/F *ΟΞΥΝΤΕ/ BRASS ANTIQUE*

ΣΠΟΤ 68.1/F *ΣΑΤΙΝΕ/ NICKEL MAT*

ΣΠΟΤ 68.1/F

ΠΕΡΙΓΡΑΦΗ	ΚΩΔΙΚΟΣ
ΜΠΡΟΝΖΕ/*BRASS*	132783
ΣΑΤΙΝΕ/*NICKEL MAT*	132784
ΟΞΥΝΤΕ/*BRASS ANTIQUE*	132785
ΜΑΥΡΟ/*BLACK*	132786
ΛΕΥΚΟ/*WHITE*	132787
ΠΡΑΣΙΝΟ/*FIR GREEN*	132788
ΚΑΦΕ ΣΚΟΥΡΙΑ/*DARK RUST*	132789
ΜΠΛΕ/*BLUE*	132790
ΓΚΡΙ/*GREY*	132791
ΣΚΟΥΡΟ ΟΞΥΝΤΕ/*DARK ANTIQUE*	139355
ΧΑΛΚΟΣ/COPPER	139356
ΧΑΛΚΟΣ ΟΞΕΙΔΩΣΗ/*COP. ANTIQUE*	139357

ΔΙΑΤΙΘΕΝΤΑΙ ΧΩΡΙΣ ΛΑΜΠΕΣ

BULBS NOT INCLUDED

IP20 CE E27 23 Watt

ΑΠΛΙΚΑ 4706 *ΣΑΤΙΝΕ/ NICKEL MAT*

ΟΞΥΝΤΕ/BRASS ANTIQUE

ΜΠΡΟΝΖΕ/BRASS

ΑΠΛΙΚΑ 4706

ΠΕΡΙΓΡΑΦΗ	ΚΩΔΙΚΟΣ
ΜΠΡΟΝΖΕ/*BRASS*	139688
ΣΑΤΙΝΕ/*NICKEL MAT*	139689
ΟΞΥΝΤΕ/*BRASS ANTIQUE*	139690
ΜΑΥΡΟ/*BLACK*	139691
ΛΕΥΚΟ/*WHITE*	139692
ΠΡΑΣΙΝΟ/*FIR GREEN*	139693
ΚΑΦΕ ΣΚΟΥΡΙΑ/*DARK RUST*	139694
ΜΠΛΕ/*BLUE*	139695
ΓΚΡΙ/*GREY*	139696
ΣΚΟΥΡΟ ΟΞΥΝΤΕ/*DARK ANTIQUE*	139697
ΧΑΛΚΟΣ/COPPER	139698
ΧΑΛΚΟΣ ΟΞΕΙΔΩΣΗ/*COP. ANTIQUE*	139699

ΑΠΛΙΚΑ 4952 *ΟΞΥΝΤΕ/ BRASS ANTIQUE*

ΣΑΤΙΝΕ/NICKEL MAT

ΜΠΡΟΝΖΕ/BRASS

ΑΠΛΙΚΑ 4952

ΠΕΡΙΓΡΑΦΗ	ΚΩΔΙΚΟΣ
ΜΠΡΟΝΖΕ/*BRASS*	139700
ΣΑΤΙΝΕ/*NICKEL MAT*	139701
ΟΞΥΝΤΕ/*BRASS ANTIQUE*	139702
ΜΑΥΡΟ/*BLACK*	139703
ΛΕΥΚΟ/*WHITE*	139704
ΠΡΑΣΙΝΟ/*FIR GREEN*	139705
ΚΑΦΕ ΣΚΟΥΡΙΑ/*DARK RUST*	139706
ΜΠΛΕ/*BLUE*	139707
ΓΚΡΙ/*GREY*	139708
ΣΚΟΥΡΟ ΟΞΥΝΤΕ/*DARK ANTIQUE*	139709
ΧΑΛΚΟΣ/COPPER	139710
ΧΑΛΚΟΣ ΟΞΕΙΔΩΣΗ/*COP. ANTIQUE*	139711

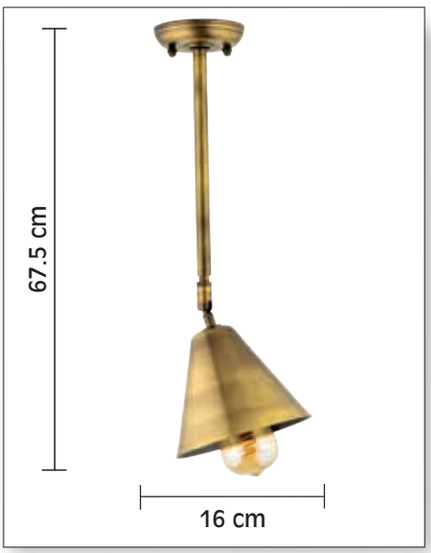

ΦΩΤΙΣΤΙΚΟ ΟΡΟΦΗΣ ΚΡΕΜΑΣΤΟ 49524
ΟΞΥΝΤΕ/ BRASS ANTIQUE

ΦΩΤΙΣΤΙΚΟ ΟΡΟΦΗΣ ΚΡΕΜΑΣΤΟ 49524

ΠΕΡΙΓΡΑΦΗ	ΚΩΔΙΚΟΣ
ΜΠΡΟΝΖΕ/*BRASS*	139712
ΣΑΤΙΝΕ/*NICKEL MAT*	139713
ΟΞΥΝΤΕ/*BRASS ANTIQUE*	139714
ΜΑΥΡΟ/*BLACK*	139715
ΛΕΥΚΟ/*WHITE*	139716
ΠΡΑΣΙΝΟ/*FIR GREEN*	139717
ΚΑΦΕ ΣΚΟΥΡΙΑ/*DARK RUST*	139718
ΜΠΛΕ/*BLUE*	139719
ΓΚΡΙ/*GREY*	139720
ΣΚΟΥΡΟ ΟΞΥΝΤΕ/*DARK ANTIQUE*	139721
ΧΑΛΚΟΣ/COPPER	139722
ΧΑΛΚΟΣ ΟΞΕΙΔΩΣΗ/*COP. ANTIQUE*	139723

ΔΙΑΤΙΘΕΝΤΑΙ ΧΩΡΙΣ ΛΑΜΠΕΣ

BULBS NOT INCLUDED

IP20 CE E27 23 Watt

ΑΠΛΙΚΑ 4701
ΜΠΡΟΝΖΕ/BRASS

ΧΑΛΚΟΣ/COPPER

ΟΞΥΝΤΕ/
BRASS ANTIQUE

ΑΠΛΙΚΑ 4701 ΧΩΡΙΣ ΓΥΑΛΙ

ΠΕΡΙΓΡΑΦΗ	ΚΩΔΙΚΟΣ
ΜΠΡΟΝΖΕ/*BRASS*	140580
ΣΑΤΙΝΕ/*NICKEL MAT*	140581
ΟΞΥΝΤΕ/*BRASS ANTIQUE*	140582
ΜΑΥΡΟ/*BLACK*	140583
ΛΕΥΚΟ/*WHITE*	140584
ΠΡΑΣΙΝΟ/*FIR GREEN*	140585
ΚΑΦΕ ΣΚΟΥΡΙΑ/*DARK RUST*	140586
ΜΠΛΕ/*BLUE*	140587
ΓΚΡΙ/*GREY*	140588
ΣΚΟΥΡΟ ΟΞΥΝΤΕ/*DARK ANTIQUE*	140589
ΧΑΛΚΟΣ/COPPER	140590
ΧΑΛΚΟΣ ΟΞΕΙΔΩΣΗ/*COP. ANTIQUE*	140591

ΜΟΝΟΦΩΤΟ 47074
ΟΞΥΝΤΕ/BRASS ANTIQUE

ΑΠΛΙΚΑ 4702
ΜΠΡΟΝΖΕ/BRASS

ΟΞΥΝΤΕ/
BRASS ANTIQUE

ΣΑΤΙΝΕ/NICKEL MAT

ΑΠΛΙΚΑ 4702 ΧΩΡΙΣ ΓΥΑΛΙ

ΠΕΡΙΓΡΑΦΗ	ΚΩΔΙΚΟΣ
ΜΠΡΟΝΖΕ/*BRASS*	140592
ΣΑΤΙΝΕ/*NICKEL MAT*	140593
ΟΞΥΝΤΕ/*BRASS ANTIQUE*	140594
ΜΑΥΡΟ/*BLACK*	140595
ΛΕΥΚΟ/*WHITE*	140596
ΠΡΑΣΙΝΟ/*FIR GREEN*	140597
ΚΑΦΕ ΣΚΟΥΡΙΑ/*DARK RUST*	140598
ΜΠΛΕ/*BLUE*	140599
ΓΚΡΙ/*GREY*	140600
ΣΚΟΥΡΟ ΟΞΥΝΤΕ/*DARK ANTIQUE*	140601
ΧΑΛΚΟΣ/COPPER	140602
ΧΑΛΚΟΣ ΟΞΕΙΔΩΣΗ/*COP. ANTIQUE*	140603

ΜΟΝΟΦΩΤΟ 47074 ΧΩΡΙΣ ΓΥΑΛΙ

ΠΕΡΙΓΡΑΦΗ	ΚΩΔΙΚΟΣ
ΜΠΡΟΝΖΕ/*BRASS*	140962
ΣΑΤΙΝΕ/*NICKEL MAT*	140963
ΟΞΥΝΤΕ/*BRASS ANTIQUE*	140964
ΜΑΥΡΟ/*BLACK*	140965
ΛΕΥΚΟ/*WHITE*	140966
ΠΡΑΣΙΝΟ/*FIR GREEN*	140967
ΚΑΦΕ ΣΚΟΥΡΙΑ/*DARK RUST*	140968
ΜΠΛΕ/*BLUE*	140969
ΓΚΡΙ/*GREY*	140970
ΣΚΟΥΡΟ ΟΞΥΝΤΕ/*DARK ANTIQUE*	140971
ΧΑΛΚΟΣ/COPPER	140972
ΧΑΛΚΟΣ ΟΞΕΙΔΩΣΗ/*COP. ANTIQUE*	140973

ΑΠΛΙΚΑ 4703
ΜΠΡΟΝΖΕ/BRASS

ΟΞΥΝΤΕ/
BRASS ANTIQUE

ΣΑΤΙΝΕ/NICKEL MAT

ΑΠΛΙΚΑ 4703 ΜΕ ΓΥΑΛΙ

ΠΕΡΙΓΡΑΦΗ	ΚΩΔΙΚΟΣ
ΜΠΡΟΝΖΕ/*BRASS*	140604
ΣΑΤΙΝΕ/*NICKEL MAT*	140605
ΟΞΥΝΤΕ/*BRASS ANTIQUE*	140606
ΜΑΥΡΟ/*BLACK*	140607
ΛΕΥΚΟ/*WHITE*	140608
ΠΡΑΣΙΝΟ/*FIR GREEN*	140609
ΚΑΦΕ ΣΚΟΥΡΙΑ/*DARK RUST*	140610
ΜΠΛΕ/*BLUE*	140611
ΓΚΡΙ/*GREY*	140612
ΣΚΟΥΡΟ ΟΞΥΝΤΕ/*DARK ANTIQUE*	140613
ΧΑΛΚΟΣ/COPPER	140614
ΧΑΛΚΟΣ ΟΞΕΙΔΩΣΗ/*COP. ANTIQUE*	140615

ΔΙΑΤΙΘΕΝΤΑΙ
ΧΩΡΙΣ ΛΑΜΠΕΣ

BULBS NOT
INCLUDED

IP20 CE E27 23 Watt

ΜΟΝΟΦΩΤΟ 47014-S
ΟΞΥΝΤΕ/BRASS ANTIQUE
ΜΕ ΑΛΥΣΙΔΑ

ΜΟΝΟΦΩΤΟ 47014 ΜΕ ΑΛΥΣΙΔΑ ΧΩΡΙΣ ΓΥΑΛΙ

	47014-S	47014-M	47014-L
	Ø205mm	Ø255mm	Ø370mm
ΠΕΡΙΓΡΑΦΗ	**H10cm**	**H12cm**	**H15cm**
ΜΠΡΟΝΖΕ/*BRASS*	140616	140628	140640
ΣΑΤΙΝΕ/*NICKEL MAT*	140617	140629	140641
ΟΞΥΝΤΕ/*BRASS ANTIQUE*	140618	140230	140642
ΜΑΥΡΟ/*BLACK*	140619	140631	140643
ΛΕΥΚΟ/*WHITE*	140620	140632	140644
ΠΡΑΣΙΝΟ/*FIR GREEN*	140621	140633	140645
ΚΑΦΕ ΣΚΟΥΡΙΑ/*DARK RUST*	140622	140634	140646
ΜΠΛΕ/*BLUE*	140623	140635	140647
ΓΚΡΙ/*GREY*	140624	140636	140648
ΣΚΟΥΡΟ ΟΞΥΝΤΕ/*DARK ANTIQUE*	140625	140637	140649
ΧΑΛΚΟΣ/COPPER	140626	140638	140650
ΧΑΛΚΟΣ ΟΞΕΙΔΩΣΗ/*COP. ANTIQUE*	140627	140639	140651

ΜΟΝΟΦΩΤΟ 47024-M
ΟΞΥΝΤΕ/BRASS ANTIQUE
ΜΕ ΑΛΥΣΙΔΑ

ΜΟΝΟΦΩΤΟ 47044-M
ΜΠΡΟΝΖΕ/BRASS
ΜΕ ΓΥΑΛΙ
ΔΙΑΦΑΝΕΣ & ΝΤΙΖΑ
ΚΩΔΙΚΟΣ: 140892

ΜΟΝΟΦΩΤΟ 47024 ΜΕ ΓΥΑΛΙ ΔΙΑΦΑΝΕΣ/ΑΜΜΟΒΟΛΗ & ΑΛΥΣΙΔΑ

	47024-S	47024-M	47024-L
	Ø205mm	Ø255mm	Ø370mm
ΠΕΡΙΓΡΑΦΗ	**H20cm**	**H21cm**	**H21cm**
ΜΠΡΟΝΖΕ/*BRASS*	140652	140664	140676
ΣΑΤΙΝΕ/*NICKEL MAT*	140653	140665	140677
ΟΞΥΝΤΕ/*BRASS ANTIQUE*	140654	140666	140678
ΜΑΥΡΟ/*BLACK*	140655	140667	140679
ΛΕΥΚΟ/*WHITE*	140656	140668	140680
ΠΡΑΣΙΝΟ/*FIR GREEN*	140657	140669	140681
ΚΑΦΕ ΣΚΟΥΡΙΑ/*DARK RUST*	140658	140670	140682
ΜΠΛΕ/*BLUE*	140659	140671	140683
ΓΚΡΙ/*GREY*	140660	140672	140684
ΣΚΟΥΡΟ ΟΞΥΝΤΕ/*DARK ANTIQUE*	140661	140673	140685
ΧΑΛΚΟΣ/COPPER	140662	140674	140686
ΧΑΛΚΟΣ ΟΞΕΙΔΩΣΗ/*COP. ANTIQUE*	140663	140675	140687

ΜΟΝΟΦΩΤΟ 47034-M
ΜΠΡΟΝΖΕ/BRASS
ΜΕ ΝΤΙΖΑ ΧΩΡΙΣ ΓΥΑΛΙ

ΔΙΑΤΙΘΕΝΤΑΙ
ΧΩΡΙΣ ΛΑΜΠΕΣ

BULBS NOT
INCLUDED

ΜΟΝΟΦΩΤΟ 47034 ΜΕ ΝΤΙΖΑ ΧΩΡΙΣ ΓΥΑΛΙ

	47034-S	47034-M	47034-L
	Ø205mm	Ø255mm	Ø370mm
ΠΕΡΙΓΡΑΦΗ	**H10cm**	**H12cm**	**H15cm**
ΜΠΡΟΝΖΕ/*BRASS*	140688	140700	140712
ΣΑΤΙΝΕ/*NICKEL MAT*	140689	140701	140713
ΟΞΥΝΤΕ/*BRASS ANTIQUE*	140690	140702	140714
ΜΑΥΡΟ/*BLACK*	140691	140703	140715
ΛΕΥΚΟ/*WHITE*	140692	140704	140716
ΠΡΑΣΙΝΟ/*FIR GREEN*	140693	140705	140717
ΚΑΦΕ ΣΚΟΥΡΙΑ/*DARK RUST*	140694	140706	140718
ΜΠΛΕ/*BLUE*	140695	140707	140719
ΓΚΡΙ/*GREY*	140696	140708	140720
ΣΚΟΥΡΟ ΟΞΥΝΤΕ/*DARK ANTIQUE*	140697	140709	140721
ΧΑΛΚΟΣ/COPPER	140698	140710	140722
ΧΑΛΚΟΣ ΟΞΕΙΔΩΣΗ/*COP. ANTIQUE*	140699	140711	140723

IP43 CE E27 23 Watt

ΑΠΛΙΚΑ 4903
ΜΠΡΟΝΖΕ/ BRASS

ΑΠΛΙΚΑ 4903 ΧΩΡΙΣ ΓΥΑΛΙ

ΠΕΡΙΓΡΑΦΗ	ΚΩΔΙΚΟΣ
ΜΠΡΟΝΖΕ/*BRASS*	140772
ΣΑΤΙΝΕ/*NICKEL MAT*	140773
ΟΞΥΝΤΕ/*BRASS ANTIQUE*	140774
ΜΑΥΡΟ/*BLACK*	140775
ΛΕΥΚΟ/*WHITE*	140776
ΠΡΑΣΙΝΟ/*FIR GREEN*	140777
ΚΑΦΕ ΣΚΟΥΡΙΑ/*DARK RUST*	140778
ΜΠΛΕ/*BLUE*	140779
ΓΚΡΙ/*GREY*	140780
ΣΚΟΥΡΟ ΟΞΥΝΤΕ/*DARK ANTIQUE*	140781
ΧΑΛΚΟΣ/COPPER	140782
ΧΑΛΚΟΣ ΟΞΕΙΔΩΣΗ/*COP. ANTIQUE*	140783

ΑΠΛΙΚΑ 4905
ΣΑΤΙΝΕ/ NICKEL MAT

ΑΠΛΙΚΑ 4905 ΧΩΡΙΣ ΓΥΑΛΙ

ΠΕΡΙΓΡΑΦΗ	ΚΩΔΙΚΟΣ
ΜΠΡΟΝΖΕ/*BRASS*	140901
ΣΑΤΙΝΕ/*NICKEL MAT*	140902
ΟΞΥΝΤΕ/*BRASS ANTIQUE*	140903
ΜΑΥΡΟ/*BLACK*	140904
ΛΕΥΚΟ/*WHITE*	140905
ΠΡΑΣΙΝΟ/*FIR GREEN*	140906
ΚΑΦΕ ΣΚΟΥΡΙΑ/*DARK RUST*	140907
ΜΠΛΕ/*BLUE*	140908
ΓΚΡΙ/*GREY*	140909
ΣΚΟΥΡΟ ΟΞΥΝΤΕ/*DARK ANTIQUE*	140910
ΧΑΛΚΟΣ/COPPER	140911
ΧΑΛΚΟΣ ΟΞΕΙΔΩΣΗ/*COP. ANTIQUE*	140912

ΑΠΛΙΚΑ 4904
ΜΠΡΟΝΖΕ/ BRASS ΜΕ ΓΥΑΛΙ ΑΜΜΟΒΟΛΗ

ΟΞΥΝΤΕ/
BRASS ANTIQUE

ΣΑΤΙΝΕ/
NICKEL MAT

ΑΠΛΙΚΑ 4904 ΜΕ ΓΥΑΛΙ

ΠΕΡΙΓΡΑΦΗ	ΚΩΔΙΚΟΣ
ΜΠΡΟΝΖΕ/*BRASS*	140784
ΣΑΤΙΝΕ/*NICKEL MAT*	140785
ΟΞΥΝΤΕ/*BRASS ANTIQUE*	140786
ΜΑΥΡΟ/*BLACK*	140787
ΛΕΥΚΟ/*WHITE*	140788
ΠΡΑΣΙΝΟ/*FIR GREEN*	140789
ΚΑΦΕ ΣΚΟΥΡΙΑ/*DARK RUST*	140790
ΜΠΛΕ/*BLUE*	140791
ΓΚΡΙ/*GREY*	140792
ΣΚΟΥΡΟ ΟΞΥΝΤΕ/*DARK ANTIQUE*	140793
ΧΑΛΚΟΣ/COPPER	140794
ΧΑΛΚΟΣ ΟΞΕΙΔΩΣΗ/*COP. ANTIQUE*	140795

ΑΠΛΙΚΑ 4906 *ΜΠΡΟΝΖΕ/ BRASS*

ΟΞΥΝΤΕ/
BRASS ANTIQUE

ΣΑΤΙΝΕ/
NICKEL MAT

ΑΠΛΙΚΑ 4906 ΜΕ ΓΥΑΛΙ

ΠΕΡΙΓΡΑΦΗ	ΚΩΔΙΚΟΣ
ΜΠΡΟΝΖΕ/*BRASS*	140796
ΣΑΤΙΝΕ/*NICKEL MAT*	140797
ΟΞΥΝΤΕ/*BRASS ANTIQUE*	140798
ΜΑΥΡΟ/*BLACK*	140799
ΛΕΥΚΟ/*WHITE*	140800
ΠΡΑΣΙΝΟ/*FIR GREEN*	140801
ΚΑΦΕ ΣΚΟΥΡΙΑ/*DARK RUST*	140802
ΜΠΛΕ/*BLUE*	140803
ΓΚΡΙ/*GREY*	140804
ΣΚΟΥΡΟ ΟΞΥΝΤΕ/*DARK ANTIQUE*	140805
ΧΑΛΚΟΣ/COPPER	140806
ΧΑΛΚΟΣ ΟΞΕΙΔΩΣΗ/*COP. ANTIQUE*	140807

ΜΟΝΟΦΩΤΟ 49034
ΣΑΤΙΝΕ/ NICKEL MAT ΜΕ ΑΛΥΣΙΔΑ ΧΩΡΙΣ ΓΥΑΛΙ

ΜΟΝΟΦΩΤΟ 49034
ΜΕ ΑΛΥΣΙΔΑ ΧΩΡΙΣ ΓΥΑΛΙ

ΠΕΡΙΓΡΑΦΗ	ΚΩΔΙΚΟΣ
ΜΠΡΟΝΖΕ/*BRASS*	140808
ΣΑΤΙΝΕ/*NICKEL MAT*	140809
ΟΞΥΝΤΕ/*BRASS ANTIQUE*	140810
ΜΑΥΡΟ/*BLACK*	140811
ΛΕΥΚΟ/*WHITE*	140812
ΠΡΑΣΙΝΟ/*FIR GREEN*	140813
ΚΑΦΕ ΣΚΟΥΡΙΑ/*DARK RUST*	140814
ΜΠΛΕ/*BLUE*	140815
ΓΚΡΙ/*GREY*	140816
ΣΚΟΥΡΟ ΟΞΥΝΤΕ/*DARK ANTIQUE*	140817
ΧΑΛΚΟΣ/COPPER	140818
ΧΑΛΚΟΣ ΟΞΕΙΔΩΣΗ/*COP. ANTIQUE*	140819

IP20 CE E27 23 Watt

ΜΟΝΟΦΩΤΟ 49044
ΟΞΥΝΤΕ/ BRASS ANTIQUE
ΜΕ ΓΥΑΛΙ ΑΜΜΟΒΟΛΗ & ΑΛΥΣΙΔΑ

ΜΟΝΟΦΩΤΟ 49044 ΜΕ ΓΥΑΛΙ
ΔΙΑΦΑΝΕΣ/ΑΜΜΟΒΟΛΗ & ΑΛΥΣΙΔΑ

ΠΕΡΙΓΡΑΦΗ	ΚΩΔΙΚΟΣ
ΜΠΡΟΝΖΕ/*BRASS*	140820
ΣΑΤΙΝΕ/*NICKEL MAT*	140821
ΟΞΥΝΤΕ/*BRASS ANTIQUE*	140822
ΜΑΥΡΟ/*BLACK*	140823
ΛΕΥΚΟ/*WHITE*	140824
ΠΡΑΣΙΝΟ/*FIR GREEN*	140825
ΚΑΦΕ ΣΚΟΥΡΙΑ/*DARK RUST*	140826
ΜΠΛΕ/*BLUE*	140827
ΓΚΡΙ/*GREY*	140828
ΣΚΟΥΡΟ ΟΞΥΝΤΕ/*DARK ANTIQUE*	140829
ΧΑΛΚΟΣ/COPPER	140830
ΧΑΛΚΟΣ ΟΞΕΙΔΩΣΗ/*COP. ANTIQUE*	140831

IP43 CE E27 23 Watt

ΜΟΝΟΦΩΤΟ 49054
ΟΞΥΝΤΕ/ BRASS ANTIQUE ΜΕ
ΜΠΑΛΑ Ø20 ΔΙΑΦΑΝΗ & ΑΛΥΣΙΔΑ

ΜΟΝΟΦΩΤΟ 49054
ΜΕ ΜΠΑΛΑ Ø20cm & ΑΛΥΣΙΔΑ

ΠΕΡΙΓΡΑΦΗ	ΚΩΔΙΚΟΣ
ΜΠΡΟΝΖΕ/*BRASS*	140832
ΣΑΤΙΝΕ/*NICKEL MAT*	140833
ΟΞΥΝΤΕ/*BRASS ANTIQUE*	140834
ΜΑΥΡΟ/*BLACK*	140835
ΛΕΥΚΟ/*WHITE*	140836
ΠΡΑΣΙΝΟ/*FIR GREEN*	140837
ΚΑΦΕ ΣΚΟΥΡΙΑ/*DARK RUST*	140838
ΜΠΛΕ/*BLUE*	140839
ΓΚΡΙ/*GREY*	140840
ΣΚΟΥΡΟ ΟΞΥΝΤΕ/*DARK ANTIQUE*	140841
ΧΑΛΚΟΣ/COPPER	140842
ΧΑΛΚΟΣ ΟΞΕΙΔΩΣΗ/*COP. ANTIQUE*	140843

IP43 CE E27 11 Watt

ΤΟ ΜΟΝΟΦΩΤΟ 49054 ΔΙΑΤΙΘΕΤΑΙ
ΜΕ ΑΚΡΥΛΙΚΗ ΜΠΑΛΑ ΔΙΑΜΕΤΡΟΥ Ø20cm
ΣΕ ΛΕΥΚΗ,ΔΙΑΦΑΝΗ ΚΑΙ ΦΙΜΕ ΑΠΟΧΡΩΣΗ.

PENDANT LIGHT 49054 IS AVAILABLE
WITH ACRYLIC GLOBE Ø20cm
OPAL,TRANSPARENT,SMOKED

ΔΙΑΤΙΘΕΝΤΑΙ
ΧΩΡΙΣ ΛΑΜΠΕΣ

BULBS NOT
INCLUDED

GLASS TRANSPARENT/GLASS SANDBLASTED

IP43 CE E27 23 Watt

ΑΠΛΙΚΑ 4901
ΜΠΡΟΝΖΕ/ BRASS

ΟΞΥΝΤΕ/
BRASS ANTIQUE

ΣΑΤΙΝΕ/
NICKEL MAT

ΑΠΛΙΚΑ 4901 ΧΩΡΙΣ ΓΥΑΛΙ

ΠΕΡΙΓΡΑΦΗ	ΚΩΔΙΚΟΣ
ΜΠΡΟΝΖΕ/*BRASS*	140844
ΣΑΤΙΝΕ/*NICKEL MAT*	140845
ΟΞΥΝΤΕ/*BRASS ANTIQUE*	140846
ΜΑΥΡΟ/*BLACK*	140847
ΛΕΥΚΟ/*WHITE*	140848
ΠΡΑΣΙΝΟ/*FIR GREEN*	140849
ΚΑΦΕ ΣΚΟΥΡΙΑ/*DARK RUST*	140850
ΜΠΛΕ/*BLUE*	140851
ΓΚΡΙ/*GREY*	140852
ΣΚΟΥΡΟ ΟΞΥΝΤΕ/*DARK ANTIQUE*	140853
ΧΑΛΚΟΣ/COPPER	140854
ΧΑΛΚΟΣ ΟΞΕΙΔΩΣΗ/*COP. ANTIQUE*	140855

ΑΠΛΙΚΑ 4902
ΜΠΡΟΝΖΕ/ BRASS

ΟΞΥΝΤΕ/
BRASS ANTIQUE

ΣΑΤΙΝΕ/
NICKEL MAT

ΑΠΛΙΚΑ 4902 ΜΕ ΓΥΑΛΙ

ΠΕΡΙΓΡΑΦΗ	ΚΩΔΙΚΟΣ
ΜΠΡΟΝΖΕ/*BRASS*	140856
ΣΑΤΙΝΕ/*NICKEL MAT*	140857
ΟΞΥΝΤΕ/*BRASS ANTIQUE*	140858
ΜΑΥΡΟ/*BLACK*	140859
ΛΕΥΚΟ/*WHITE*	140860
ΠΡΑΣΙΝΟ/*FIR GREEN*	140861
ΚΑΦΕ ΣΚΟΥΡΙΑ/*DARK RUST*	140862
ΜΠΛΕ/*BLUE*	140863
ΓΚΡΙ/*GREY*	140864
ΣΚΟΥΡΟ ΟΞΥΝΤΕ/*DARK ANTIQUE*	140865
ΧΑΛΚΟΣ/COPPER	140866
ΧΑΛΚΟΣ ΟΞΕΙΔΩΣΗ/*COP. ANTIQUE*	140867

ΜΟΝΟΦΩΤΟ 49014
ΧΑΛΚΟΣ/ COPPER ΜΕ ΑΛΥΣΙΔΑ
ΧΩΡΙΣ ΓΥΑΛΙ

ΜΟΝΟΦΩΤΟ 49024
ΣΑΤΙΝΕ/ NICKEL MAT ΜΕ ΓΥΑΛΙ
ΔΙΑΦΑΝΕΣ & ΝΤΙΖΑ

ΜΟΝΟΦΩΤΟ 49024 ΜΕ ΓΥΑΛΙ ΔΙΑΦΑΝΕΣ/ΑΜΜΟΒΟΛΗ & ΝΤΙΖΑ

ΠΕΡΙΓΡΑΦΗ	ΚΩΔΙΚΟΣ
ΜΠΡΟΝΖΕ/*BRASS*	140880
ΣΑΤΙΝΕ/*NICKEL MAT*	140881
ΟΞΥΝΤΕ/*BRASS ANTIQUE*	140882
ΜΑΥΡΟ/*BLACK*	140883
ΛΕΥΚΟ/*WHITE*	140884
ΠΡΑΣΙΝΟ/*FIR GREEN*	140885
ΚΑΦΕ ΣΚΟΥΡΙΑ/*DARK RUST*	140886
ΜΠΛΕ/*BLUE*	140887
ΓΚΡΙ/*GREY*	140888
ΣΚΟΥΡΟ ΟΞΥΝΤΕ/*DARK ANTIQUE*	140889
ΧΑΛΚΟΣ/COPPER	140890
ΧΑΛΚΟΣ ΟΞΕΙΔΩΣΗ/*COP. ANTIQUE*	140891

ΜΟΝΟΦΩΤΟ 49014 ΜΕ ΑΛΥΣΙΔΑ ΧΩΡΙΣ ΓΥΑΛΙ

ΠΕΡΙΓΡΑΦΗ	ΚΩΔΙΚΟΣ
ΜΠΡΟΝΖΕ/*BRASS*	140868
ΣΑΤΙΝΕ/*NICKEL MAT*	140869
ΟΞΥΝΤΕ/*BRASS ANTIQUE*	140870
ΜΑΥΡΟ/*BLACK*	140871
ΛΕΥΚΟ/*WHITE*	140872
ΠΡΑΣΙΝΟ/*FIR GREEN*	140873
ΚΑΦΕ ΣΚΟΥΡΙΑ/*DARK RUST*	140874
ΜΠΛΕ/*BLUE*	140875
ΓΚΡΙ/*GREY*	140876
ΣΚΟΥΡΟ ΟΞΥΝΤΕ/*DARK ANTIQUE*	140877
ΧΑΛΚΟΣ/COPPER	140878
ΧΑΛΚΟΣ ΟΞΕΙΔΩΣΗ/*COP. ANTIQUE*	140879

ΔΙΑΤΙΘΕΝΤΑΙ
ΧΩΡΙΣ ΛΑΜΠΕΣ

BULBS NOT
INCLUDED

IP20 CE E27 23 Watt

ΑΠΛΙΚΑ 4801
ΜΠΡΟΝΖΕ/BRASS

ΟΞΥΝΤΕ/
BRASS ANTIQUE

ΣΑΤΙΝΕ/
NICKEL MAT

ΑΠΛΙΚΑ 4801

ΠΕΡΙΓΡΑΦΗ	ΚΩΔΙΚΟΣ
ΜΠΡΟΝΖΕ/*BRASS*	140724
ΣΑΤΙΝΕ/*NICKEL MAT*	140725
ΟΞΥΝΤΕ/*BRASS ANTIQUE*	140726
ΜΑΥΡΟ/*BLACK*	140727
ΛΕΥΚΟ/*WHITE*	140728
ΠΡΑΣΙΝΟ/*FIR GREEN*	140729
ΚΑΦΕ ΣΚΟΥΡΙΑ/*DARK RUST*	140730
ΜΠΛΕ/*BLUE*	140731
ΓΚΡΙ/*GREY*	140732
ΣΚΟΥΡΟ ΟΞΥΝΤΕ/*DARK ANTIQUE*	140733
ΧΑΛΚΟΣ/COPPER	140734
ΧΑΛΚΟΣ ΟΞΕΙΔΩΣΗ/*COP. ANTIQUE*	140735

ΑΠΛΙΚΑ 4802
ΜΠΡΟΝΖΕ/BRASS

ΟΞΥΝΤΕ/
BRASS ANTIQUE

ΣΑΤΙΝΕ/
NICKEL MAT

ΑΠΛΙΚΑ 4802

ΠΕΡΙΓΡΑΦΗ	ΚΩΔΙΚΟΣ
ΜΠΡΟΝΖΕ/*BRASS*	140736
ΣΑΤΙΝΕ/*NICKEL MAT*	140737
ΟΞΥΝΤΕ/*BRASS ANTIQUE*	140738
ΜΑΥΡΟ/*BLACK*	140739
ΛΕΥΚΟ/*WHITE*	140740
ΠΡΑΣΙΝΟ/*FIR GREEN*	140741
ΚΑΦΕ ΣΚΟΥΡΙΑ/*DARK RUST*	140742
ΜΠΛΕ/*BLUE*	140743
ΓΚΡΙ/*GREY*	140744
ΣΚΟΥΡΟ ΟΞΥΝΤΕ/*DARK ANTIQUE*	140745
ΧΑΛΚΟΣ/COPPER	140746
ΧΑΛΚΟΣ ΟΞΕΙΔΩΣΗ/*COP. ANTIQUE*	140747

ΔΙΑΤΙΘΕΝΤΑΙ
ΧΩΡΙΣ ΛΑΜΠΕΣ

BULBS NOT
INCLUDED

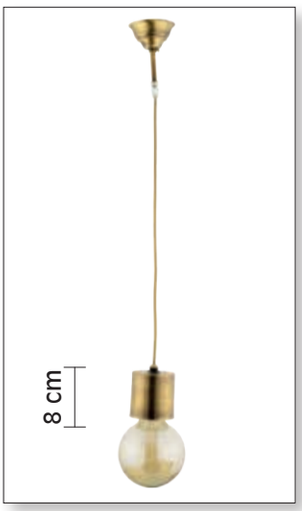

ΜΟΝΟΦΩΤΟ 48014
ΟΞΥΝΤΕ/BRASS ANTIQUE
ΜΕ ΝΤΙΖΑ

ΜΟΝΟΦΩΤΟ ΜΕ ΝΤΙΖΑ

ΠΕΡΙΓΡΑΦΗ	48014 Δ205	48024 Δ255
ΜΠΡΟΝΖΕ/*BRASS*	140748	140760
ΣΑΤΙΝΕ/*NICKEL MAT*	140749	140761
ΟΞΥΝΤΕ/*BRASS ANTIQUE*	140750	140762
ΜΑΥΡΟ/*BLACK*	140751	140763
ΛΕΥΚΟ/*WHITE*	140752	140764
ΠΡΑΣΙΝΟ/*FIR GREEN*	140753	140765
ΚΑΦΕ ΣΚΟΥΡΙΑ/*DARK RUST*	140754	140766
ΜΠΛΕ/*BLUE*	140755	140767
ΓΚΡΙ/*GREY*	140756	140768
ΣΚΟΥΡΟ ΟΞΥΝΤΕ/*DARK ANTIQUE*	140757	140769
ΧΑΛΚΟΣ/COPPER	140758	140770
ΧΑΛΚΟΣ ΟΞΕΙΔΩΣΗ/*COP. ANTIQUE*	140759	140771

ΜΟΝΟΦΩΤΟ 48024
ΟΞΥΝΤΕ/BRASS ANTIQUE
ΜΕ ΝΤΙΖΑ

IP20 CE E27 11 Watt

Φ38 cm - H14 cm

ΠΛΑΦΟΝΙΕΡΑ 176

ΟΞΥΝΤΕ/ BRASS ANTIQUE

ΣΑΤΙΝΕ/NICKEL MAT

ΜΠΡΟΥΤΖΙΝΗ ΠΛΑΦΟΝΙΕΡΑ 176

ΠΕΡΙΓΡΑΦΗ	ΚΩΔΙΚΟΣ
ΧΡΥΣΟ/GOLD	139422
ΧΡΩΜΙΟ/CHROME	139423
ΟΞΥΝΤΕ/BRASS ANTIQUE	139424

ΜΕΤΑΛΛΙΚΗ ΠΛΑΦΟΝΙΕΡΑ 176

ΠΕΡΙΓΡΑΦΗ	ΚΩΔΙΚΟΣ
ΧΡΥΣΟ/GOLD	102022
ΧΡΥΣΟ ΜΑΤ/GOLD MAT	102023
ΣΑΤΙΝΕ/NICKEL MAT	102021
ΟΞΥΝΤΕ/BRASS ANTIQUE	102018
ΜΑΥΡΟ/BLACK	102015
ΛΕΥΚΟ/WHITE	102014
ΠΡΑΣΙΝΟ/FIR GREEN	102019
ΚΑΦΕ ΣΚΟΥΡΙΑ/DARK RUST	102020
ΜΠΛΕ/BLUE	102016
ΑΝΘΡΑΚΙ/BLACK METALLIC	102013

Φ30 cm - H15 cm

ΠΛΑΦΟΝΙΕΡΑ 172

ΧΡΩΜΙΟ/CHROME

ΧΡΥΣΟ ΜΑΤ/GOLD MAT

ΟΞΥΝΤΕ/BRASS ANTIQUE

ΜΠΡΟΥΤΖΙΝΗ ΠΛΑΦΟΝΙΕΡΑ 172

ΠΕΡΙΓΡΑΦΗ	ΚΩΔΙΚΟΣ
ΧΡΥΣΟ/GOLD	139425
ΧΡΩΜΙΟ/CHROME	139426
ΟΞΥΝΤΕ/BRASS ANTIQUE	139427

ΜΕΤΑΛΛΙΚΗ ΠΛΑΦΟΝΙΕΡΑ 172

ΠΕΡΙΓΡΑΦΗ	ΚΩΔΙΚΟΣ
ΧΡΥΣΟ/GOLD	101962
ΧΡΥΣΟ ΜΑΤ/GOLD MAT	101963
ΣΑΤΙΝΕ/NICKEL MAT	101961
ΟΞΥΝΤΕ/BRASS ANTIQUE	101958
ΜΑΥΡΟ/BLACK	101954
ΛΕΥΚΟ/WHITE	101953
ΠΡΑΣΙΝΟ/FIR GREEN	101959
ΚΑΦΕ ΣΚΟΥΡΙΑ/DARK RUST	101960
ΜΠΛΕ/BLUE	101955
ΑΝΘΡΑΚΙ/BLACK METALLIC	101952

Φ30 cm - H13 cm

ΠΛΑΦΟΝΙΕΡΑ 173

ΧΡΥΣΟ/GOLD

ΣΑΤΙΝΕ/NICKEL MAT

ΜΠΡΟΥΤΖΙΝΗ ΠΛΑΦΟΝΙΕΡΑ 173

ΠΕΡΙΓΡΑΦΗ	ΚΩΔΙΚΟΣ
ΧΡΥΣΟ/GOLD	139428
ΧΡΩΜΙΟ/CHROME	139429
ΟΞΥΝΤΕ/BRASS ANTIQUE	139430

ΜΕΤΑΛΛΙΚΗ ΠΛΑΦΟΝΙΕΡΑ 173

ΠΕΡΙΓΡΑΦΗ	ΚΩΔΙΚΟΣ
ΧΡΥΣΟ/GOLD	101976
ΧΡΥΣΟ ΜΑΤ/GOLD MAT	101977
ΣΑΤΙΝΕ/NICKEL MAT	101974
ΟΞΥΝΤΕ/BRASS ANTIQUE	101971
ΜΑΥΡΟ/BLACK	101967
ΛΕΥΚΟ/WHITE	101966
ΠΡΑΣΙΝΟ/FIR GREEN	101972
ΚΑΦΕ ΣΚΟΥΡΙΑ/DARK RUST	101973
ΜΠΛΕ/BLUE	101968
ΑΝΘΡΑΚΙ/BLACK METALLIC	101965

IP20 CE E27 11 Watt

Φ38 cm - H16 cm

ΠΛΑΦΟΝΙΕΡΑ 175 *ΧΡΥΣΟ/ GOLD*

ΜΠΡΟΥΤΖΙΝΗ ΠΛΑΦΟΝΙΕΡΑ 175

ΠΕΡΙΓΡΑΦΗ	ΚΩΔΙΚΟΣ
ΧΡΥΣΟ/GOLD	139431
ΧΡΩΜΙΟ/CHROME	139432
ΟΞΥΝΤΕ/BRASS ANTIQUE	139433

ΜΕΤΑΛΛΙΚΗ ΠΛΑΦΟΝΙΕΡΑ 175

ΠΕΡΙΓΡΑΦΗ	ΚΩΔΙΚΟΣ
ΧΡΥΣΟ/GOLD	102010
ΧΡΥΣΟ ΜΑΤ/GOLD MAT	102011
ΣΑΤΙΝΕ/NICKEL MAT	102009
ΟΞΥΝΤΕ/BRASS ANTIQUE	102006
ΜΑΥΡΟ/BLACK	102002
ΛΕΥΚΟ/WHITE	102001
ΠΡΑΣΙΝΟ/FIR GREEN	102007
ΚΑΦΕ ΣΚΟΥΡΙΑ/DARK RUST	102008
ΜΠΛΕ/BLUE	102003
ΑΝΘΡΑΚΙ/BLACK METALLIC	101999

Φ18 cm - H12 cm

ΠΛΑΦΟΝΙΕΡΑ 174 *ΟΞΥΝΤΕ/ BRASS ANTIQUE*

ΣΑΤΙΝΕ/NICKEL MAT

ΧΡΥΣΟ/GOLD

ΜΠΡΟΥΤΖΙΝΗ ΠΛΑΦΟΝΙΕΡΑ 174

ΠΕΡΙΓΡΑΦΗ	ΚΩΔΙΚΟΣ
ΧΡΥΣΟ/GOLD	139434
ΧΡΩΜΙΟ/CHROME	139435
ΟΞΥΝΤΕ/BRASS ANTIQUE	139436

ΜΕΤΑΛΛΙΚΗ ΠΛΑΦΟΝΙΕΡΑ 174

ΠΕΡΙΓΡΑΦΗ	ΚΩΔΙΚΟΣ
ΧΡΥΣΟ/GOLD	101996
ΧΡΥΣΟ ΜΑΤ/GOLD MAT	101997
ΣΑΤΙΝΕ/NICKEL MAT	101995
ΟΞΥΝΤΕ/BRASS ANTIQUE	101992
ΜΑΥΡΟ/BLACK	101989
ΛΕΥΚΟ/WHITE	101988
ΠΡΑΣΙΝΟ/FIR GREEN	101993
ΚΑΦΕ ΣΚΟΥΡΙΑ/DARK RUST	101994
ΜΠΛΕ/BLUE	101990
ΑΝΘΡΑΚΙ/BLACK METALLIC	101987

IP20 CE E14 11 Watt

ΑΠΛΙΚΑ 575 *ΟΞΥΝΤΕ/ BRASS ANTIQUE*

ΜΠΡΟΝΖΕ/BRASS

ΑΠΛΙΚΑ 575

ΠΕΡΙΓΡΑΦΗ	ΚΩΔΙΚΟΣ
ΧΡΥΣΟ/GOLD	108717
ΧΡΩΜΙΟ/CHROME	108715
ΟΞΥΝΤΕ/BRASS ANTIQUE	108716

ΑΠΛΙΚΑ 572 *ΜΠΡΟΝΖΕ/ BRASS*

ΑΠΛΙΚΑ 572

ΠΕΡΙΓΡΑΦΗ	ΚΩΔΙΚΟΣ
ΧΡΥΣΟ/GOLD	108705
ΧΡΩΜΙΟ/CHROME	108702
ΟΞΥΝΤΕ/BRASS ANTIQUE	108703

ΑΠΛΙΚΑ 598 *ΧΡΥΣΟ/ GOLD*

ΑΠΛΙΚΑ 598

ΠΕΡΙΓΡΑΦΗ	ΚΩΔΙΚΟΣ
ΧΡΥΣΟ/GOLD	108742
ΧΡΩΜΙΟ/CHROME	108740
ΟΞΥΝΤΕ/BRASS ANTIQUE	108741

IP20 CE E14 11 Watt

ΑΠΛΙΚΑ 591 *ΧΡΥΣΟ/ GOLD*

ΟΞΥΝΤΕ/
BRASS ANTIQUE

ΟΞΥΝΤΕ/
BRASS ANTIQUE

ΑΠΛΙΚΑ 591

ΠΕΡΙΓΡΑΦΗ	ΚΩΔΙΚΟΣ
ΧΡΥΣΟ/GOLD	108727
ΧΡΩΜΙΟ/CHROME	108725
ΟΞΥΝΤΕ/BRASS ANTIQUE	108726

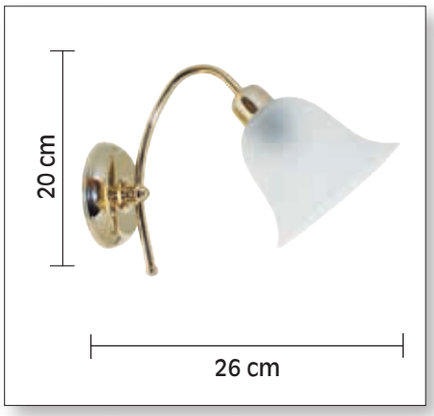

ΑΠΛΙΚΑ 581 *ΧΡΥΣΟ/ GOLD*

ΑΠΛΙΚΑ 581

ΠΕΡΙΓΡΑΦΗ	ΚΩΔΙΚΟΣ
ΧΡΥΣΟ/GOLD	140141
ΧΡΩΜΙΟ/CHROME	140142
ΟΞΥΝΤΕ/BRASS ANTIQUE	140143

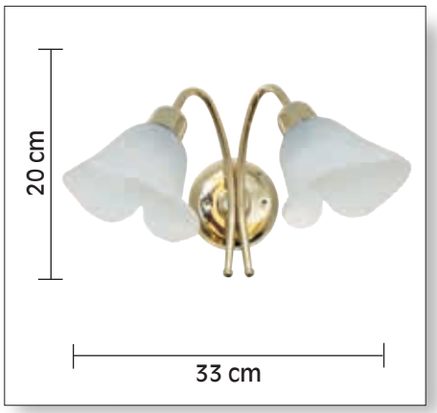

ΑΠΛΙΚΑ 583 *ΜΠΡΟΝΖΕ/ BRASS*

ΑΠΛΙΚΑ 583

ΠΕΡΙΓΡΑΦΗ	ΚΩΔΙΚΟΣ
ΧΡΥΣΟ/GOLD	108724
ΧΡΩΜΙΟ/CHROME	108722
ΟΞΥΝΤΕ/BRASS ANTIQUE	108723

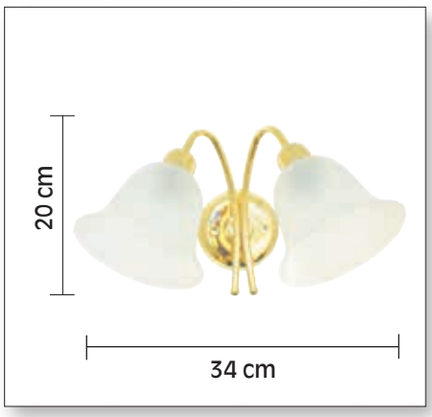

ΑΠΛΙΚΑ 582 *ΧΡΥΣΟ/ GOLD*

ΑΠΛΙΚΑ 582

ΠΕΡΙΓΡΑΦΗ	ΚΩΔΙΚΟΣ
ΧΡΥΣΟ/GOLD	140144
ΧΡΩΜΙΟ/CHROME	140145
ΟΞΥΝΤΕ/BRASS ANTIQUE	140146

ΑΠΛΙΚΑ 580 *ΧΡΩΜΙΟ/ CHROME*

ΧΡΥΣΟ/GOLD

ΑΠΛΙΚΑ 580

ΠΕΡΙΓΡΑΦΗ	ΚΩΔΙΚΟΣ
ΧΡΥΣΟ/GOLD	108721
ΧΡΩΜΙΟ/CHROME	108719
ΟΞΥΝΤΕ/BRASS ANTIQUE	108720

ORIGINAL

Labor s.a.

84, STRIKIKIS ANTISTASEOS STR. - 15344 PALLINI - GREECE
TEL.: +30 210 603 3377 - FAX: +30 210 603 3378
e-mail: labor@ath.forthnet.gr - web site: www.labor.com.gr

Member of HellasLab

Hellas Cert

Accredited Laboratory & Certification Body
Notified Body for the Low Voltage Directive LVD 2006/95/EC

EC CERTIFICATE OF CONFORMITY

CERTIFICATE NUMBER : 401068

DATE OF ISSUE : SEPTEMBER 5, 2011

ISSUED TO : LIDO Light fixture manufacture Ltd

TEST ITEM : BRASS OUTDOOR LUMINAIRES

TYPE/MODEL : 400, 402, 407, 408, 408KK, 407, 408, 410, 415KK, 415, 423, 424, 426, 427,432, 432KK, 433, 441, 447, 448, 449 , 454A, & 454AK

MANUFACTURER: LIDO Light fixture manufacture Ltd

APPLICABLE DIRECTIVE : LVD 2006/95/EC

APPLICABLE STANDARDS : EN 60598-1:2008 +A11:2009, EN 60598-2-1:1989

STATEMENT : The test items comply with the requirements of the above mentioned applicable standards.

GENERAL REMARKS :

- The test results apply only to the particular samples for which the LABOR'S Test Reports S/N 104272 dated August 22 & 104273 dated September 2, 2011 were issued.
- The tests were performed in accordance with the above mentioned applicable standards from March 30 up to September 2, 2011.
- This certificate must be read in conjuction with the above mentioned test reports.
- This certificate is based on a single evaluation of the above mentioned products. It is therefore essential for the manufacturer to ensure that the quality of his production is always in accordance with the applicable standards.
- Copy of this certificate is submitted to the Ministry of Economy, Competitiveness & Shipping of Greece.

TEST LABORATORY
FOR LABOR S.A.
A. KARAMOUTAKIS
ELECTRICAL ENGINEER MSc, EE
CERTIFICATION MANAGER

Signed:

DATE OF ISSUE: SEPTEMBER 5, 2011

Labor s.a.

84, STRIKIKIS ANTISTASEOS STR. - 15344 PALLINI - GREECE
TEL.: +30 210 603 3377 - FAX: +30 210 603 3378
e-mail: labor@ath.forthnet.gr - web site: www.labor.com.gr

Member of HellasLab

Hellas Cert

Accredited Laboratory & Certification Body
Notified Body for the Low Voltage Directive LVD 2006/95/EC

EC CERTIFICATE OF CONFORMITY

CERTIFICATE NUMBER : 401074

DATE OF ISSUE : DECEMBER 20, 2011

ISSUED TO : LIDO Light fixture manufacture Ltd

TEST ITEM : BRASS OUTDOOR LUMINAIRES & BRASS OUTDOOR FIXED FLOOR LUMINAIRE

TYPE/MODEL : 60.2/4, 60.1/BZAT & 460/K 0.65

MANUFACTURER: LIDO Light fixture manufacture Ltd

APPLICABLE DIRECTIVE : LVD 2006/95/EC

APPLICABLE STANDARDS : EN 60598-1:2008 +A11:2009, EN 60598-2-1:1989

STATEMENT : The test items comply with the requirements of the above mentioned applicable standards

GENERAL REMARKS :

- The test results apply only to the particular samples for which the LABOR'S Test Reports S/N 104274 dated December 13 & 104272 dated December 19, 2011 were issued respectively.
- The tests were performed in accordance with the above mentioned applicable standards from November 17 up to December 13 & December 16, 2011 respectively.
- This certificate must be read in conjunction with the above mentioned test reports.
- This certificate is based on a single evaluation of the above mentioned products. It is therefore essential for the manufacturer to ensure that the quality of his production is always in accordance with the applicable standards
- Copy of this certificate is submitted to the Ministry of Development, Competitiveness & Shipping of Greece.

TEST LABORATORY
FOR LABOR S.A.
A. KARAMOUTAKIS
ELECTRICAL ENGINEER MSc, EE
CERTIFICATION MANAGER

ΛΑΜΠΟΡ Α.Ε.
ΕΡΓΑΣΤΗΡΙΟ ΕΔΑΦΟΥΣ ΘΡΑΥΣΗΣ
ΜΕΤΡΩΝ & ΠΙΣΤΟΠΟΙΗΣΗΣ

Signed:

DATE OF ISSUE: DECEMBER 20, 2011

ORIGINAL

Labor s.a.

84, STRIKIKIS ANTISTASEOS STR. - 15344 PALLINI - GREECE
TEL.: +30 210 603 3377 - FAX: +30 210 603 3378
e-mail: labor@ath.forthnet.gr - web site: www.labor.gr

Member of HellasLab

Hellas Cert

Accredited Laboratory & Certification Body
Notified Body for the Low Voltage Directive LVD 2006/95/EC

EC CERTIFICATE OF CONFORMITY

CERTIFICATE NUMBER : 401077

DATE OF ISSUE : May 16, 2012

ISSUED TO : LIDO Light fixture manufacture Ltd

TEST ITEM : BRASS OUTDOOR LUMINAIRES

TYPE/MODEL : 434, 435, 436, 436

MANUFACTURER: LIDO Light fixture manufacture Ltd

APPLICABLE DIRECTIVE : LVD 2006/95/EC

APPLICABLE STANDARDS : EN 60598-1:2008 +A11:2009, EN 60598-2-1:1989

STATEMENT : The test items comply with the requirements of the above mentioned applicable standards.

GENERAL REMARKS :

- The test results apply only to the particular samples for which the LABOR'S Test Reports S/N 104358 & 104360 dated May 16, 2012 and S/N 114212/42 dated April 26, 2012 were issued.
- The tests were performed in accordance with the above mentioned applicable standards from March 29 up to May 11, 2012.
- This certificate must be read in conjunction with the above mentioned test reports
- This certificate is based on a single evaluation of the above mentioned products. It is therefore essential for the manufacturer to ensure that the quality of his production is always in accordance with the applicable standards.
- Copy of this certificate is submitted to the Ministry of Development, Competitiveness & Shipping of Greece

TEST LABORATORY
FOR LABOR S.A.
A. KARAMOUTAKIS
ELECTRICAL ENGINEER MSc, EE
CERTIFICATION MANAGER

ΛΑΜΠΟΡ Α.Ε.
ΕΡΓΑΣΤΗΡΙΟ ΕΔΑΦΟΥΣ ΘΡΑΥΣΗΣ
ΜΕΤΡΩΝ & ΠΙΣΤΟΠΟΙΗΣΗΣ

Signed:

DATE OF ISSUE: MAY 16, 2012

Labor s.a.
Δοκιμές - Έλεγχοι - Πιστοποιήσεις

Αρ. Πιστοποιητικού
00810282001-1

ΠΙΣΤΟΠΟΙΗΤΙΚΟ ΣΥΜΜΟΡΦΩΣΗΣ

Η ΛΑΜΠΟΡ Α.Ε. πιστοποιεί ότι το Σύστημα Διαχείρισης της εταιρίας

LIDO Βιοτεχνία Φωτιστικών Ε.Π.Ε.
Μηδείας 17 & Ηρακλέους 122, Τ.Κ. 17673, Καλλιθέα, Αθήνα

αξιολογήθηκε σύμφωνα με το Ειδικό Κανονισμό Πιστοποίησης ΕΚΠΟ7 και βρέθηκε ότι ικανοποιεί τις απαιτήσεις του προτύπου:

ΕΛΟΤ EN ISO 9001:2015

για το κάτωθι πεδίο εφαρμογής:

Κατασκευή φωτιστικών

Αριθμός Έκδοσης Εκθεώρησης: 0081.054.3.01

Ημερομηνία Πρώτης Έκδοσης 03.03.2017

Ημερομηνία Πρόσφατης Ανανέωσης 03.03.2020

Ημερομηνία Λήξης: 02.03.2023

Παλλήνη, 05/06/2020

Για την Λαμπόρ Α.Ε.

Αντώνιος Πολίτης
Διευθυντής Πιστοποίησης

ΕΣΥΔ

Εθνικής Αντιστάσεως 84, Παλλήνη Αττικής
Τηλ. 210 603 3377, fax 210 6033 378, email: labor@labor.gr- www.labor.gr

Κατάλογος
Πλαστικών Προϊόντων

Plastic Product
Catalogue

- ΑΛΥΣΙΔΑ ΣΙΔΕΡΕΝΙΑ ΜΕ ΡΟΖΕΤΑ ΟΡΟΦΗΣ ΚΑΙ ΑΝΑΡΤΗΣΗ
- ΔΙΑΤΙΘΕΤΑΙ ΣΕ ΜΑΥΡΟ, ΛΕΥΚΟ ΚΑΙ ΠΑΤΙΝΕΣ

- ΚΑΛΩΔΙΟ 3x0,75mm^2 ΚΑΛΥΜΜΕΝΟ ΜΕ ΦΥΣΙΚΗ ΤΡΙΧΙΑ
- ΣΥΝΟΛΙΚΗ ΔΙΑΜΕΤΡΟΣ ΤΡΙΧΙΑΣ 3cm
- ΑΠΟΛΗΞΗ ΣΕ ΡΟΖΕΤΑ ΟΡΟΦΗΣ ΚΑΙ ΑΝΑΡΤΗΣΗ
- ΔΥΝΑΤΟΤΗΤΑ ΔΗΜΙΟΥΡΓΙΑΣ ΚΟΜΠΩΝ

ΓΚΡΙ / GREY

ΜΑΥΡΟ-ΧΡΥΣΟ/ BLACK-GOLD

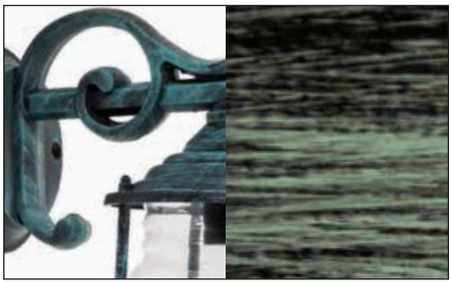

ΜΑΥΡΟ-ΠΡΑΣΙΝΟ/ BLACK-GREEN

ΜΑΥΡΟ-ΑΣΗΜΙ/ BLACK-SILVER

ΜΑΥΡΟ-ΧΑΛΚΟΣ/ BLACK-COPPER

ΜΑΥΡΟ-ΣΚΟΥΡΙΑ/ BLACK-RUST

ΛΕΥΚΟ-ΧΡΥΣΟ/ WHITE-GOLD

IP 43 CE E 27 11 Watt

ΝΕΑ ΠΡΟΪΟΝΤΑ

ΑΠΛΙΚΑ 1863Κ
ΜΑΥΡΟ/BLACK

ΑΠΛΙΚΑ 1863Α
ΜΑΥΡΟ/BLACK

ΑΠΛΙΚΑ 1893Κ
ΜΑΥΡΟ/BLACK

ΑΠΛΙΚΑ 1893Α
ΜΑΥΡΟ/BLACK

ΓΥΑΛΙ / *GLASS*
- ΔΙΑΦΑΝΟ / *TRANSPARENT*
- ΜΕΛΙ/ *AMBER*
- ΑΜΜΟΒΟΛΗ / *SANDBLASTED*

ΧΡΩΜΑΤΑ / *COLOURS*
ΜΑΥΡΟ / *BLACK*
ΛΕΥΚΟ / *WHITE*
ΓΚΡΙ / *GREY*
ΜΑΥΡΟ - ΧΡΥΣΟ / BLACK - GOLD
ΜΑΥΡΟ - ΠΡΑΣΙΝΟ / BLACK - GREEN
ΜΑΥΡΟ - ΑΣΗΜΙ / BLACK - SILVER
ΜΑΥΡΟ - ΧΑΛΚΟΣ / BLACK - COPPER
ΜΑΥΡΟ - ΣΚΟΥΡΙΑ / BLACK - RUST
ΛΕΥΚΟ - ΧΡΥΣΟ / WHITE - GOLD

• Οι παραπάνω απλίκες διατίθενται κατόπιν παραγγελίας και με τα δυο εικονιζόμενα μπράτσα

IP 43 CE E 27 11 Watt

ΝΕΑ ΠΡΟΪΟΝΤΑ

ΑΠΛΙΚΑ 1153Κ
ΜΑΥΡΟ/BLACK

ΑΠΛΙΚΑ 1153Α
ΜΑΥΡΟ/BLACK

ΓΥΑΛΙ / *GLASS*
- ΔΙΑΦΑΝΟ / *TRANSPARENT*
- ΑΜΜΟΒΟΛΗ / *SANDBLASTED*

ΑΠΛΙΚΑ 1138Κ
ΜΑΥΡΟ/BLACK

ΑΠΛΙΚΑ 1148Κ
ΜΑΥΡΟ/BLACK

ΓΥΑΛΙ / *GLASS*
- ΜΕΛΙ/ *AMBER*
- ΑΜΜΟΒΟΛΗ / *SANDBLASTED*

ΑΠΛΙΚΑ 1988
ΜΑΥΡΟ/BLACK

ΓΥΑΛΙ / *GLASS*
- ΔΙΑΦΑΝΟ / *TRANSPARENT*
- ΑΜΜΟΒΟΛΗ / *SANDBLASTED*

- Οι παραπάνω απλίκες διατίθενται κατόπιν παραγγελίας και με τα δυο εικονιζόμενα μπράτσα

ΧΡΩΜΑΤΑ / *COLOURS*
ΜΑΥΡΟ / *BLACK*
ΛΕΥΚΟ / *WHITE*
ΓΚΡΙ / *GREY*
ΜΑΥΡΟ - ΧΡΥΣΟ / BLACK - GOLD
ΜΑΥΡΟ - ΠΡΑΣΙΝΟ / BLACK - GREEN
ΜΑΥΡΟ - ΑΣΗΜΙ / BLACK - SILVER
ΜΑΥΡΟ - ΧΑΛΚΟΣ / BLACK - COPPER
ΜΑΥΡΟ - ΣΚΟΥΡΙΑ / BLACK - RUST
ΛΕΥΚΟ - ΧΡΥΣΟ / WHITE - GOLD

IP 43 CE E 27 11 Watt

ΝΕΑ ΠΡΟΪΟΝΤΑ

ΓΥΑΛΙ / *GLASS*
- ΔΙΑΦΑΝΟ / *TRANSPARENT*
- ΔΙΑΦΑΝΟ ΜΕ ΦΥΣΑΛΙΔΑ / *TRANSPARENT WITH BUBBLES*
- ΜΕΛΙ / *AMBER*
- ΑΜΜΟΒΟΛΗ / *SANDBLASTED*

ΑΠΛΙΚΑ 1233Κ
ΜΑΥΡΟ/BLACK

ΑΠΛΙΚΑ 1233Α
ΜΑΥΡΟ/BLACK

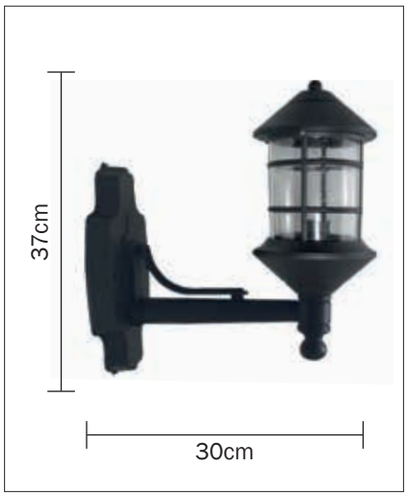

ΓΥΑΛΙ / *GLASS*
- ΛΕΥΚΟ / *WHITE*
- ΜΕΛΙ / *AMBER*
- ΑΜΜΟΒΟΛΗ / *SANDBLASTED*

ΑΠΛΙΚΑ 1318
ΜΑΥΡΟ/BLACK

ΑΠΛΙΚΑ 1328
ΜΑΥΡΟ/BLACK

ΧΡΩΜΑΤΑ / *COLOURS*
ΜΑΥΡΟ / *BLACK*
ΛΕΥΚΟ / *WHITE*
ΓΚΡΙ / *GREY*
ΜΑΥΡΟ - ΧΡΥΣΟ / BLACK - GOLD
ΜΑΥΡΟ - ΠΡΑΣΙΝΟ / BLACK - GREEN
ΜΑΥΡΟ - ΑΣΗΜΙ / BLACK - SILVER
ΜΑΥΡΟ - ΧΑΛΚΟΣ / BLACK - COPPER
ΜΑΥΡΟ - ΣΚΟΥΡΙΑ / BLACK - RUST
ΛΕΥΚΟ - ΧΡΥΣΟ / WHITE - GOLD

• Οι παραπάνω απλίκες διατίθενται κατόπιν παραγγελίας και με τα δυο εικονιζόμενα μπράτσα

IP 43 CE E 27 11 Watt

NEA ΠΡΟΪΟΝΤΑ

ΑΠΛΙΚΑ 1453Κ
ΜΑΥΡΟ/BLACK

IP 23 CE E 27 11 Watt

ΑΠΛΙΚΑ 1453Α
ΜΑΥΡΟ/BLACK

ΑΠΛΙΚΑ 1463Κ
ΜΑΥΡΟ/BLACK

IP 23 CE E 27 11 Watt

ΑΠΛΙΚΑ 1463Α
ΜΑΥΡΟ/BLACK

ΓΥΑΛΙ / *GLASS*
- ΔΙΑΦΑΝΟ / *TRANSPARENT*
- ΜΕΛΙ/ *AMBER*
- ΑΜΜΟΒΟΛΗ / *SANDBLASTED*

ΧΡΩΜΑΤΑ / *COLOURS*
ΜΑΥΡΟ / *BLACK*
ΜΑΥΡΟ - ΧΡΥΣΟ / BLACK - GOLD
ΜΑΥΡΟ - ΠΡΑΣΙΝΟ / BLACK - GREEN
ΜΑΥΡΟ - ΑΣΗΜΙ / BLACK - SILVER
ΜΑΥΡΟ - ΧΑΛΚΟΣ / BLACK - COPPER
ΜΑΥΡΟ - ΣΚΟΥΡΙΑ / BLACK - RUST

• Οι παραπάνω απλίκες διατίθενται κατόπιν παραγγελίας και με τα δυο εικονιζόμενα μπράτσα

IP 43 CE E 27 11 Watt

ΝΕΑ ΠΡΟΪΟΝΤΑ

ΑΠΛΙΚΑ 1268
ΜΑΥΡΟ/BLACK

ΑΠΛΙΚΑ 1278
ΜΑΥΡΟ/BLACK

ΑΠΛΙΚΑ 1408Κ
ΜΑΥΡΟ/BLACK

ΑΠΛΙΚΑ 1418
ΜΑΥΡΟ/BLACK

ΓΥΑΛΙ / *GLASS*
• ΜΕΛΙ/ *AMBER*

	ΧΡΩΜΑΤΑ / *COLOURS*
	ΜΑΥΡΟ / *BLACK*
	ΛΕΥΚΟ / *WHITE*
	ΓΚΡΙ / *GREY*
	ΜΑΥΡΟ - ΧΡΥΣΟ / BLACK - GOLD
	ΜΑΥΡΟ - ΠΡΑΣΙΝΟ / BLACK - GREEN
	ΜΑΥΡΟ - ΑΣΗΜΙ / BLACK - SILVER
	ΜΑΥΡΟ - ΧΑΛΚΟΣ / BLACK - COPPER
	ΜΑΥΡΟ - ΣΚΟΥΡΙΑ / BLACK - RUST
	ΛΕΥΚΟ - ΧΡΥΣΟ / WHITE - GOLD

• Οι παραπάνω απλίκες διατίθενται κατόπιν παραγγελίας και με τα δυο εικονιζόμενα μπράτσα

IP 43 CE E 27 11 Watt

ΑΠΛΙΚΑ 1338
ΜΑΥΡΟ/BLACK

ΑΠΛΙΚΑ 1258Κ
ΜΑΥΡΟ/BLACK

ΝΕΑ ΠΡΟΪΟΝΤΑ

ΓΥΑΛΙ / *GLASS*
• ΛΕΥΚΟ / *WHITE*

ΑΠΛΙΚΑ 1948Κ-20
ΜΑΥΡΟ/BLACK

ΑΠΛΙΚΑ 1948Α-20
ΜΑΥΡΟ/BLACK

ΑΠΛΙΚΑ 1968Α-20
ΜΑΥΡΟ/BLACK

ΜΠΑΛΕΣ ΑΚΡΥΛΙΚΕΣ ΒΑΥΟΝΕΤ - ΧΡΩΜΑΤΟΛΟΓΙΟ

• Οι παραπάνω απλίκες διατίθενται κατόπιν παραγγελίας και με τα δυο εικονιζόμενα μπράτσα

ΧΡΩΜΑΤΑ / *COLOURS*
ΜΑΥΡΟ / *BLACK*
ΛΕΥΚΟ / *WHITE*
ΓΚΡΙ / *GREY*
ΜΑΥΡΟ - ΧΡΥΣΟ / BLACK - GOLD
ΜΑΥΡΟ - ΠΡΑΣΙΝΟ / BLACK - GREEN
ΜΑΥΡΟ - ΑΣΗΜΙ / BLACK - SILVER
ΜΑΥΡΟ - ΧΑΛΚΟΣ / BLACK - COPPER
ΜΑΥΡΟ - ΣΚΟΥΡΙΑ / BLACK - RUST
ΛΕΥΚΟ - ΧΡΥΣΟ / WHITE - GOLD

IP 43 CE E 27 11 Watt

ΑΠΛΙΚΑ 186Α
ΜΑΥΡΟ/BLACK

ΑΠΛΙΚΑ 186Κ
ΜΑΥΡΟ /BLACK

ΚΡΕΜΑΣΤΟ ΜΟΝΟΦΩΤΟ 1864
ΜΑΥΡΟ/BLACK

ΑΠΛΙΚΑ 186Κ
ΜΠΡΟΝΖΕ/BRONZE

ΚΡΕΜΑΣΤΟ ΜΟΝΟΦΩΤΟ 1867
ΜΕ ΚΑΛΩΔΙΟ - ΣΧΟΙΝΙ
ΜΑΥΡΟ ΧΡΥΣΟ/BLACK GOLD

ΛΕΥΚΟ/WHITE

ΜΑΥΡΟ ΧΡΥΣΟ/
BLACK GOLD

ΜΑΥΡΟ ΑΣΗΜΙ/
BLACK SILVER

ΜΑΥΡΟ ΧΑΛΚΟΣ/
BLACK COPPER

ΜΑΥΡΟ ΣΚΟΥΡΙΑ/
BLACK RUST

ΓΥΑΛΙ / *GLASS*
- ΔΙΑΦΑΝΟ / *TRANSPARENT*
- ΜΕΛΙ / *AMBER*
- ΑΜΜΟΒΟΛΗ / *SANDBLASTED*

	ΧΡΩΜΑΤΑ / *COLOURS*
	ΜΑΥΡΟ / *BLACK*
	ΛΕΥΚΟ / *WHITE*
	ΓΚΡΙ / *GREY*
	ΜΑΥΡΟ - ΧΡΥΣΟ / BLACK - GOLD
	ΜΑΥΡΟ - ΠΡΑΣΙΝΟ / BLACK - GREEN
	ΜΑΥΡΟ - ΑΣΗΜΙ / BLACK - SILVER
	ΜΑΥΡΟ - ΧΑΛΚΟΣ / BLACK - COPPER
	ΜΑΥΡΟ - ΣΚΟΥΡΙΑ / BLACK - RUST
	ΛΕΥΚΟ - ΧΡΥΣΟ / WHITE - GOLD

- Η ΑΛΥΣΙΔΑ ΚΑΙ ΤΟ ΚΑΛΩΔΙΟ - ΣΧΟΙΝΙ ΤΩΝ ΚΡΕΜΑΣΤΩΝ ΦΩΤΙΣΤΙΚΩΝ ΔΙΑΤΙΘΕΝΤΑΙ ΣΕ ΜΗΚΟΣ 50cm. ΚΑΤΟΠΙΝ ΠΑΡΑΓΓΕΛΙΑΣ ΜΠΟΡΟΥΝ ΝΑ ΠΑΡΑΧΘΟΥΝ ΣΕ ΟΠΟΙΟΔΗΠΟΤΕ ΜΗΚΟΣ ΜΕ ΑΝΑΛΟΓΗ ΧΡΕΩΣΗ ΑΝΑ ΠΕΡΙΠΤΩΣΗ.

IP 43 CE E 27 11 Watt

ΚΟΛΩΝΑΤΟ 186-28
ΜΑΥΡΟ/BLACK

ΚΟΛΩΝΑΤΟ 186-33
ΜΑΥΡΟ/BLACK

ΑΠΛΙΚΑ 185Α
ΜΑΥΡΟ/BLACK

ΚΟΛΩΝΑΤΟ 186 - 44
ΜΑΥΡΟ/BLACK

ΚΟΛΩΝΑΤΟ 186-33
ΛΕΥΚΟ/WHITE

ΓΥΑΛΙ / *GLASS*
- ΔΙΑΦΑΝΟ / *TRANSPARENT*
- ΜΕΛΙ / *AMBER*
- ΑΜΜΟΒΟΛΗ / *SANDBLASTED*

- ΤΑ ΚΟΛΩΝΑΤΑ ΜΕ ΥΨΟΣ ΑΝΩ ΤΩΝ 40 ΕΚ ΔΕΝ ΕΙΝΑΙ ΔΙΑΘΕΣΙΜΑ ΣΕ ΛΕΥΚΟ, ΓΚΡΙ ΚΑΙ ΛΕΥΚΟ-ΧΡΥΣΟ

ΧΡΩΜΑΤΑ / *COLOURS*
ΜΑΥΡΟ / *BLACK*
ΛΕΥΚΟ / *WHITE*
ΓΚΡΙ / *GREY*
ΜΑΥΡΟ - ΧΡΥΣΟ / BLACK - GOLD
ΜΑΥΡΟ - ΠΡΑΣΙΝΟ / BLACK - GREEN
ΜΑΥΡΟ - ΑΣΗΜΙ / BLACK - SILVER
ΜΑΥΡΟ - ΧΑΛΚΟΣ / BLACK - COPPER
ΜΑΥΡΟ - ΣΚΟΥΡΙΑ / BLACK - RUST
ΛΕΥΚΟ - ΧΡΥΣΟ / WHITE - GOLD

IP 43 CE E 27 11 Watt

ΚΕΦΑΛΗ 186 - 11
ΜΑΥΡΟ/BLACK

ΦΑΝΑΡΙ 1866
ΜΑΥΡΟ/BLACK

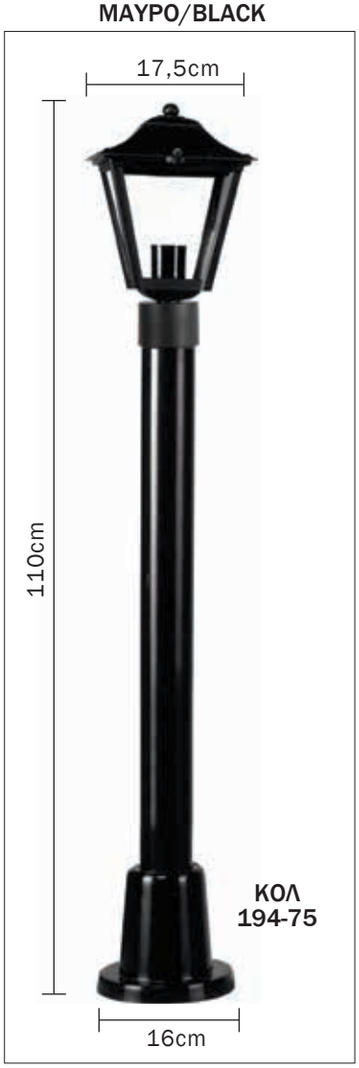

ΚΕΦΑΛΗ 186 - 22
ΜΑΥΡΟ/BLACK

ΚΕΦΑΛΕΣ 186

ΚΩΔΙΚΟΣ	ΠΕΡΙΓΡΑΦΗ
1866	ΣΥΣΤΟΛΙΚΟ ΜΕ ΦΑΝΑΡΙ 186
186-21	ΜΕ ΕΝΑ ΜΠΡΑΤΣΟ ΣΤΟ ΠΛΑΙ ΑΝΩ
186-11	ΜΕ ΕΝΑ ΜΠΡΑΤΣΟ ΣΤΟ ΠΛΑΙ ΚΑΤΩ
186-22	ΜΕ ΔΥΟ ΜΠΡΑΤΣΑ ΣΤΟ ΠΛΑΙ ΑΝΩ
186-12	ΜΕ ΔΥΟ ΜΠΡΑΤΣΑ ΣΤΟ ΠΛΑΙ ΚΑΤΩ
186-122	ΜΕ ΕΝΑ ΜΠΡΑΤΣΟ ΑΝΩ & ΕΝΑ ΚΑΤΩ

ΣΚΕΤΕΣ ΚΟΛΩΝΕΣ

ΠΕΡΙΓΡΑΦΗ	0,25Μ	0,50Μ	0,75Μ	1,00Μ	1,50Μ	2,00Μ
194 ΠΛΑΣΤΙΚΗ	194-25	194-50	194-75	194-100	-	-
193 ΜΕΤΑΛΛΟΠΛΑΣΤΙΚΗ	193-25	193-50	193-75	193-100	193-150	193-200

ΓΥΑΛΙ / *GLASS*

- ΔΙΑΦΑΝΟ / *TRANSPARENT*
- ΜΕΛΙ / *AMBER*
- ΑΜΜΟΒΟΛΗ / *SANDBLASTED*

ΧΡΩΜΑΤΑ / *COLOURS*
ΜΑΥΡΟ / *BLACK*
ΜΑΥΡΟ - ΧΡΥΣΟ / BLACK - GOLD
ΜΑΥΡΟ - ΠΡΑΣΙΝΟ / BLACK - GREEN
ΜΑΥΡΟ - ΑΣΗΜΙ / BLACK - SILVER
ΜΑΥΡΟ - ΧΑΛΚΟΣ / BLACK - COPPER
ΜΑΥΡΟ - ΣΚΟΥΡΙΑ / BLACK - RUST

ΣΤΡΟΓΓΥΛΕΣ ΚΕΦΑΛΕΣ 1861

ΚΩΔΙΚΟΣ	ΠΕΡΙΓΡΑΦΗ
1861-21	ΜΕ ΕΝΑ ΜΠΡΑΤΣΟ ΣΤΟ ΠΛΑΙ ΑΝΩ
1861-11	ΜΕ ΕΝΑ ΜΠΡΑΤΣΟ ΣΤΟ ΠΛΑΙ ΚΑΤΩ
1861-122	ΜΕ ΕΝΑ ΜΠΡΑΤΣΟ ΑΝΩ & ΕΝΑ ΚΑΤΩ
1861-22	ΜΕ ΔΥΟ ΜΠΡΑΤΣΑ ΣΤΟ ΠΛΑΙ ΑΝΩ
1861-12	ΜΕ ΔΥΟ ΜΠΡΑΤΣΑ ΣΤΟ ΠΛΑΙ ΚΑΤΩ
1861-23	ΜΕ ΤΡΙΑ ΜΠΡΑΤΣΑ ΣΤΟ ΠΛΑΙ ΑΝΩ
1861-13	ΜΕ ΤΡΙΑ ΜΠΡΑΤΣΑ ΣΤΟ ΠΛΑΙ ΚΑΤΩ

IP 43 CE E 27 11 Watt

ΑΠΛΙΚΑ 189Α
ΜΑΥΡΟ/BLACK

ΑΠΛΙΚΑ 189Κ
ΜΑΥΡΟ/BLACK

ΚΡΕΜΑΣΤΟ ΜΟΝΟΦΩΤΟ 1897
ΜΕ ΚΑΛΩΔΙΟ - ΣΧΟΙΝΙ
ΜΑΥΡΟ ΧΡΥΣΟ/BLACK GOLD

ΚΡΕΜΑΣΤΟ ΜΟΝΟΦΩΤΟ 1894
ΜΑΥΡΟ/BLACK

ΑΠΛΙΚΑ 105
ΜΑΥΡΟ/BLACK

IP 43 CE E 14 11 Watt

ΑΠΛΙΚΑ 192Α
ΜΑΥΡΟ/BLACK

ΓΥΑΛΙ / *GLASS*
- ΔΙΑΦΑΝΟ / *TRANSPARENT*
- ΜΕΛΙ / *AMBER*
- ΑΜΜΟΒΟΛΗ / *SANDBLASTED*
- Η ΑΛΥΣΙΔΑ ΚΑΙ ΤΟ ΚΑΛΩΔΙΟ - ΣΧΟΙΝΙ ΤΩΝ ΚΡΕΜΑΣΤΩΝ ΦΩΤΙΣΤΙΚΩΝ ΔΙΑΤΙΘΕΝΤΑΙ ΣΕ ΜΗΚΟΣ 50cm. ΚΑΤΟΠΙΝ ΠΑΡΑΓΓΕΛΙΑΣ ΜΠΟΡΟΥΝ ΝΑ ΠΑΡΑΧΘΟΥΝ ΣΕ ΟΠΟΙΟΔΗΠΟΤΕ ΜΗΚΟΣ ΜΕ ΑΝΑΛΟΓΗ ΧΡΕΩΣΗ ΑΝΑ ΠΕΡΙΠΤΩΣΗ.

ΧΡΩΜΑΤΑ / *COLOURS*
ΜΑΥΡΟ / *BLACK*
ΛΕΥΚΟ / *WHITE*
ΓΚΡΙ / *GREY*
ΜΑΥΡΟ - ΧΡΥΣΟ / BLACK - GOLD
ΜΑΥΡΟ - ΠΡΑΣΙΝΟ / BLACK - GREEN
ΜΑΥΡΟ - ΑΣΗΜΙ / BLACK - SILVER
ΜΑΥΡΟ - ΧΑΛΚΟΣ / BLACK - COPPER
ΜΑΥΡΟ - ΣΚΟΥΡΙΑ / BLACK - RUST
ΛΕΥΚΟ - ΧΡΥΣΟ / WHITE - GOLD

IP 43 CE E 27 11 Watt

ΚΟΛΩΝΑΤΟ 189 - 38
ΜΑΥΡΟ/BLACK

ΚΟΛΩΝΑΤΟ 189-35
ΜΑΥΡΟ/BLACK

ΚΟΛΩΝΑΤΟ 189 - 51
ΜΑΥΡΟ/BLACK

ΚΟΛΩΝΑΤΟ 189-35
ΓΚΡΙ/GREY

ΧΡΩΜΑΤΑ / *COLOURS*
ΜΑΥΡΟ / *BLACK*
ΛΕΥΚΟ / *WHITE*
ΓΚΡΙ / *GREY*
ΜΑΥΡΟ - ΧΡΥΣΟ / BLACK - GOLD
ΜΑΥΡΟ - ΠΡΑΣΙΝΟ / BLACK - GREEN
ΜΑΥΡΟ - ΑΣΗΜΙ / BLACK - SILVER
ΜΑΥΡΟ - ΧΑΛΚΟΣ / BLACK - COPPER
ΜΑΥΡΟ - ΣΚΟΥΡΙΑ / BLACK - RUST
ΛΕΥΚΟ - ΧΡΥΣΟ / WHITE - GOLD

ΓΥΑΛΙ / *GLASS*
- ΔΙΑΦΑΝΟ / *TRANSPARENT*
- ΜΕΛΙ / *AMBER*
- ΑΜΜΟΒΟΛΗ / *SANDBLASTED*

- ΤΑ ΚΟΛΩΝΑΤΑ ΜΕ ΥΨΟΣ ΑΝΩ ΤΩΝ 40 ΕΚ ΔΕΝ ΕΙΝΑΙ ΔΙΑΘΕΣΙΜΑ ΣΕ ΛΕΥΚΟ, ΓΚΡΙ ΚΑΙ ΛΕΥΚΟ-ΧΡΥΣΟ

IP 43 CE E 27 11 Watt

ΦΑΝΑΡΙ 1896
ΜΑΥΡΟ/BLACK

ΚΕΦΑΛΗ 189 - 11
ΜΑΥΡΟ/BLACK

ΚΕΦΑΛΗ 189-22
ΜΑΥΡΟ/BLACK

ΚΕΦΑΛΕΣ 189

ΚΩΔΙΚΟΣ	ΠΕΡΙΓΡΑΦΗ
1896	ΣΥΣΤΟΛΙΚΟ ΜΕ ΦΑΝΑΡΙ 189
189-21	ΜΕ ΕΝΑ ΜΠΡΑΤΣΟ ΣΤΟ ΠΛΑΙ ΑΝΩ
189-11	ΜΕ ΕΝΑ ΜΠΡΑΤΣΟ ΣΤΟ ΠΛΑΙ ΚΑΤΩ
189-22	ΜΕ ΔΥΟ ΜΠΡΑΤΣΑ ΣΤΟ ΠΛΑΙ ΑΝΩ
189-12	ΜΕ ΔΥΟ ΜΠΡΑΤΣΑ ΣΤΟ ΠΛΑΙ ΚΑΤΩ
189-122	ΜΕ ΕΝΑ ΜΠΡΑΤΣΟ ΑΝΩ & ΕΝΑ ΚΑΤΩ

ΣΚΕΤΕΣ ΚΟΛΩΝΕΣ

ΠΕΡΙΓΡΑΦΗ	0,25Μ	0,50Μ	0,75Μ	1,00Μ	1,50Μ	2,00Μ
194 ΠΛΑΣΤΙΚΗ	194-25	194-50	194-75	194-100	-	-
193 ΜΕΤΑΛΛΟΠΛΑΣΤΙΚΗ	193-25	193-50	193-75	193-100	193-150	193-200

ΧΡΩΜΑΤΑ / *COLOURS*

- ΜΑΥΡΟ / *BLACK*
- *ΜΑΥΡΟ - ΧΡΥΣΟ / BLACK - GOLD*
- *ΜΑΥΡΟ - ΠΡΑΣΙΝΟ / BLACK - GREEN*
- *ΜΑΥΡΟ - ΑΣΗΜΙ / BLACK - SILVER*
- *ΜΑΥΡΟ - ΧΑΛΚΟΣ / BLACK - COPPER*
- *ΜΑΥΡΟ - ΣΚΟΥΡΙΑ / BLACK - RUST*

ΓΥΑΛΙ / *GLASS*
- ΔΙΑΦΑΝΟ / *TRANSPARENT*
- ΜΕΛΙ / *AMBER*
- ΑΜΜΟΒΟΛΗ / *SANDBLASTED*

IP 43 CE E 27 11 Watt

ΣΤΡΟΓΓΥΛΕΣ ΚΕΦΑΛΕΣ 1891

ΚΩΔΙΚΟΣ	ΠΕΡΙΓΡΑΦΗ
1891-21	ΜΕ ΕΝΑ ΜΠΡΑΤΣΟ ΣΤΟ ΠΛΑΙ ΑΝΩ
1891-11	ΜΕ ΕΝΑ ΜΠΡΑΤΣΟ ΣΤΟ ΠΛΑΙ ΚΑΤΩ
1891-122	ΜΕ ΕΝΑ ΜΠΡΑΤΣΟ ΑΝΩ & ΕΝΑ ΚΑΤΩ
1891-22	ΜΕ ΔΥΟ ΜΠΡΑΤΣΑ ΣΤΟ ΠΛΑΙ ΑΝΩ
1891-12	ΜΕ ΔΥΟ ΜΠΡΑΤΣΑ ΣΤΟ ΠΛΑΙ ΚΑΤΩ
1891-23	ΜΕ ΤΡΙΑ ΜΠΡΑΤΣΑ ΣΤΟ ΠΛΑΙ ΑΝΩ
1891-13	ΜΕ ΤΡΙΑ ΜΠΡΑΤΣΑ ΣΤΟ ΠΛΑΙ ΚΑΤΩ

ΚΕΦΑΛΗ 1891-21
ΜΑΥΡΟ/BLACK

ΚΕΦΑΛΗ 1891-22
ΜΑΥΡΟ/BLACK

ΚΕΦΑΛΗ 1891-23
ΜΑΥΡΟ/BLACK

ΣΚΕΤΕΣ ΚΟΛΩΝΕΣ

ΠΕΡΙΓΡΑΦΗ	0,25M	0,50M	0,75M	1,00M	1,50M	2,00M
194 ΠΛΑΣΤΙΚΗ	194-25	194-50	194-75	194-100	-	-
193 ΜΕΤΑΛΛΟΠΛΑΣΤΙΚΗ	193-25	193-50	193-75	193-100	193-150	193-200

ΧΡΩΜΑΤΑ / *COLOURS*
ΜΑΥΡΟ / *BLACK*
ΜΑΥΡΟ - ΧΡΥΣΟ / BLACK - GOLD
ΜΑΥΡΟ - ΠΡΑΣΙΝΟ / BLACK - GREEN
ΜΑΥΡΟ - ΑΣΗΜΙ / BLACK - SILVER
ΜΑΥΡΟ - ΧΑΛΚΟΣ / BLACK - COPPER
ΜΑΥΡΟ - ΣΚΟΥΡΙΑ / BLACK - RUST

ΓΥΑΛΙ / *GLASS*
- ΔΙΑΦΑΝΟ / *TRANSPARENT*
- ΜΕΛΙ / *AMBER*
- ΑΜΜΟΒΟΛΗ / *SANDBLASTED*

IP 23 CE E 27 11 Watt

ΑΠΛΙΚΑ 115Α
ΜΑΥΡΟ/BLACK

IP 43 CE E 27 11 Watt

ΑΠΛΙΚΑ 115Κ
ΜΑΥΡΟ/BLACK

ΛΕΥΚΟ/WHITE

ΓΚΡΙ/GREY

ΜΑΥΡΟ ΠΡΑΣΙΝΟ/ BLACK GREEN

ΜΑΥΡΟ ΧΑΛΚΟΣ/ BLACK COPPER

ΜΑΥΡΟ ΣΚΟΥΡΙΑ/ BLACK RUST

ΚΡΕΜΑΣΤΟ ΜΟΝΟΦΩΤΟ 1154
ΜΑΥΡΟ/BLACK

ΚΡΕΜΑΣΤΟ ΜΟΝΟΦΩΤΟ 1157
ΜΕ ΚΑΛΩΔΙΟ - ΣΧΟΙΝΙ
ΜΑΥΡΟ/BLACK

ΑΠΛΙΚΑ 115Κ-3
ΜΑΥΡΟ/BLACK

ΓΥΑΛΙ / *GLASS*
- ΔΙΑΦΑΝΟ / *TRANSPARENT*
- ΑΜΜΟΒΟΛΗ / *SANDBLASTED*

- Η ΑΛΥΣΙΔΑ ΚΑΙ ΤΟ ΚΑΛΩΔΙΟ - ΣΧΟΙΝΙ ΤΩΝ ΚΡΕΜΑΣΤΩΝ ΦΩΤΙΣΤΙΚΩΝ ΔΙΑΤΙΘΕΝΤΑΙ ΣΕ ΜΗΚΟΣ 50cm. ΚΑΤΟΠΙΝ ΠΑΡΑΓΓΕΛΙΑΣ ΜΠΟΡΟΥΝ ΝΑ ΠΑΡΑΧΘΟΥΝ ΣΕ ΟΠΟΙΟΔΗΠΟΤΕ ΜΗΚΟΣ ΜΕ ΑΝΑΛΟΓΗ ΧΡΕΩΣΗ ΑΝΑ ΠΕΡΙΠΤΩΣΗ.

ΧΡΩΜΑΤΑ / *COLOURS*
ΜΑΥΡΟ / *BLACK*
ΛΕΥΚΟ / *WHITE*
ΓΚΡΙ / *GREY*
ΜΑΥΡΟ - ΧΡΥΣΟ / BLACK - GOLD
ΜΑΥΡΟ - ΠΡΑΣΙΝΟ / BLACK - GREEN
ΜΑΥΡΟ - ΑΣΗΜΙ / BLACK - SILVER
ΜΑΥΡΟ - ΧΑΛΚΟΣ / BLACK - COPPER
ΜΑΥΡΟ - ΣΚΟΥΡΙΑ / BLACK - RUST
ΛΕΥΚΟ - ΧΡΥΣΟ / WHITE - GOLD

IP 43 CE E 27 11 Watt

ΚΟΛΩΝΑΤΟ 115-42
ΜΑΥΡΟ/BLACK

ΚΟΛΩΝΑΤΟ 115-25
ΛΕΥΚΟ/WHITE

ΓΥΑΛΙ / *GLASS*
- ΔΙΑΦΑΝΟ / *TRANSPARENT*
- ΑΜΜΟΒΟΛΗ / *SANDBLASTED*

	ΧΡΩΜΑΤΑ / *COLOURS*
	ΜΑΥΡΟ / *BLACK*
	ΛΕΥΚΟ / *WHITE*
	ΓΚΡΙ / *GREY*
	ΜΑΥΡΟ - ΧΡΥΣΟ / BLACK - GOLD
	ΜΑΥΡΟ - ΠΡΑΣΙΝΟ / BLACK - GREEN
	ΜΑΥΡΟ - ΑΣΗΜΙ / BLACK - SILVER
	ΜΑΥΡΟ - ΧΑΛΚΟΣ / BLACK - COPPER
	ΜΑΥΡΟ - ΣΚΟΥΡΙΑ / BLACK - RUST
	ΛΕΥΚΟ - ΧΡΥΣΟ / WHITE - GOLD

- ΤΑ ΚΟΛΩΝΑΤΑ ΜΕ ΥΨΟΣ ΑΝΩ ΤΩΝ 40 ΕΚ
ΔΕΝ ΕΙΝΑΙ ΔΙΑΘΕΣΙΜΑ ΣΕ ΛΕΥΚΟ, ΓΚΡΙ ΚΑΙ ΛΕΥΚΟ-ΧΡΥΣΟ

IP 43 CE E 27 11 Watt

ΚΕΦΑΛΗ 115-11
ΜΑΥΡΟ/BLACK

IP 23 CE E 27 11 Watt

ΚΕΦΑΛΕΣ 115

ΚΩΔΙΚΟΣ	ΠΕΡΙΓΡΑΦΗ	IP
1156	ΣΥΣΤΟΛΙΚΟ ΜΕ ΦΑΝΑΡΙ 115	43
115-21	ΜΕ ΕΝΑ ΜΠΡΑΤΣΟ ΣΤΟ ΠΛΑΙ ΑΝΩ	43
115-11	ΜΕ ΕΝΑ ΜΠΡΑΤΣΟ ΣΤΟ ΠΛΑΙ ΚΑΤΩ	23
115-22	ΜΕ ΔΥΟ ΜΠΡΑΤΣΑ ΣΤΟ ΠΛΑΙ ΑΝΩ	43
115-12	ΜΕ ΔΥΟ ΜΠΡΑΤΣΑ ΣΤΟ ΠΛΑΙ ΚΑΤΩ	23
115-122	ΜΕ ΕΝΑ ΜΠΡΑΤΣΟ ΑΝΩ & ΕΝΑ ΚΑΤΩ	23

ΦΑΝΑΡΙ 1156
ΜΑΥΡΟ/BLACK

ΚΕΦΑΛΗ 115-22
ΜΑΥΡΟ/BLACK

ΣΤΡΟΓΓΥΛΕΣ ΚΕΦΑΛΕΣ 1151

ΚΩΔΙΚΟΣ	ΠΕΡΙΓΡΑΦΗ	IP
1151-21	ΜΕ ΕΝΑ ΜΠΡΑΤΣΟ ΣΤΟ ΠΛΑΙ ΑΝΩ	43
1151-11	ΜΕ ΕΝΑ ΜΠΡΑΤΣΟ ΣΤΟ ΠΛΑΙ ΚΑΤΩ	23
1151-122	ΜΕ ΕΝΑ ΜΠΡΑΤΣΟ ΑΝΩ & ΕΝΑ ΚΑΤΩ	23
1151-22	ΜΕ ΔΥΟ ΜΠΡΑΤΣΑ ΣΤΟ ΠΛΑΙ ΑΝΩ	43
1151-12	ΜΕ ΔΥΟ ΜΠΡΑΤΣΑ ΣΤΟ ΠΛΑΙ ΚΑΤΩ	23
1151-23	ΜΕ ΤΡΙΑ ΜΠΡΑΤΣΑ ΣΤΟ ΠΛΑΙ ΑΝΩ	43
1151-13	ΜΕ ΤΡΙΑ ΜΠΡΑΤΣΑ ΣΤΟ ΠΛΑΙ ΚΑΤΩ	23

ΣΚΕΤΕΣ ΚΟΛΩΝΕΣ

ΠΕΡΙΓΡΑΦΗ	0,25M	0,50M	0,75M	1,00M	1,50M	2,00M
194 ΠΛΑΣΤΙΚΗ	194-25	194-50	194-75	194-100	-	-
193 ΜΕΤΑΛΛΟΠΛΑΣΤΙΚΗ	193-25	193-50	193-75	193-100	193-150	193-200

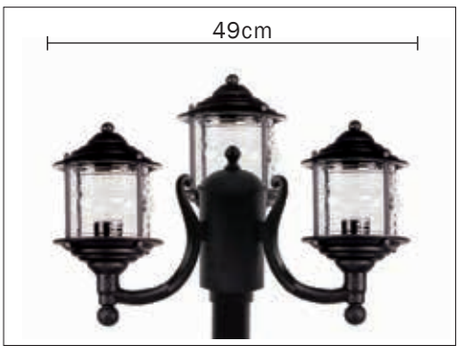

ΧΡΩΜΑΤΑ / *COLOURS*

- ΜΑΥΡΟ / *BLACK*
- *ΜΑΥΡΟ - ΧΡΥΣΟ / BLACK - GOLD*
- *ΜΑΥΡΟ - ΠΡΑΣΙΝΟ / BLACK - GREEN*
- *ΜΑΥΡΟ - ΑΣΗΜΙ / BLACK - SILVER*
- *ΜΑΥΡΟ - ΧΑΛΚΟΣ / BLACK - COPPER*
- *ΜΑΥΡΟ - ΣΚΟΥΡΙΑ / BLACK - RUST*

ΓΥΑΛΙ / *GLASS*

- ΔΙΑΦΑΝΟ / *TRANSPARENT*
- ΑΜΜΟΒΟΛΗ / *SANDBLASTED*

IP 23 CE E 27 11 Watt

ΑΠΛΙΚΑ 123Α
ΜΑΥΡΟ/BLACK

ΚΡΕΜΑΣΤΟ ΜΟΝΟΦΩΤΟ 1244
ΜΑΥΡΟ/BLACK

ΑΠΛΙΚΑ 123Κ
ΜΑΥΡΟ/BLACK

ΚΡΕΜΑΣΤΟ ΜΟΝΟΦΩΤΟ 1247
ΜΕ ΚΑΛΩΔΙΟ - ΣΧΟΙΝΙ
ΜΑΥΡΟ ΧΡΥΣΟ/BLACK GOLD

ΑΠΛΙΚΑ 124Κ
ΜΑΥΡΟ/BLACK

ΚΟΛΩΝΑΤΟ 123-36
ΜΑΥΡΟ/BLACK

ΚΟΛΩΝΑΤΟ 123-55
ΜΑΥΡΟ/BLACK

ΓΥΑΛΙ / *GLASS*
- ΔΙΑΦΑΝΟ / *TRANSPARENT*
- ΔΙΑΦΑΝΟ ΜΕ ΦΥΣΑΛΙΔΑ / *TRANSPARENT WITH BUBBLES*
- ΜΕΛΙ / *AMBER*
- ΑΜΜΟΒΟΛΗ / *SANDBLASTED*

ΧΡΩΜΑΤΑ / *COLOURS*
ΜΑΥΡΟ / *BLACK*
ΛΕΥΚΟ / *WHITE*
ΓΚΡΙ / *GREY*
ΜΑΥΡΟ - ΧΡΥΣΟ / *BLACK - GOLD*
ΜΑΥΡΟ - ΠΡΑΣΙΝΟ / *BLACK - GREEN*
ΜΑΥΡΟ - ΑΣΗΜΙ / *BLACK - SILVER*
ΜΑΥΡΟ - ΧΑΛΚΟΣ / *BLACK - COPPER*
ΜΑΥΡΟ - ΣΚΟΥΡΙΑ / *BLACK - RUST*
ΛΕΥΚΟ - ΧΡΥΣΟ / *WHITE - GOLD*

- Η ΑΛΥΣΙΔΑ ΚΑΙ ΤΟ ΚΑΛΩΔΙΟ - ΣΧΟΙΝΙ ΤΩΝ ΚΡΕΜΑΣΤΩΝ ΦΩΤΙΣΤΙΚΩΝ ΔΙΑΤΙΘΕΝΤΑΙ ΣΕ ΜΗΚΟΣ 50cm. ΚΑΤΟΠΙΝ ΠΑΡΑΓΓΕΛΙΑΣ ΜΠΟΡΟΥΝ ΝΑ ΠΑΡΑΧΘΟΥΝ ΣΕ ΟΠΟΙΟΔΗΠΟΤΕ ΜΗΚΟΣ ΜΕ ΑΝΑΛΟΓΗ ΧΡΕΩΣΗ ΑΝΑ ΠΕΡΙΠΤΩΣΗ.

IP 23 CE E 27 11 Watt

ΚΕΦΑΛΕΣ 123

ΚΩΔΙΚΟΣ	ΠΕΡΙΓΡΑΦΗ
1236	ΣΥΣΤΟΛΙΚΟ ΜΕ ΦΑΝΑΡΙ 123
123-11	ΜΕ ΕΝΑ ΜΠΡΑΤΣΟ ΣΤΟ ΠΛΑΙ ΚΑΤΩ
123-12	ΜΕ ΔΥΟ ΜΠΡΑΤΣΑ ΣΤΟ ΠΛΑΙ ΚΑΤΩ

ΦΑΝΑΡΙ 1236
ΜΑΥΡΟ/BLACK

ΚΕΦΑΛΗ 123 - 11
ΜΑΥΡΟ/BLACK

ΚΕΦΑΛΗ 123 - 12
ΜΑΥΡΟ/BLACK

ΣΤΡΟΓΓΥΛΕΣ ΚΕΦΑΛΕΣ 1231

ΚΩΔΙΚΟΣ	ΠΕΡΙΓΡΑΦΗ
1231-11	ΜΕ ΕΝΑ ΜΠΡΑΤΣΟ ΣΤΟ ΠΛΑΙ ΚΑΤΩ
1231-12	ΜΕ ΔΥΟ ΜΠΡΑΤΣΑ ΣΤΟ ΠΛΑΙ ΚΑΤΩ
1231-13	ΜΕ ΤΡΙΑ ΜΠΡΑΤΣΑ ΣΤΟ ΠΛΑΙ ΚΑΤΩ

ΣΚΕΤΕΣ ΚΟΛΩΝΕΣ

ΠΕΡΙΓΡΑΦΗ	0,25Μ	0,50Μ	0,75Μ	1,00Μ	1,50Μ	2,00Μ
194 ΠΛΑΣΤΙΚΗ	194-25	194-50	194-75	194-100	-	-
193 ΜΕΤΑΛΛΟΠΛΑΣΤΙΚΗ	193-25	193-50	193-75	193-100	193-150	193-200

ΓΥΑΛΙ / *GLASS*
- ΔΙΑΦΑΝΟ / *TRANSPARENT*
- ΔΙΑΦΑΝΟ ΜΕ ΦΥΣΑΛΙΔΑ / *TRANSPARENT WITH BUBBLES*
- ΜΕΛΙ / *AMBER*
- ΑΜΜΟΒΟΛΗ / *SANDBLASTED*

ΧΡΩΜΑΤΑ / *COLOURS*
- ΜΑΥΡΟ / *BLACK*
- *ΜΑΥΡΟ - ΧΡΥΣΟ / BLACK - GOLD*
- *ΜΑΥΡΟ - ΠΡΑΣΙΝΟ / BLACK - GREEN*
- *ΜΑΥΡΟ - ΑΣΗΜΙ / BLACK - SILVER*
- *ΜΑΥΡΟ - ΧΑΛΚΟΣ / BLACK - COPPER*
- *ΜΑΥΡΟ - ΣΚΟΥΡΙΑ / BLACK - RUST*

IP 23 CE E 27 11 Watt

ΑΠΛΙΚΑ 132
ΜΑΥΡΟ/BLACK

IP 43 CE E 27 11 Watt

ΑΠΛΙΚΑ 131
ΜΑΥΡΟ/BLACK

ΜΑΥΡΟ/BLACK

ΛΕΥΚΟ/WHITE

ΜΑΥΡΟ ΠΡΑΣΙΝΟ/
BLACK GREEN

ΚΡΕΜΑΣΤΟ ΜΟΝΟΦΩΤΟ 1314
ΜΑΥΡΟ/BLACK

ΚΡΕΜΑΣΤΟ ΜΟΝΟΦΩΤΟ 1317
ΜΕ ΚΑΛΩΔΙΟ - ΣΧΟΙΝΙ
ΜΑΥΡΟ/BLACK

ΚΟΛΩΝΑΤΟ 132 - 355
ΜΑΥΡΟ/BLACK

IP 43 CE E 27 11 Watt

ΚΟΛΩΝΑΤΟ 132 - 51
ΜΑΥΡΟ/BLACK

IP 43 CE E 27 11 Watt

ΓΥΑΛΙ / *GLASS*
- ΛΕΥΚΟ / *WHITE*
- ΜΕΛΙ / *AMBER*
- ΑΜΜΟΒΟΛΗ / *SANDBLASTED*

	ΧΡΩΜΑΤΑ / *COLOURS*
	ΜΑΥΡΟ / *BLACK*
	ΛΕΥΚΟ / *WHITE*
	ΓΚΡΙ / *GREY*
	ΜΑΥΡΟ - ΧΡΥΣΟ / BLACK - GOLD
	ΜΑΥΡΟ - ΠΡΑΣΙΝΟ / BLACK - GREEN
	ΜΑΥΡΟ - ΑΣΗΜΙ / BLACK - SILVER
	ΜΑΥΡΟ - ΧΑΛΚΟΣ / BLACK - COPPER
	ΜΑΥΡΟ - ΣΚΟΥΡΙΑ / BLACK - RUST
	ΛΕΥΚΟ - ΧΡΥΣΟ / WHITE - GOLD

- Η ΑΛΥΣΙΔΑ ΚΑΙ ΤΟ ΚΑΛΩΔΙΟ - ΣΧΟΙΝΙ ΤΩΝ ΚΡΕΜΑΣΤΩΝ ΦΩΤΙΣΤΙΚΩΝ ΔΙΑΤΙΘΕΝΤΑΙ ΣΕ ΜΗΚΟΣ 50cm. ΚΑΤΟΠΙΝ ΠΑΡΑΓΓΕΛΙΑΣ ΜΠΟΡΟΥΝ ΝΑ ΠΑΡΑΧΘΟΥΝ ΣΕ ΟΠΟΙΟΔΗΠΟΤΕ ΜΗΚΟΣ ΜΕ ΑΝΑΛΟΓΗ ΧΡΕΩΣΗ ΑΝΑ ΠΕΡΙΠΤΩΣΗ.
- ΤΑ ΚΟΛΟΝΑΤΑ ΜΕ ΥΨΟΣ ΑΝΩ ΤΩΝ 40 ΕΚ ΔΕΝ ΕΙΝΑΙ ΔΙΑΘΕΣΙΜΑ ΣΕ ΛΕΥΚΟ, ΓΚΡΙ ΚΑΙ ΛΕΥΚΟ-ΧΡΥΣΟ

IP 43 CE E 27 11 Watt

ΚΕΦΑΛΕΣ 132 (IP43)

ΚΩΔΙΚΟΣ	ΠΕΡΙΓΡΑΦΗ
1326	ΣΥΣΤΟΛΙΚΟ ΜΕ ΦΑΝΑΡΙ 132
132-21	ΜΕ ΕΝΑ ΜΠΡΑΤΣΟ ΣΤΟ ΠΛΑΙ ΑΝΩ
132-22	ΜΕ ΔΥΟ ΜΠΡΑΤΣΑ ΣΤΟ ΠΛΑΙ ΑΝΩ

ΚΕΦΑΛΕΣ 131 (IP23)

ΚΩΔΙΚΟΣ	ΠΕΡΙΓΡΑΦΗ
131-11	ΜΕ ΕΝΑ ΜΠΡΑΤΣΟ ΣΤΟ ΠΛΑΙ ΚΑΤΩ
131-12	ΜΕ ΔΥΟ ΜΠΡΑΤΣΑ ΣΤΟ ΠΛΑΙ ΚΑΤΩ

ΣΚΕΤΕΣ ΚΟΛΩΝΕΣ

ΠΕΡΙΓΡΑΦΗ	0,25M	0,50M	0,75M	1,00M	1,50M	2,00M
194 ΠΛΑΣΤΙΚΗ	194-25	194-50	194-75	194-100	-	-
193 ΜΕΤΑΛΛΟΠΛΑΣΤΙΚΗ	193-25	193-50	193-75	193-100	193-150	193-200

ΣΤΡΟΓΓΥΛΕΣ ΚΕΦΑΛΕΣ 1321 (IP43)

ΚΩΔΙΚΟΣ	ΠΕΡΙΓΡΑΦΗ
1321-21	ΜΕ ΕΝΑ ΜΠΡΑΤΣΟ ΣΤΟ ΠΛΑΙ ΑΝΩ
1321-22	ΜΕ ΔΥΟ ΜΠΡΑΤΣΑ ΣΤΟ ΠΛΑΙ ΑΝΩ
1321-23	ΜΕ ΤΡΙΑ ΜΠΡΑΤΣΑ ΣΤΟ ΠΛΑΙ ΑΝΩ

ΣΤΡΟΓΓΥΛΕΣ ΚΕΦΑΛΕΣ 1311 (IP23)

ΚΩΔΙΚΟΣ	ΠΕΡΙΓΡΑΦΗ
1311-11	ΜΕ ΕΝΑ ΜΠΡΑΤΣΟ ΣΤΟ ΠΛΑΙ ΚΑΤΩ
1311-12	ΜΕ ΔΥΟ ΜΠΡΑΤΣΑ ΣΤΟ ΠΛΑΙ ΚΑΤΩ
1311-13	ΜΕ ΤΡΙΑ ΜΠΡΑΤΣΑ ΣΤΟ ΠΛΑΙ ΚΑΤΩ

ΓΥΑΛΙ / *GLASS*

- ΛΕΥΚΟ / *WHITE*
- ΜΕΛΙ / *AMBER*
- ΑΜΜΟΒΟΛΗ / *SANDBLASTED*

ΧΡΩΜΑΤΑ / *COLOURS*
ΜΑΥΡΟ / *BLACK*
ΜΑΥΡΟ - ΧΡΥΣΟ / BLACK - GOLD
ΜΑΥΡΟ - ΠΡΑΣΙΝΟ / BLACK - GREEN
ΜΑΥΡΟ - ΑΣΗΜΙ / BLACK - SILVER
ΜΑΥΡΟ - ΧΑΛΚΟΣ / BLACK - COPPER
ΜΑΥΡΟ - ΣΚΟΥΡΙΑ / BLACK - RUST

IP 23 CE E 27 11 Watt

ΑΠΛΙΚΑ 145Κ - 1
ΜΑΥΡΟ/BLACK

ΑΠΛΙΚΑ 145Κ - 2
ΜΑΥΡΟ/BLACK

ΑΠΛΙΚΑ 145Κ - 3
ΜΑΥΡΟ/BLACK

ΑΠΛΙΚΑ 145Α-2
ΜΑΥΡΟ/BLACK

IP 43 CE E 27 11 Watt

ΚΡΕΜΑΣΤΟ ΜΟΝΟΦΩΤΟ 1454
ΜΑΥΡΟ/BLACK

ΚΡΕΜΑΣΤΟ ΜΟΝΟΦΩΤΟ 1457
ΜΕ ΚΑΛΩΔΙΟ - ΣΧΟΙΝΙ
ΜΑΥΡΟ/BLACK

ΚΟΛΩΝΑΤΟ 145 - 31
ΜΑΥΡΟ/BLACK

IP 43 CE E 27 11 Watt

ΓΥΑΛΙ / *GLASS*
- ΔΙΑΦΑΝΟ / *TRANSPARENT*
- ΜΕΛΙ / *AMBER*
- ΑΜΜΟΒΟΛΗ / *SANDBLASTED*

ΧΡΩΜΑΤΑ / *COLOURS*
ΜΑΥΡΟ / *BLACK*
ΛΕΥΚΟ / *WHITE*
ΓΚΡΙ / *GREY*
ΜΑΥΡΟ - ΧΡΥΣΟ / BLACK - GOLD
ΜΑΥΡΟ - ΠΡΑΣΙΝΟ / BLACK - GREEN
ΜΑΥΡΟ - ΑΣΗΜΙ / BLACK - SILVER
ΜΑΥΡΟ - ΧΑΛΚΟΣ / BLACK - COPPER
ΜΑΥΡΟ - ΣΚΟΥΡΙΑ / BLACK - RUST
ΛΕΥΚΟ - ΧΡΥΣΟ / WHITE - GOLD

- Η ΑΛΥΣΙΔΑ ΚΑΙ ΤΟ ΚΑΛΩΔΙΟ - ΣΧΟΙΝΙ ΤΩΝ ΚΡΕΜΑΣΤΩΝ ΦΩΤΙΣΤΙΚΩΝ ΔΙΑΤΙΘΕΝΤΑΙ ΣΕ ΜΗΚΟΣ 50cm. ΚΑΤΟΠΙΝ ΠΑΡΑΓΓΕΛΙΑΣ ΜΠΟΡΟΥΝ ΝΑ ΠΑΡΑΧΘΟΥΝ ΣΕ ΟΠΟΙΟΔΗΠΟΤΕ ΜΗΚΟΣ ΜΕ ΑΝΑΛΟΓΗ ΧΡΕΩΣΗ ΑΝΑ ΠΕΡΙΠΤΩΣΗ.

IP 23 CE E 27 11 Watt

ΚΟΛΟΝΑΤΟ 145 - 46
ΜΑΥΡΟ/BLACK

IP 43 CE E 27 11 Watt

ΚΕΦΑΛΕΣ 145

ΚΩΔΙΚΟΣ	ΠΕΡΙΓΡΑΦΗ	IP
1456	ΣΥΣΤΟΛΙΚΟ ΜΕ ΦΑΝΑΡΙ 145	43
145-21	ΜΕ ΕΝΑ ΜΠΡΑΤΣΟ ΣΤΟ ΠΛΑΙ ΑΝΩ	43
145-11	ΜΕ ΕΝΑ ΜΠΡΑΤΣΟ ΣΤΟ ΠΛΑΙ ΚΑΤΩ	23
145-22	ΜΕ ΔΥΟ ΜΠΡΑΤΣΑ ΣΤΟ ΠΛΑΙ ΑΝΩ	43
145-12	ΜΕ ΔΥΟ ΜΠΡΑΤΣΑ ΣΤΟ ΠΛΑΙ ΚΑΤΩ	23
145-122	ΜΕ ΕΝΑ ΜΠΡΑΤΣΟ ΑΝΩ & ΕΝΑ ΚΑΤΩ	23

ΦΑΝΑΡΙ 1456
ΜΑΥΡΟ/BLACK

ΚΟΛ 194-50

IP 43 CE E 27 11 Watt

ΚΕΦΑΛΗ 145 - 122
ΜΑΥΡΟ/BLACK

ΚΟΛ 194-100

ΣΤΡΟΓΓΥΛΕΣ ΚΕΦΑΛΕΣ 1451

ΚΩΔΙΚΟΣ	ΠΕΡΙΓΡΑΦΗ	IP
1451-21	ΜΕ ΕΝΑ ΜΠΡΑΤΣΟ ΣΤΟ ΠΛΑΙ ΑΝΩ	43
1451-11	ΜΕ ΕΝΑ ΜΠΡΑΤΣΟ ΣΤΟ ΠΛΑΙ ΚΑΤΩ	23
1451-122	ΜΕ ΕΝΑ ΜΠΡΑΤΣΟ ΑΝΩ & ΕΝΑ ΚΑΤΩ	23
1451-22	ΜΕ ΔΥΟ ΜΠΡΑΤΣΑ ΣΤΟ ΠΛΑΙ ΑΝΩ	43
1451-12	ΜΕ ΔΥΟ ΜΠΡΑΤΣΑ ΣΤΟ ΠΛΑΙ ΚΑΤΩ	23
1451-23	ΜΕ ΤΡΙΑ ΜΠΡΑΤΣΑ ΣΤΟ ΠΛΑΙ ΑΝΩ	43
1451-13	ΜΕ ΤΡΙΑ ΜΠΡΑΤΣΑ ΣΤΟ ΠΛΑΙ ΚΑΤΩ	23

ΣΚΕΤΕΣ ΚΟΛΩΝΕΣ

ΠΕΡΙΓΡΑΦΗ	0,25M	0,50M	0,75M	1,00M	1,50M	2,00M
194 ΠΛΑΣΤΙΚΗ	194-25	194-50	194-75	194-100	-	-
193 ΜΕΤΑΛΛΟΠΛΑΣΤΙΚΗ	193-25	193-50	193-75	193-100	193-150	193-200

ΓΥΑΛΙ / *GLASS*
- ΔΙΑΦΑΝΟ / *TRANSPARENT*
- ΜΕΛΙ / *AMBER*
- ΑΜΜΟΒΟΛΗ / *SANDBLASTED*

ΧΡΩΜΑΤΑ / *COLOURS*
ΜΑΥΡΟ / *BLACK*
ΜΑΥΡΟ - ΧΡΥΣΟ / BLACK - GOLD
ΜΑΥΡΟ - ΠΡΑΣΙΝΟ / BLACK - GREEN
ΜΑΥΡΟ - ΑΣΗΜΙ / BLACK - SILVER
ΜΑΥΡΟ - ΧΑΛΚΟΣ / BLACK - COPPER
ΜΑΥΡΟ - ΣΚΟΥΡΙΑ / BLACK - RUST

IP 23 CE E 27 11 Watt

ΑΠΛΙΚΑ 146Κ - 1
ΜΑΥΡΟ/BLACK

ΑΠΛΙΚΑ 146Κ - 2
ΜΑΥΡΟ/BLACK

ΑΠΛΙΚΑ 146Κ - 3
ΜΑΥΡΟ/BLACK

ΑΠΛΙΚΑ 146Α-2
ΜΑΥΡΟ/BLACK

IP 43 CE E 27 11 Watt

ΚΡΕΜΑΣΤΟ ΜΟΝΟΦΩΤΟ 1464
ΜΑΥΡΟ/BLACK

ΚΡΕΜΑΣΤΟ ΜΟΝΟΦΩΤΟ 1467
ΜΕ ΚΑΛΩΔΙΟ - ΣΧΟΙΝΙ
ΜΑΥΡΟ/BLACK

ΚΟΛΩΝΑΤΟ 146 - 31
ΜΑΥΡΟ/BLACK

IP 43 CE E 27 11 Watt

ΚΟΛΩΝΑΤΟ 146-46
ΜΑΥΡΟ/BLACK

IP 43 CE E 27 11 Watt

ΓΥΑΛΙ / *GLASS*
- ΔΙΑΦΑΝΟ / *TRANSPARENT*
- ΜΕΛΙ / *AMBER*
- ΑΜΜΟΒΟΛΗ / *SANDBLASTED*

ΧΡΩΜΑΤΑ / *COLOURS*
ΜΑΥΡΟ / *BLACK*
ΛΕΥΚΟ / *WHITE*
ΓΚΡΙ / *GREY*
ΜΑΥΡΟ - ΧΡΥΣΟ / BLACK - GOLD
ΜΑΥΡΟ - ΠΡΑΣΙΝΟ / BLACK - GREEN
ΜΑΥΡΟ - ΑΣΗΜΙ / BLACK - SILVER
ΜΑΥΡΟ - ΧΑΛΚΟΣ / BLACK - COPPER
ΜΑΥΡΟ - ΣΚΟΥΡΙΑ / BLACK - RUST
ΛΕΥΚΟ - ΧΡΥΣΟ / WHITE - GOLD

- Η ΑΛΥΣΙΔΑ ΚΑΙ ΤΟ ΚΑΛΩΔΙΟ - ΣΧΟΙΝΙ ΤΩΝ ΚΡΕΜΑΣΤΩΝ ΦΩΤΙΣΤΙΚΩΝ ΔΙΑΤΙΘΕΝΤΑΙ ΣΕ ΜΗΚΟΣ 50cm. ΚΑΤΟΠΙΝ ΠΑΡΑΓΓΕΛΙΑΣ ΜΠΟΡΟΥΝ ΝΑ ΠΑΡΑΧΘΟΥΝ ΣΕ ΟΠΟΙΟΔΗΠΟΤΕ ΜΗΚΟΣ ΜΕ ΑΝΑΛΟΓΗ ΧΡΕΩΣΗ ΑΝΑ ΠΕΡΙΠΤΩΣΗ.

IP 43 CE E 27 11 Watt

ΚΕΦΑΛΕΣ 146

ΚΩΔΙΚΟΣ	ΠΕΡΙΓΡΑΦΗ
1466	ΣΥΣΤΟΛΙΚΟ ΜΕ ΦΑΝΑΡΙ 146
146-21	ΜΕ ΕΝΑ ΜΠΡΑΤΣΟ ΣΤΟ ΠΛΑΙ ΑΝΩ
146-11	ΜΕ ΕΝΑ ΜΠΡΑΤΣΟ ΣΤΟ ΠΛΑΙ ΚΑΤΩ
146-22	ΜΕ ΔΥΟ ΜΠΡΑΤΣΑ ΣΤΟ ΠΛΑΙ ΑΝΩ
146-12	ΜΕ ΔΥΟ ΜΠΡΑΤΣΑ ΣΤΟ ΠΛΑΙ ΚΑΤΩ
146-122	ΜΕ ΕΝΑ ΜΠΡΑΤΣΟ ΑΝΩ & ΕΝΑ ΚΑΤΩ

ΦΑΝΑΡΙ 1466
ΜΑΥΡΟ/BLACK

ΚΕΦΑΛΗ 146-11
ΜΑΥΡΟ/BLACK

ΚΕΦΑΛΗ 146-22
ΜΑΥΡΟ/BLACK

ΣΤΡΟΓΓΥΛΕΣ ΚΕΦΑΛΕΣ 1461

ΚΩΔΙΚΟΣ	ΠΕΡΙΓΡΑΦΗ
1461-21	ΜΕ ΕΝΑ ΜΠΡΑΤΣΟ ΣΤΟ ΠΛΑΙ ΑΝΩ
1461-11	ΜΕ ΕΝΑ ΜΠΡΑΤΣΟ ΣΤΟ ΠΛΑΙ ΚΑΤΩ
1461-122	ΜΕ ΕΝΑ ΜΠΡΑΤΣΟ ΑΝΩ & ΕΝΑ ΚΑΤΩ
1461-22	ΜΕ ΔΥΟ ΜΠΡΑΤΣΑ ΣΤΟ ΠΛΑΙ ΑΝΩ
1461-12	ΜΕ ΔΥΟ ΜΠΡΑΤΣΑ ΣΤΟ ΠΛΑΙ ΚΑΤΩ
1461-23	ΜΕ ΤΡΙΑ ΜΠΡΑΤΣΑ ΣΤΟ ΠΛΑΙ ΑΝΩ
1461-13	ΜΕ ΤΡΙΑ ΜΠΡΑΤΣΑ ΣΤΟ ΠΛΑΙ ΚΑΤΩ

ΣΚΕΤΕΣ ΚΟΛΩΝΕΣ

ΠΕΡΙΓΡΑΦΗ	0,25Μ	0,50Μ	0,75Μ	1,00Μ	1,50Μ	2,00Μ
194 ΠΛΑΣΤΙΚΗ	194-25	194-50	194-75	194-100	-	-
193 ΜΕΤΑΛΛΟΠΛΑΣΤΙΚΗ	193-25	193-50	193-75	193-100	193-150	193-200

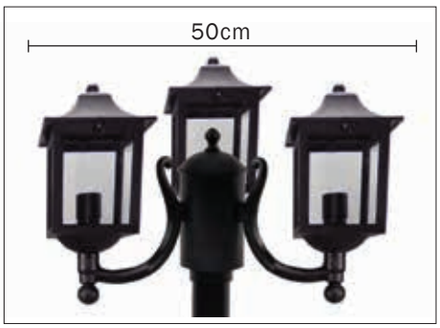

ΓΥΑΛΙ / *GLASS*
- ΔΙΑΦΑΝΟ / *TRANSPARENT*
- ΜΕΛΙ / *AMBER*
- ΑΜΜΟΒΟΛΗ / *SANDBLASTED*

ΧΡΩΜΑΤΑ / *COLOURS*
ΜΑΥΡΟ / *BLACK*
ΜΑΥΡΟ - ΧΡΥΣΟ / BLACK - GOLD
ΜΑΥΡΟ - ΠΡΑΣΙΝΟ / BLACK - GREEN
ΜΑΥΡΟ - ΑΣΗΜΙ / BLACK - SILVER
ΜΑΥΡΟ - ΧΑΛΚΟΣ / BLACK - COPPER
ΜΑΥΡΟ - ΣΚΟΥΡΙΑ / BLACK - RUST

IP 43 CE E 27 11 Watt

ΑΠΛΙΚΑ 127
ΛΕΥΚΟ/WHITE

ΑΠΛΙΚΑ 126
ΜΑΥΡΟ/BLACK

ΓΚΡΙ/GREY

ΜΑΥΡΟ ΑΣΗΜΙ/
BLACK SILVER

ΚΡΕΜΑΣΤΟ ΜΟΝΟΦΩΤΟ 1274
ΛΕΥΚΟ/WHITE

ΚΡΕΜΑΣΤΟ ΜΟΝΟΦΩΤΟ 1264
ΜΑΥΡΟ/BLACK

ΑΠΛΙΚΑ 127-1
ΜΑΥΡΟ/BLACK

ΓΥΑΛΙ / *GLASS*
• ΜΕΛΙ / *AMBER*

	ΧΡΩΜΑΤΑ / *COLOURS*
	ΜΑΥΡΟ / *BLACK*
	ΛΕΥΚΟ / *WHITE*
	ΓΚΡΙ / *GREY*
	ΜΑΥΡΟ - ΧΡΥΣΟ / BLACK - GOLD
	ΜΑΥΡΟ - ΠΡΑΣΙΝΟ / BLACK - GREEN
	ΜΑΥΡΟ - ΑΣΗΜΙ / BLACK - SILVER
	ΜΑΥΡΟ - ΧΑΛΚΟΣ / BLACK - COPPER
	ΜΑΥΡΟ - ΣΚΟΥΡΙΑ / BLACK - RUST
	ΛΕΥΚΟ - ΧΡΥΣΟ / WHITE - GOLD

• Η ΑΛΥΣΙΔΑ ΚΑΙ ΤΟ ΚΑΛΩΔΙΟ - ΣΧΟΙΝΙ ΤΩΝ ΚΡΕΜΑΣΤΩΝ ΦΩΤΙΣΤΙΚΩΝ ΔΙΑΤΙΘΕΝΤΑΙ ΣΕ ΜΗΚΟΣ 50cm. ΚΑΤΟΠΙΝ ΠΑΡΑΓΓΕΛΙΑΣ ΜΠΟΡΟΥΝ ΝΑ ΠΑΡΑΧΘΟΥΝ ΣΕ ΟΠΟΙΟΔΗΠΟΤΕ ΜΗΚΟΣ ΜΕ ΑΝΑΛΟΓΗ ΧΡΕΩΣΗ ΑΝΑ ΠΕΡΙΠΤΩΣΗ.

IP 43 CE E 27 11 Watt

ΑΠΛΙΚΑ 140Κ
ΜΑΥΡΟ/BLACK

ΚΡΕΜΑΣΤΟ ΜΟΝΟΦΩΤΟ 1404
ΜΑΥΡΟ/BLACK

ΑΠΛΙΚΑ 141
ΜΑΥΡΟ/BLACK

ΚΡΕΜΑΣΤΟ ΜΟΝΟΦΩΤΟ 1414
ΜΑΥΡΟ/BLACK

ΓΥΑΛΙ / *GLASS*
• ΜΕΛΙ / *AMBER*

ΧΡΩΜΑΤΑ / *COLOURS*
ΜΑΥΡΟ / *BLACK*
ΛΕΥΚΟ / *WHITE*
ΓΚΡΙ / *GREY*
ΜΑΥΡΟ - ΧΡΥΣΟ / BLACK - GOLD
ΜΑΥΡΟ - ΠΡΑΣΙΝΟ / BLACK - GREEN
ΜΑΥΡΟ - ΑΣΗΜΙ / BLACK - SILVER
ΜΑΥΡΟ - ΧΑΛΚΟΣ / BLACK - COPPER
ΜΑΥΡΟ - ΣΚΟΥΡΙΑ / BLACK - RUST
ΛΕΥΚΟ - ΧΡΥΣΟ / WHITE - GOLD

• Η ΑΛΥΣΙΔΑ ΚΑΙ ΤΟ ΚΑΛΩΔΙΟ - ΣΧΟΙΝΙ ΤΩΝ ΚΡΕΜΑΣΤΩΝ ΦΩΤΙΣΤΙΚΩΝ ΔΙΑΤΙΘΕΝΤΑΙ ΣΕ ΜΗΚΟΣ 50cm. ΚΑΤΟΠΙΝ ΠΑΡΑΓΓΕΛΙΑΣ ΜΠΟΡΟΥΝ ΝΑ ΠΑΡΑΧΘΟΥΝ ΣΕ ΟΠΟΙΟΔΗΠΟΤΕ ΜΗΚΟΣ ΜΕ ΑΝΑΛΟΓΗ ΧΡΕΩΣΗ ΑΝΑ ΠΕΡΙΠΤΩΣΗ.

IP 43 CE E 27 11 Watt

ΑΠΛΙΚΑ 117Κ
ΜΑΥΡΟ/BLACK

ΑΠΛΙΚΑ 118Κ
ΜΑΥΡΟ/BLACK

ΑΠΛΙΚΑ 119Κ
ΜΑΥΡΟ/BLACK

ΑΠΛΙΚΑ 117Κ
ΛΕΥΚΟ/WHITE

ΑΠΛΙΚΑ 118Κ
ΛΕΥΚΟ/WHITE

ΑΠΛΙΚΑ 119Κ
ΛΕΥΚΟ/WHITE

ΓΥΑΛΙ / *GLASS*
- ΜΕΛΙ / *AMBER*
- ΑΜΜΟΒΟΛΗ / *SANDBLASTED*

	ΧΡΩΜΑΤΑ / *COLOURS*
	ΜΑΥΡΟ / *BLACK*
	ΛΕΥΚΟ / *WHITE*
	ΓΚΡΙ / *GREY*
	ΜΑΥΡΟ - ΧΡΥΣΟ / BLACK - GOLD
	ΜΑΥΡΟ - ΠΡΑΣΙΝΟ / BLACK - GREEN
	ΜΑΥΡΟ - ΑΣΗΜΙ / BLACK - SILVER
	ΜΑΥΡΟ - ΧΑΛΚΟΣ / BLACK - COPPER
	ΜΑΥΡΟ - ΣΚΟΥΡΙΑ / BLACK - RUST
	ΛΕΥΚΟ - ΧΡΥΣΟ / WHITE - GOLD

ΑΠΛΙΚΑ 120Κ
ΜΑΥΡΟ/BLACK

IP 43 CE E 27 11 Watt

ΑΠΛΙΚΑ 113Κ
ΛΕΥΚΟ/WHITE

ΑΠΛΙΚΑ 114Κ
ΜΑΥΡΟ/BLACK

ΚΡΕΜΑΣΤΟ ΜΟΝΟΦΩΤΟ 1134
ΜΑΥΡΟ/BLACK

ΚΡΕΜΑΣΤΟ ΜΟΝΟΦΩΤΟ 1144
ΛΕΥΚΟ/WHITE

ΓΥΑΛΙ / *GLASS*
- ΜΕΛΙ / *AMBER*
- ΑΜΜΟΒΟΛΗ / *SANDBLASTED*

ΧΡΩΜΑΤΑ / *COLOURS*
ΜΑΥΡΟ / *BLACK*
ΛΕΥΚΟ / *WHITE*
ΓΚΡΙ / *GREY*
ΜΑΥΡΟ - ΧΡΥΣΟ / BLACK - GOLD
ΜΑΥΡΟ - ΠΡΑΣΙΝΟ / BLACK - GREEN
ΜΑΥΡΟ - ΑΣΗΜΙ / BLACK - SILVER
ΜΑΥΡΟ - ΧΑΛΚΟΣ / BLACK - COPPER
ΜΑΥΡΟ - ΣΚΟΥΡΙΑ / BLACK - RUST
ΛΕΥΚΟ - ΧΡΥΣΟ / WHITE - GOLD

- Η ΑΛΥΣΙΔΑ ΚΑΙ ΤΟ ΚΑΛΩΔΙΟ - ΣΧΟΙΝΙ ΤΩΝ ΚΡΕΜΑΣΤΩΝ ΦΩΤΙΣΤΙΚΩΝ ΔΙΑΤΙΘΕΝΤΑΙ ΣΕ ΜΗΚΟΣ 50cm. ΚΑΤΟΠΙΝ ΠΑΡΑΓΓΕΛΙΑΣ ΜΠΟΡΟΥΝ ΝΑ ΠΑΡΑΧΘΟΥΝ ΣΕ ΟΠΟΙΟΔΗΠΟΤΕ ΜΗΚΟΣ ΜΕ ΑΝΑΛΟΓΗ ΧΡΕΩΣΗ ΑΝΑ ΠΕΡΙΠΤΩΣΗ.

IP 43 CE E 27 11 Watt

ΚΕΦΑΛΗ 117-11
ΜΑΥΡΟ/BLACK

ΚΕΦΑΛΗ 118-12
ΜΑΥΡΟ/BLACK

ΠΛΑΦΟΝΙΕΡΑ 208
ΜΑΥΡΟ/BLACK

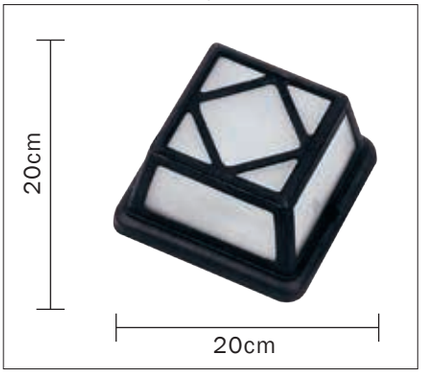

• ΟΙ ΚΩΔΙΚΟΙ 208 ΚΑΙ 209 ΔΙΑΤΙΘΕΝΤΑΙ ΜΟΝΟ ΜΕ ΓΥΑΛΙ ΔΙΑΦΑΝΟ ΚΑΙ ΑΜΜΟΒΟΛΗ

ΠΛΑΦΟΝΙΕΡΑ 209
ΜΑΥΡΟ/BLACK

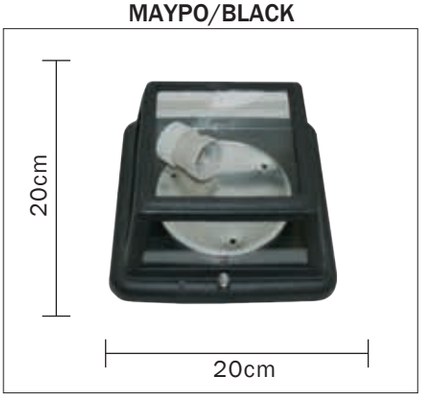

ΚΕΦΑΛΕΣ 117

ΚΩΔΙΚΟΣ	ΠΕΡΙΓΡΑΦΗ
117-11	ΜΕ ΕΝΑ ΜΠΡΑΤΣΟ ΣΤΟ ΠΛΑΙ ΚΑΤΩ
117-12	ΜΕ ΔΥΟ ΜΠΡΑΤΣΑ ΣΤΟ ΠΛΑΙ ΚΑΤΩ

ΚΕΦΑΛΕΣ 118

ΚΩΔΙΚΟΣ	ΠΕΡΙΓΡΑΦΗ
118-11	ΜΕ ΕΝΑ ΜΠΡΑΤΣΟ ΣΤΟ ΠΛΑΙ ΚΑΤΩ
118-12	ΜΕ ΔΥΟ ΜΠΡΑΤΣΑ ΣΤΟ ΠΛΑΙ ΚΑΤΩ

ΣΚΕΤΕΣ ΚΟΛΩΝΕΣ

ΠΕΡΙΓΡΑΦΗ	0,25M	0,50M	0,75M	1,00M	1,50M	2,00M
194 ΠΛΑΣΤΙΚΗ	194-25	194-50	194-75	194-100	-	-
193 ΜΕΤΑΛΛΟΠΛΑΣΤΙΚΗ	193-25	193-50	193-75	193-100	193-150	193-200

ΓΥΑΛΙ / *GLASS*
• ΜΕΛΙ / *AMBER*
• ΑΜΜΟΒΟΛΗ / *SANDBLASTED*

ΧΡΩΜΑΤΑ / *COLOURS*
ΜΑΥΡΟ / *BLACK*
ΜΑΥΡΟ - ΧΡΥΣΟ / BLACK - GOLD
ΜΑΥΡΟ - ΠΡΑΣΙΝΟ / BLACK - GREEN
ΜΑΥΡΟ - ΑΣΗΜΙ / BLACK - SILVER
ΜΑΥΡΟ - ΧΑΛΚΟΣ / BLACK - COPPER
ΜΑΥΡΟ - ΣΚΟΥΡΙΑ / BLACK - RUST

IP 43 CE E 27 11 Watt

ΑΠΛΙΚΑ 108
ΜΑΥΡΟ/BLACK

ΑΠΛΙΚΑ 108-1
ΜΑΥΡΟ/BLACK

ΑΠΛΙΚΑ 109
ΜΑΥΡΟ/BLACK

ΑΠΛΙΚΑ 109
ΛΕΥΚΟ/WHITE

ΓΥΑΛΙ / *GLASS*
- ΔΙΑΦΑΝΟ / *TRANSPARENT*
- ΑΜΜΟΒΟΛΗ / *SANDBLASTED*

ΧΡΩΜΑΤΑ / *COLOURS*
ΜΑΥΡΟ / *BLACK*
ΛΕΥΚΟ / *WHITE*
ΓΚΡΙ / *GREY*
ΜΑΥΡΟ - ΧΡΥΣΟ / BLACK - GOLD
ΜΑΥΡΟ - ΠΡΑΣΙΝΟ / BLACK - GREEN
ΜΑΥΡΟ - ΑΣΗΜΙ / BLACK - SILVER
ΜΑΥΡΟ - ΧΑΛΚΟΣ / BLACK - COPPER
ΜΑΥΡΟ - ΣΚΟΥΡΙΑ / BLACK - RUST
ΛΕΥΚΟ - ΧΡΥΣΟ / WHITE - GOLD

IP 43 CE E14 11 Watt

ΑΠΛΙΚΑ 125Κ
ΜΑΥΡΟ/BLACK

ΑΠΛΙΚΑ 133Κ
ΜΑΥΡΟ/BLACK

ΑΠΛΙΚΑ 133Κ
ΛΕΥΚΟ/WHITE

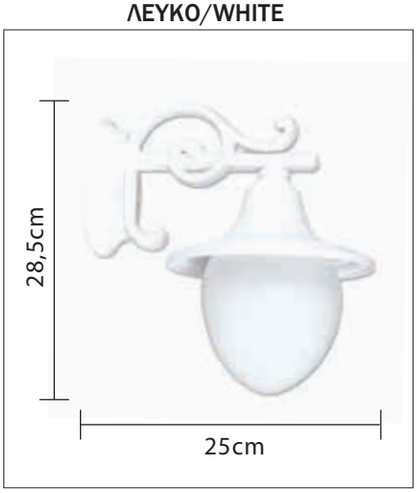

ΚΡΕΜΑΣΤΟ ΜΟΝΟΦΩΤΟ 1254
ΜΑΥΡΟ/BLACK

ΚΡΕΜΑΣΤΟ ΜΟΝΟΦΩΤΟ 1334
ΜΑΥΡΟ/BLACK

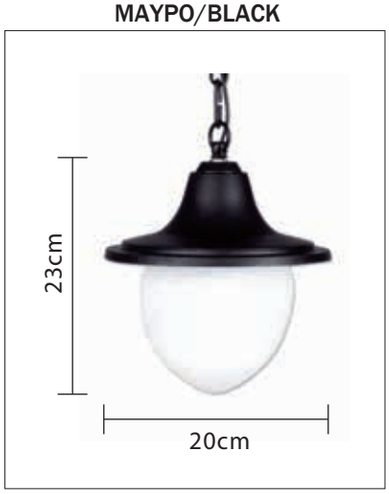

ΚΡΕΜΑΣΤΟ ΜΟΝΟΦΩΤΟ 1334
ΛΕΥΚΟ/WHITE

ΧΡΩΜΑΤΑ / *COLOURS*
ΜΑΥΡΟ / *BLACK*
ΛΕΥΚΟ / *WHITE*
ΓΚΡΙ / *GREY*
ΜΑΥΡΟ - ΧΡΥΣΟ / BLACK - GOLD
ΜΑΥΡΟ - ΠΡΑΣΙΝΟ / BLACK - GREEN
ΜΑΥΡΟ - ΑΣΗΜΙ / BLACK - SILVER
ΜΑΥΡΟ - ΧΑΛΚΟΣ / BLACK - COPPER
ΜΑΥΡΟ - ΣΚΟΥΡΙΑ / BLACK - RUST
ΛΕΥΚΟ - ΧΡΥΣΟ / WHITE - GOLD

ΓΥΑΛΙ / *GLASS*
• ΛΕΥΚΟ / *WHITE*

• Η ΑΛΥΣΙΔΑ ΤΩΝ ΚΡΕΜΑΣΤΩΝ ΦΩΤΙΣΤΙΚΩΝ ΔΙΑΤΙΘΕΤΑΙ ΣΕ ΜΗΚΟΣ 50cm. ΚΑΤΟΠΙΝ ΠΑΡΑΓΓΕΛΙΑΣ ΜΠΟΡΟΥΝ ΝΑ ΠΑΡΑΧΘΟΥΝ ΣΕ ΟΠΟΙΟΔΗΠΟΤΕ ΜΗΚΟΣ ΜΕ ΑΝΑΛΟΓΗ ΧΡΕΩΣΗ ΑΝΑ ΠΕΡΙΠΤΩΣΗ.

IP 43 CE E 27 11 Watt

ΑΠΛΙΚΑ 191
ΜΑΥΡΟ/BLACK

ΑΠΛΙΚΑ 191
ΛΕΥΚΟ/WHITE

ΑΠΛΙΚΑ 191
ΓΚΡΙ/GREY

ΑΠΛΙΚΑ 191
ΜΠΛΕ/BLUE

ΑΠΛΙΚΑ 198
ΜΑΥΡΟ/BLACK

ΑΠΛΙΚΑ 199
ΜΑΥΡΟ/BLACK

ΑΠΛΙΚΑ 199
ΛΕΥΚΟ/WHITE

ΚΟΛΩΝΑΤΟ 197 - 335
ΜΑΥΡΟ/BLACK

ΚΟΛΩΝΑΤΟ 197 - 335
ΛΕΥΚΟ/WHITE

ΓΥΑΛΙ / *GLASS*
- ΔΙΑΦΑΝΟ / *TRANSPARENT*
- ΑΜΜΟΒΟΛΗ / *SANDBLASTED*

ΧΡΩΜΑΤΑ / *COLOURS*
ΜΑΥΡΟ / *BLACK*
ΛΕΥΚΟ / *WHITE*
ΓΚΡΙ / *GREY*
ΜΑΥΡΟ - ΧΡΥΣΟ / BLACK - GOLD
ΜΑΥΡΟ - ΠΡΑΣΙΝΟ / BLACK - GREEN
ΜΑΥΡΟ - ΑΣΗΜΙ / BLACK - SILVER
ΜΑΥΡΟ - ΧΑΛΚΟΣ / BLACK - COPPER
ΜΑΥΡΟ - ΣΚΟΥΡΙΑ / BLACK - RUST
ΛΕΥΚΟ - ΧΡΥΣΟ / WHITE - GOLD

IP 43 CE E 27 11 Watt

ΚΕΦΑΛΗ 198-21
ΜΑΥΡΟ/BLACK

ΦΑΝΑΡΙ 1986
ΜΑΥΡΟ/BLACK

ΚΕΦΑΛΗ 198-22
ΜΑΥΡΟ/BLACK

ΚΕΦΑΛΕΣ 198

ΚΩΔΙΚΟΣ	ΠΕΡΙΓΡΑΦΗ
1986	ΣΥΣΤΟΛΙΚΟ ΜΕ ΦΑΝΑΡΙ 198
198-21	ΜΕ ΕΝΑ ΜΠΡΑΤΣΟ ΣΤΟ ΠΛΑΙ ΑΝΩ
198-22	ΜΕ ΔΥΟ ΜΠΡΑΤΣΑ ΣΤΟ ΠΛΑΙ ΑΝΩ

ΣΚΕΤΕΣ ΚΟΛΩΝΕΣ

ΠΕΡΙΓΡΑΦΗ	0,25M	0,50M	0,75M	1,00M	1,50M	2,00M
194 ΠΛΑΣΤΙΚΗ	194-25	194-50	194-75	194-100	-	-
193 ΜΕΤΑΛΛΟΠΛΑΣΤΙΚΗ	193-25	193-50	193-75	193-100	193-150	193-200

ΚΟΛΩΝΑΤΟ 197-38
ΜΑΥΡΟ/BLACK

ΣΤΡΟΓΓΥΛΕΣ ΚΕΦΑΛΕΣ 1981

ΚΩΔΙΚΟΣ	ΠΕΡΙΓΡΑΦΗ
1981-21	ΜΕ ΕΝΑ ΜΠΡΑΤΣΟ ΣΤΟ ΠΛΑΙ ΑΝΩ
1981-22	ΜΕ ΔΥΟ ΜΠΡΑΤΣΑ ΣΤΟ ΠΛΑΙ ΑΝΩ
1981-23	ΜΕ ΤΡΙΑ ΜΠΡΑΤΣΑ ΣΤΟ ΠΛΑΙ ΑΝΩ

ΓΥΑΛΙ / *GLASS*
- ΔΙΑΦΑΝΟ / *TRANSPARENT*
- ΑΜΜΟΒΟΛΗ / *SANDBLASTED*

ΧΡΩΜΑΤΑ / *COLOURS*
ΜΑΥΡΟ / *BLACK*
ΜΑΥΡΟ - ΧΡΥΣΟ / BLACK - GOLD
ΜΑΥΡΟ - ΠΡΑΣΙΝΟ / BLACK - GREEN
ΜΑΥΡΟ - ΑΣΗΜΙ / BLACK - SILVER
ΜΑΥΡΟ - ΧΑΛΚΟΣ / BLACK - COPPER
ΜΑΥΡΟ - ΣΚΟΥΡΙΑ / BLACK - RUST

ΦΩΤΙΣΤΙΚΟ ΟΡΟΦΗΣ
805Μ-18215Λ
ΜΕ ΜΠΑΛΑ Φ15 ΛΕΥΚΗ
ΜΑΥΡΟ/BLACK

ΦΩΤΙΣΤΙΚΟ ΟΡΟΦΗΣ
805Μ-2320Λ
ΜΕ ΜΠΑΛΑ Φ20 ΛΕΥΚΗ
ΜΑΥΡΟ/BLACK

ΚΑΡΦΙ 804Μ-45515Λ ΜΕ ΜΠΑΛΑ Φ15 ΛΕΥΚΗ
ΜΑΥΡΟ/BLACK

ΚΑΡΦΙ 804Μ-5020Φ ΜΕ ΜΠΑΛΑ Φ20 ΦΙΜΕ
ΜΑΥΡΟ/BLACK

ΜΠΑΛΑ Φ15 ΛΕΥΚΗ ΒΙΔΩΤΗ
194-1515ΛΒΙΔΓ ΜΕ ΓΡΙΦΑ

ΜΠΑΛΕΣ ΑΚΡΥΛΙΚΕΣ ΒΙΔΩΤΕΣ
ΜΕ ΓΡΙΦΑ

ΚΩΔΙΚΟΣ	ΔΙΑΜΕΤΡΟΣ	ΙΣΧΥΣ
194-1515ΒΙΔ	Φ150mm	8W E27
194-2020ΒΙΔ	Φ200mm	11W E27

ΜΠΑΛΕΣ ΑΚΡΥΛΙΚΕΣ ΒΙΔΩΤΕΣ
ΧΩΡΙΣ ΓΡΙΦΑ

ΚΩΔΙΚΟΣ	ΔΙΑΣΤΑΣΗ
194Φ15ΒΙΔ	Φ150mm
194Φ20ΒΙΔ	Φ200mm

ΜΠΑΛΑ Φ15 ΦΙΜΕ ΒΙΔΩΤΗ
194Φ15ΦΒΙΔ ΧΩΡΙΣ ΓΡΙΦΑ

ΓΡΙΦΑ ΓΙΑ ΒΙΔΩΤΕΣ ΜΠΑΛΕΣ
Φ15-Φ20 194ΓΦ15-Φ20ΒΙΔ

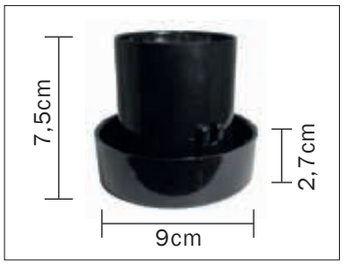

ΜΠΑΛΕΣ ΒΙΔΩΤΕΣ
- ΔΙΑΦΑΝΟ / *TRANSPARENT*
- ΛΕΥΚΟ / *WHITE*
- ΦΙΜΕ / *SMOKED*

ΧΡΩΜΑΤΑ / *COLOURS*
ΜΑΥΡΟ / *BLACK*
ΜΑΥΡΟ - ΧΡΥΣΟ / BLACK - GOLD
ΜΑΥΡΟ - ΠΡΑΣΙΝΟ / BLACK - GREEN
ΜΑΥΡΟ - ΑΣΗΜΙ / BLACK - SILVER
ΜΑΥΡΟ - ΧΑΛΚΟΣ / BLACK - COPPER
ΜΑΥΡΟ - ΣΚΟΥΡΙΑ / BLACK - RUST

ΜΠΑΛΕΣ ΑΚΡΥΛΙΚΕΣ ΒΑΥΟΝΕΤ - ΧΡΩΜΑΤΟΛΟΓΙΟ

ΛΕΥΚΗ/WHITE

ΦΙΜΕ/SMOKED

ΔΙΑΦΑΝΗ/TRANSPARENT

REFLEX

ΜΠΑΛΕΣ ΑΚΡΥΛΙΚΕΣ ΒΑΥΟΝΕΤ ΧΩΡΙΣ ΓΡΙΦΑ

ΚΩΔΙΚΟΣ	ΔΙΑΣΤΑΣΗ
194Φ20	Φ200mm
194Φ25	Φ250mm
194Φ30	Φ300mm
194Φ40	Φ400mm

ΜΠΑΛΕΣ ΑΚΡΥΛΙΚΕΣ ΒΑΥΟΝΕΤ ΜΕ ΓΡΙΦΑ

ΚΩΔΙΚΟΣ	ΔΙΑΣΤΑΣΗ	ΙΣΧΥΣ
194-2020	Φ200mm	11W E27
194-2525	Φ250mm	20W E27
194-3030	Φ300mm	21W E27
194-4040	Φ400mm	27W E27

ΜΠΑΛΑ Φ25 REFLEX ΒΑΥΟΝΕΤ 194-2525RΓ ΜΕ ΓΡΙΦΑ

ΜΠΑΛΑ Φ20 ΛΕΥΚΗ ΒΑΥΟΝΕΤ 194-2020ΛΓ ΜΕ ΓΡΙΦΑ

ΜΠΑΛΑ Φ25 ΦΙΜΕ ΒΑΥΟΝΕΤ 194-2525ΦΓ ΜΕ ΓΡΙΦΑ

ΓΡΙΦΑ ΓΙΑ ΒΑΥΟΝΕΤ ΜΠΑΛΑ Φ25 194ΓΦ25

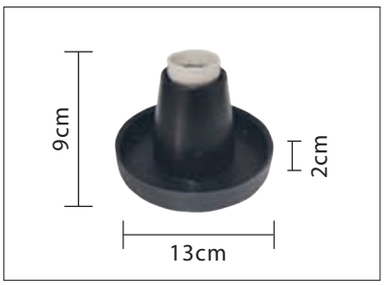

ΓΡΙΦΑ ΓΙΑ ΒΑΥΟΝΕΤ ΜΠΑΛΕΣ

ΚΩΔΙΚΟΣ	ΓΙΑ ΜΠΑΛΑ	ΔΙΑΜΕΤΡΟΣ	ΥΨΟΣ
194Γ Φ20	Φ200mm	11cm	6,5cm
194Γ Φ25	Φ250mm	13cm	6,5cm
194Γ Φ30	Φ300mm	15cm	6,5cm
194Γ Φ40	Φ400mm	19cm	6,5cm

ΜΠΑΛΕΣ ΒΑΥΟΝΕΤ

- ΔΙΑΦΑΝΟ / *TRANSPARENT*
- ΛΕΥΚΟ / *WHITE*
- ΦΙΜΕ / *SMOKED*
- *REFLEX*

ΧΡΩΜΑΤΑ / *COLOURS*
ΜΑΥΡΟ / *BLACK*
ΜΑΥΡΟ - ΧΡΥΣΟ / BLACK - GOLD
ΜΑΥΡΟ - ΠΡΑΣΙΝΟ / BLACK - GREEN
ΜΑΥΡΟ - ΑΣΗΜΙ / BLACK - SILVER
ΜΑΥΡΟ - ΧΑΛΚΟΣ / BLACK - COPPER
ΜΑΥΡΟ - ΣΚΟΥΡΙΑ / BLACK - RUST

- ΟΙ ΜΠΑΛΕΣ Φ20 ΔΕΝ ΔΙΑΤΙΘΕΝΤΑΙ ΣΕ REFLEX

IP 43 CE E 27 11 Watt

ΑΠΛΙΚΑ 194Α-20
ΜΕ ΜΠΑΛΑ ΦΙΜΕ Φ20 ΜΑΥΡΟ/BLACK

ΑΠΛΙΚΑ 194Κ-25
ΜΕ ΜΠΑΛΑ ΛΕΥΚΗ Φ25 ΜΑΥΡΟ/BLACK

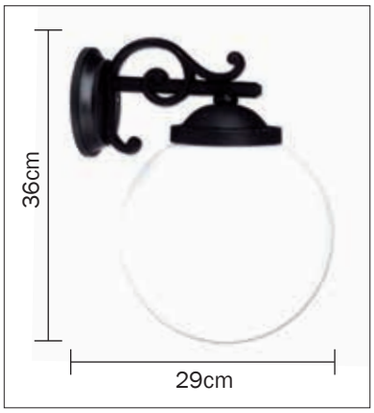

ΑΠΛΙΚΕΣ ΜΕ ΜΠΑΛΑ

ΚΩΔΙΚΟΣ	ΔΙΑΣΤΑΣΗ
194-20	Φ200mm
194-25	Φ250mm

ΚΡΕΜΑΣΤΟ ΜΟΝΟΦΩΤΟ 1944-30
ΜΕ ΜΠΑΛΑ ΛΕΥΚΗ Φ30 ΜΑΥΡΟ/BLACK

ΚΡΕΜΑΣΤΑ ΜΕ ΜΠΑΛΑ

ΚΩΔΙΚΟΣ	ΔΙΑΣΤΑΣΗ
1944-20	Φ200mm
1944-25	Φ250mm
1944-30	Φ300mm
1944-40	Φ400mm

ΚΡΕΜΑΣΤΟ ΜΟΝΟΦΩΤΟ 1947-30
ΜΕ ΚΑΛΩΔΙΟ - ΣΧΟΙΝΙ
ΜΕ ΜΠΑΛΑ ΔΙΑΦΑΝΗ Φ30
ΜΑΥΡΟ/BLACK

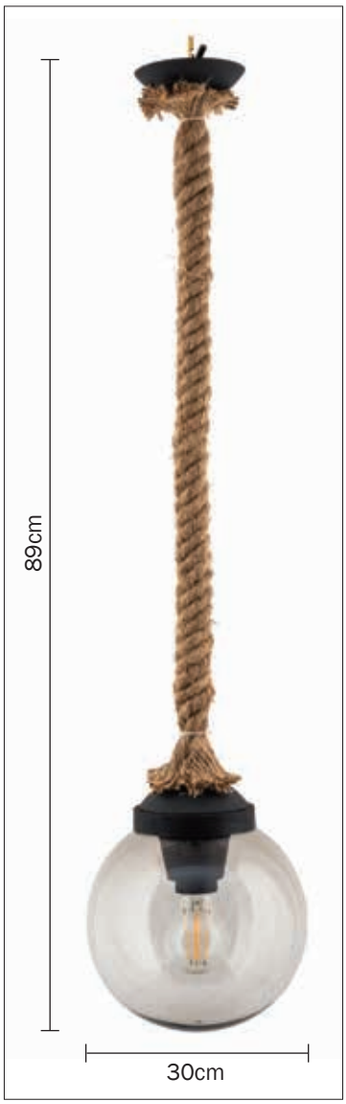

ΚΡΕΜΑΣΤΑ ΜΕ ΜΠΑΛΑ

ΚΩΔΙΚΟΣ	ΔΙΑΣΤΑΣΗ
1947-20	Φ200mm
1947-25	Φ250mm
1947-30	Φ300mm
1947-40	Φ400mm

ΜΠΑΛΕΣ BAYONET
- ΔΙΑΦΑΝΟ / *TRANSPARENT*
- ΛΕΥΚΟ / *WHITE*
- ΦΙΜΕ / *SMOKED*
- *REFLEX*

ΧΡΩΜΑΤΑ / *COLOURS*
ΜΑΥΡΟ / *BLACK*
ΜΑΥΡΟ - ΧΡΥΣΟ / BLACK - GOLD
ΜΑΥΡΟ - ΠΡΑΣΙΝΟ / BLACK - GREEN
ΜΑΥΡΟ - ΑΣΗΜΙ / BLACK - SILVER
ΜΑΥΡΟ - ΧΑΛΚΟΣ / BLACK - COPPER
ΜΑΥΡΟ - ΣΚΟΥΡΙΑ / BLACK - RUST

- ΟΙ ΜΠΑΛΕΣ Φ20 ΔΕΝ ΔΙΑΤΙΘΕΝΤΑΙ ΣΕ REFLEX
- Η ΑΛΥΣΙΔΑ ΚΑΙ ΤΟ ΚΑΛΩΔΙΟ - ΣΧΟΙΝΙ ΤΩΝ ΚΡΕΜΑΣΤΩΝ ΦΩΤΙΣΤΙΚΩΝ ΔΙΑΤΙΘΕΝΤΑΙ ΣΕ ΜΗΚΟΣ 50cm. ΚΑΤΟΠΙΝ ΠΑΡΑΓΓΕΛΙΑΣ ΜΠΟΡΟΥΝ ΝΑ ΠΑΡΑΧΘΟΥΝ ΣΕ ΟΠΟΙΟΔΗΠΟΤΕ ΜΗΚΟΣ ΜΕ ΑΝΑΛΟΓΗ ΧΡΕΩΣΗ ΑΝΑ ΠΕΡΙΠΤΩΣΗ.

IP 43 CE E 27 11 Watt

ΚΟΛΩΝΑΤΟ 194-2620
ΜΕ ΜΠΑΛΑ ΛΕΥΚΗ Φ20
ΜΑΥΡΟ/BLACK

ΚΩΔΙΚΟΣ	ΠΕΡΙΓΡΑΦΗ
194-2620	ΜΕ ΜΠΑΛΑ Φ200mm 26CM
194-3225	ΜΕ ΜΠΑΛΑ Φ250mm 32CM
194-3730	ΜΕ ΜΠΑΛΑ Φ300mm 37CM

ΚΟΛΩΝΑΤΟ 194-3525
ΜΕ ΜΠΑΛΑ ΔΙΑΦΑΝΗ Φ25
ΜΑΥΡΟ/BLACK

ΚΟΛΩΝΑΤΟ 194-3525
ΜΕ ΜΠΑΛΑ ΛΕΥΚΗ Φ25
ΜΑΥΡΟ/BLACK

ΚΩΔΙΚΟΣ	ΠΕΡΙΓΡΑΦΗ
194-3020	ΜΕ ΜΠΑΛΑ Φ200mm 30CM
194-3525	ΜΕ ΜΠΑΛΑ Φ250mm 35CM
194-4030	ΜΕ ΜΠΑΛΑ Φ300mm 40CM

ΚΟΛΩΝΑΤΟ 194-4325
ΜΕ ΜΠΑΛΑ ΛΕΥΚΗ Φ25
ΜΑΥΡΟ/BLACK

ΚΩΔΙΚΟΣ	ΠΕΡΙΓΡΑΦΗ
194-3820	ΜΕ ΜΠΑΛΑ Φ200mm 38CM
194-4325	ΜΕ ΜΠΑΛΑ Φ250mm 43CM
194-4830	ΜΕ ΜΠΑΛΑ Φ300mm 48CM

ΚΟΛΩΝΑΤΟ 194-4725
ΜΕ ΜΠΑΛΑ ΛΕΥΚΗ Φ20
ΜΑΥΡΟ/BLACK

ΚΟΛΩΝΑΤΟ 802-3820
ΜΕ ΜΠΑΛΑ ΛΕΥΚΗ Φ20
ΜΑΥΡΟ/BLACK

ΚΟΛΩΝΑΤΟ 803-4425
ΜΕ ΜΠΑΛΑ ΛΕΥΚΗ Φ25
ΜΑΥΡΟ/BLACK

ΧΡΩΜΑΤΑ / *COLOURS*
ΜΑΥΡΟ / *BLACK*
ΜΑΥΡΟ - ΧΡΥΣΟ / BLACK - GOLD
ΜΑΥΡΟ - ΠΡΑΣΙΝΟ / BLACK - GREEN
ΜΑΥΡΟ - ΑΣΗΜΙ / BLACK - SILVER
ΜΑΥΡΟ - ΧΑΛΚΟΣ / BLACK - COPPER
ΜΑΥΡΟ - ΣΚΟΥΡΙΑ / BLACK - RUST

ΜΠΑΛΕΣ ΒΑΥΟΝΕΤ
- ΔΙΑΦΑΝΟ / *TRANSPARENT*
- ΛΕΥΚΟ / *WHITE*
- ΦΙΜΕ / *SMOKED*
- *REFLEX*

- ΟΙ ΜΠΑΛΕΣ Φ20 ΔΕΝ ΔΙΑΤΙΘΕΝΤΑΙ ΣΕ REFLEX

IP 43 CE E 27 11 Watt

ΜΠΑΛΕΣ ΑΚΡΥΛΙΚΕΣ BAYONET ΜΕ ΓΡΙΦΑ

ΚΩΔΙΚΟΣ	ΔΙΑΣΤΑΣΗ	ΙΣΧΥΣ
194-2020	Φ200mm	11W E27
194-2525	Φ250mm	20W E27
194-3030	Φ300mm	21W E27
194-4040	Φ400mm	27W E27

ΜΠΑΛΑ Φ25 ΛΕΥΚΗ BAYONET 194-2525 ΜΕ ΓΡΙΦΑ

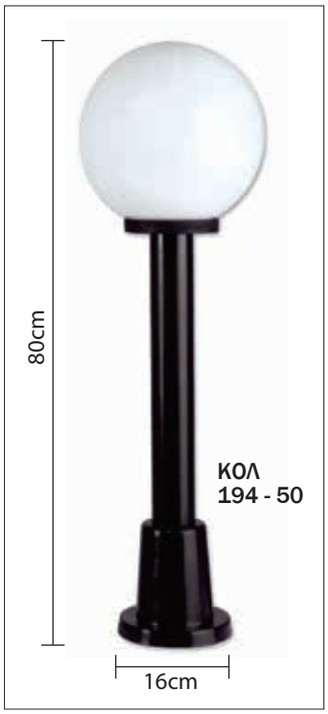

ΜΠΑΛΑ Φ25 REFLEX BAYONET 194-2525 ΜΕ ΓΡΙΦΑ

ΜΠΑΛΑ Φ25 ΦΙΜΕ BAYONET 194-2525 ΜΕ ΓΡΙΦΑ

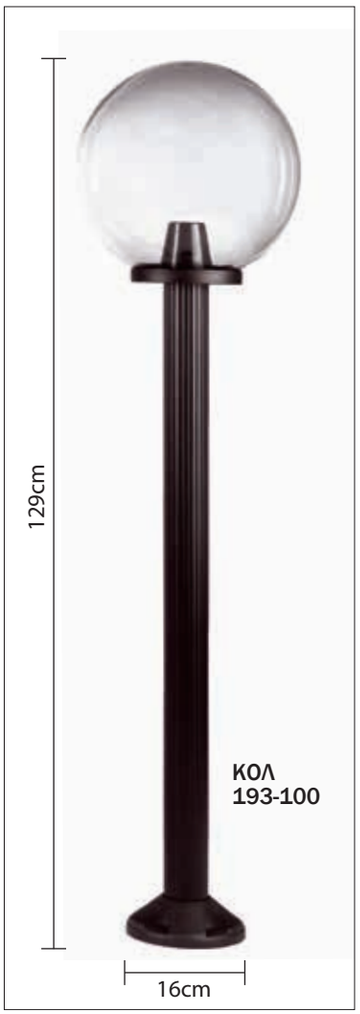

ΣΚΕΤΕΣ ΚΟΛΩΝΕΣ

ΠΕΡΙΓΡΑΦΗ	0,25M	0,50M	0,75M	1,00M	1,50M	2,00M
194 ΠΛΑΣΤΙΚΗ	194-25	194-50	194-75	194-100	-	-
193 ΜΕΤΑΛΛΟΠΛΑΣΤΙΚΗ	193-25	193-50	193-75	193-100	193-150	193-200

ΜΠΑΛΕΣ BAYONET
- ΔΙΑΦΑΝΟ / *TRANSPARENT*
- ΛΕΥΚΟ / *WHITE*
- ΦΙΜΕ / *SMOKED*
- *REFLEX*

- ΟΙ ΜΠΑΛΕΣ Φ20 ΔΕΝ ΔΙΑΤΙΘΕΝΤΑΙ ΣΕ REFLEX

ΧΡΩΜΑΤΑ / *COLOURS*
ΜΑΥΡΟ / *BLACK*
ΜΑΥΡΟ - ΧΡΥΣΟ / BLACK - GOLD
ΜΑΥΡΟ - ΠΡΑΣΙΝΟ / BLACK - GREEN
ΜΑΥΡΟ - ΑΣΗΜΙ / BLACK - SILVER
ΜΑΥΡΟ - ΧΑΛΚΟΣ / BLACK - COPPER
ΜΑΥΡΟ - ΣΚΟΥΡΙΑ / BLACK - RUST

IP 43 CE E 27 11 Watt

ΚΕΦΑΛΕΣ 194

ΠΕΡΙΓΡΑΦΗ	Φ200mm	Φ250mm	Φ300mm	Φ400mm
ΠΑΝΩ ΣΤΗΝ ΚΟΛΟΝΑ	194-2020	194-2525	194-3030	194-4040
ΜΕ ΕΝΑ ΜΠΡΑΤΣΟ ΣΤΟ ΠΛΑΙ ΑΝΩ	194-2120	194-2125	-	-
ΜΕ ΕΝΑ ΜΠΡΑΤΣΟ ΠΑΝΩ & ΕΝΑ ΚΑΤΩ	194-12220	194-12225	-	-
ΜΕ ΕΝΑ ΜΠΡΑΤΣΟ ΣΤΟ ΠΛΑΙ ΚΑΤΩ	194-1120	194-1125	-	-
ΜΕ ΔΥΟ ΜΠΡΑΤΣΑ ΣΤΟ ΠΛΑΙ ΑΝΩ	194-2220	194-2225	-	-
ΜΕ ΔΥΟ ΜΠΡΑΤΣΑ ΣΤΟ ΠΛΑΙ ΚΑΤΩ	194-1220	194-1225	-	-

ΚΕΦΑΛΗ 194 - 12220
ΜΕ ΜΠΑΛΑ ΔΙΑΦΑΝΗ/ΛΕΥΚΗ Φ20 ΜΑΥΡΟ/BLACK

ΚΕΦΑΛΗ 194 - 1220
ΜΕ ΜΠΑΛΑ ΔΙΑΦΑΝΗ Φ20 ΜΑΥΡΟ/BLACK

ΚΕΦΑΛΗ 194 - 2120
ΜΕ ΜΠΑΛΑ ΛΕΥΚΗ Φ20
ΜΑΥΡΟ/BLACK

ΣΚΕΤΕΣ ΚΟΛΩΝΕΣ

ΠΕΡΙΓΡΑΦΗ	0,25M	0,50M	0,75M	1,00M	1,50M	2,00M
194 ΠΛΑΣΤΙΚΗ	194-25	194-50	194-75	194-100	-	-
193 ΜΕΤΑΛΛΟΠΛΑΣΤΙΚΗ	193-25	193-50	193-75	193-100	193-150	193-200

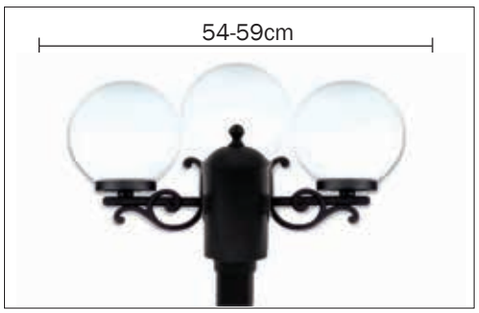

ΣΤΡΟΓΓΥΛΕΣ ΚΕΦΑΛΕΣ 1941

ΠΕΡΙΓΡΑΦΗ	Φ200mm	Φ250mm
ΜΕ ΕΝΑ ΜΠΡΑΤΣΟ ΣΤΟ ΠΛΑΙ ΑΝΩ	1941-2120	1941-2125
ΜΕ ΕΝΑ ΜΠΡΑΤΣΟ ΣΤΟ ΠΛΑΙ ΚΑΤΩ	1941-1120	1941-1125
ΜΕ ΕΝΑ ΜΠΡΑΤΣΟ ΑΝΩ & ΕΝΑ ΚΑΤΩ	1941-12220	1941-12225
ΜΕ ΔΥΟ ΜΠΡΑΤΣΑ ΣΤΟ ΠΛΑΙ ΑΝΩ	1941-2220	1941-2225
ΜΕ ΔΥΟ ΜΠΡΑΤΣΑ ΣΤΟ ΠΛΑΙ ΚΑΤΩ	1941-1220	1941-1225
ΜΕ ΤΡΙΑ ΜΠΡΑΤΣΑ ΣΤΟ ΠΛΑΙ ΑΝΩ	1941-2320	1941-2325
ΜΕ ΤΡΙΑ ΜΠΡΑΤΣΑ ΣΤΟ ΠΛΑΙ ΚΑΤΩ	1941-1320	1941-1325

ΧΡΩΜΑΤΑ / *COLOURS*

- ΜΑΥΡΟ / *BLACK*
- *ΜΑΥΡΟ - ΧΡΥΣΟ / BLACK - GOLD*
- *ΜΑΥΡΟ - ΠΡΑΣΙΝΟ / BLACK - GREEN*
- *ΜΑΥΡΟ - ΑΣΗΜΙ / BLACK - SILVER*
- *ΜΑΥΡΟ - ΧΑΛΚΟΣ / BLACK - COPPER*
- *ΜΑΥΡΟ - ΣΚΟΥΡΙΑ / BLACK - RUST*

ΜΠΑΛΕΣ ΒΑΥΟΝΕΤ

- ΔΙΑΦΑΝΟ / *TRANSPARENT*
- ΛΕΥΚΟ / *WHITE*
- ΦΙΜΕ / *SMOKED*
- *REFLEX*

- ΟΙ ΜΠΑΛΕΣ Φ20 ΔΕΝ ΔΙΑΤΙΘΕΝΤΑΙ ΣΕ REFLEX

IP 43 CE E 27 11 Watt

ΑΠΛΙΚΑ 196Α-20
ΜΕ ΜΠΑΛΑ ΛΕΥΚΗ Φ20 ΜΑΥΡΟ/BLACK

ΑΠΛΙΚΑ 196Α-20
ΜΕ ΜΠΑΛΑ ΦΙΜΕ Φ20 ΜΑΥΡΟ/BLACK

ΑΠΛΙΚΑ 196-4620 ΜΠΑΛΑ ΛΕΥΚΗ
ΜΑΥΡΟ/BLACK

ΚΡΕΜΑΣΤΟ ΜΟΝΟΦΩΤΟ 1964
ΜΕ ΜΠΑΛΑ ΛΕΥΚΗ Φ20
ΜΑΥΡΟ/BLACK

ΚΡΕΜΑΣΤΟ ΜΟΝΟΦΩΤΟ 1967
ΜΕ ΚΑΛΩΔΙΟ - ΣΧΟΙΝΙ
ΜΕ ΜΠΑΛΑ ΛΕΥΚΗ Φ20
ΜΑΥΡΟ/BLACK

ΚΟΛΩΝΑΤΟ 196-3020
ΜΕ ΜΠΑΛΑ ΦΙΜΕ Φ20
ΜΑΥΡΟ/BLACK

ΜΠΑΛΕΣ ΒΑΥΟΝΕΤ
- ΔΙΑΦΑΝΟ / *TRANSPARENT*
- ΛΕΥΚΟ / *WHITE*
- ΦΙΜΕ / *SMOKED*
- *REFLEX*

	ΧΡΩΜΑΤΑ / *COLOURS*
	ΜΑΥΡΟ / *BLACK*
	ΛΕΥΚΟ / *WHITE*
	ΓΚΡΙ / *GREY*
	ΜΑΥΡΟ - ΧΡΥΣΟ / BLACK - GOLD
	ΜΑΥΡΟ - ΠΡΑΣΙΝΟ / BLACK - GREEN
	ΜΑΥΡΟ - ΑΣΗΜΙ / BLACK - SILVER
	ΜΑΥΡΟ - ΧΑΛΚΟΣ / BLACK - COPPER
	ΜΑΥΡΟ - ΣΚΟΥΡΙΑ / BLACK - RUST
	ΛΕΥΚΟ - ΧΡΥΣΟ / WHITE - GOLD

- ΟΙ ΜΠΑΛΕΣ Φ20 ΔΕΝ ΔΙΑΤΙΘΕΝΤΑΙ ΣΕ REFLEX
- Η ΑΛΥΣΙΔΑ ΚΑΙ ΤΟ ΚΑΛΩΔΙΟ - ΣΧΟΙΝΙ ΤΩΝ ΚΡΕΜΑΣΤΩΝ ΦΩΤΙΣΤΙΚΩΝ ΔΙΑΤΙΘΕΝΤΑΙ ΣΕ ΜΗΚΟΣ 50cm. ΚΑΤΟΠΙΝ ΠΑΡΑΓΓΕΛΙΑΣ ΜΠΟΡΟΥΝ ΝΑ ΠΑΡΑΧΘΟΥΝ ΣΕ ΟΠΟΙΟΔΗΠΟΤΕ ΜΗΚΟΣ ΜΕ ΑΝΑΛΟΓΗ ΧΡΕΩΣΗ ΑΝΑ ΠΕΡΙΠΤΩΣΗ.

IP 43 CE E 27 11 Watt

ΚΕΦΑΛΕΣ 196

ΚΩΔΙΚΟΣ	ΠΕΡΙΓΡΑΦΗ
1966-20	ΣΥΣΤΟΛΙΚΟ ΜΕ ΜΠΑΛΑ Φ200mm
196-2120	ΜΕ ΕΝΑ ΜΠΡΑΤΣΟ ΣΤΟ ΠΛΑΙ ΑΝΩ
196-2220	ΜΕ ΔΥΟ ΜΠΡΑΤΣΑ ΣΤΟ ΠΛΑΙ ΑΝΩ

ΚΕΦΑΛΗ 196-2120
ΜΕ ΜΠΑΛΑ ΔΙΑΦΑΝΗ Φ20
ΜΑΥΡΟ/BLACK

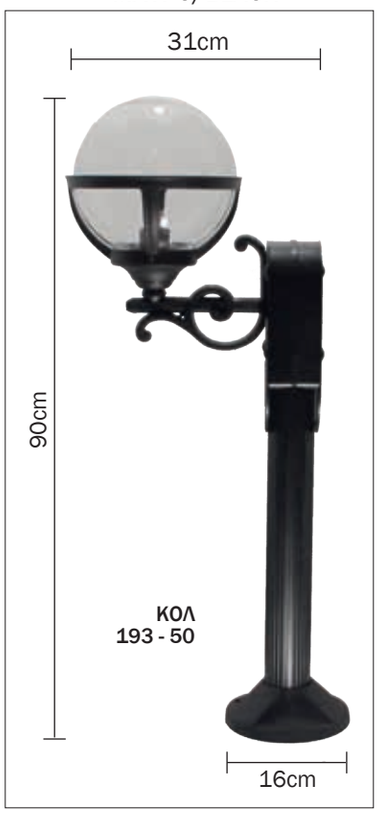

ΚΕΦΑΛΗ 196-2220
ΜΕ ΜΠΑΛΑ ΛΕΥΚΗ Φ20 ΜΑΥΡΟ/BLACK

ΦΑΝΑΡΙ 1966-20
ΜΕ ΜΠΑΛΑ ΛΕΥΚΗ Φ20
ΜΑΥΡΟ/BLACK

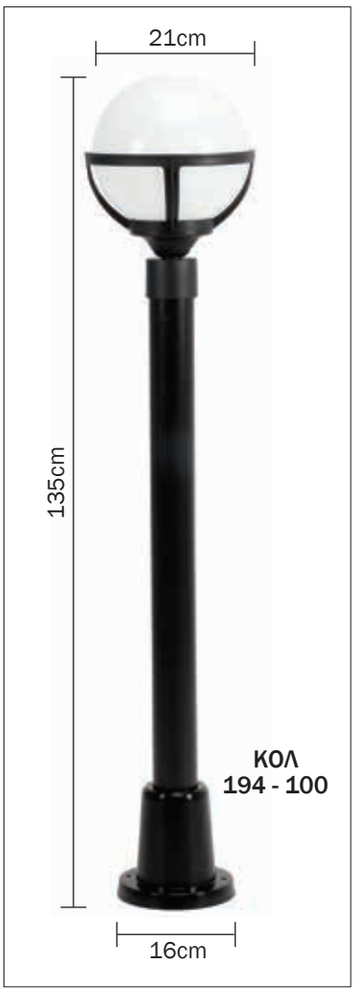

ΣΚΕΤΕΣ ΚΟΛΩΝΕΣ

ΠΕΡΙΓΡΑΦΗ	0,25Μ	0,50Μ	0,75Μ	1,00Μ	1,50Μ	2,00Μ
194 ΠΛΑΣΤΙΚΗ	194-25	194-50	194-75	194-100	-	-
193 ΜΕΤΑΛΛΟΠΛΑΣΤΙΚΗ	193-25	193-50	193-75	193-100	193-150	193-200

ΣΤΡΟΓΓΥΛΕΣ ΚΕΦΑΛΕΣ 1961

ΚΩΔΙΚΟΣ	ΠΕΡΙΓΡΑΦΗ
1961-2120	ΜΕ ΕΝΑ ΜΠΡΑΤΣΟ ΣΤΟ ΠΛΑΙ ΑΝΩ
1961-2220	ΜΕ ΔΥΟ ΜΠΡΑΤΣΑ ΣΤΟ ΠΛΑΙ ΑΝΩ
1961-2320	ΜΕ ΤΡΙΑ ΜΠΡΑΤΣΑ ΣΤΟ ΠΛΑΙ ΑΝΩ

ΧΡΩΜΑΤΑ / *COLOURS*

- ΜΑΥΡΟ / *BLACK*
- *ΜΑΥΡΟ - ΧΡΥΣΟ / BLACK - GOLD*
- *ΜΑΥΡΟ - ΠΡΑΣΙΝΟ / BLACK - GREEN*
- *ΜΑΥΡΟ - ΑΣΗΜΙ / BLACK - SILVER*
- *ΜΑΥΡΟ - ΧΑΛΚΟΣ / BLACK - COPPER*
- *ΜΑΥΡΟ - ΣΚΟΥΡΙΑ / BLACK - RUST*

ΜΠΑΛΕΣ ΒΑΥΟΝΕΤ

- ΔΙΑΦΑΝΟ / *TRANSPARENT*
- ΛΕΥΚΟ / *WHITE*
- ΦΙΜΕ / *SMOKED*
- *REFLEX*

- ΟΙ ΜΠΑΛΕΣ Φ20 ΔΕΝ ΔΙΑΤΙΘΕΝΤΑΙ ΣΕ REFLEX

ΦΑΝΑΡΙ 1816
∅80 - 11W - IP65

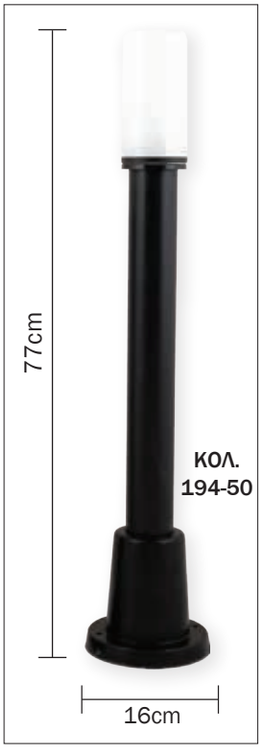

ΦΑΝΑΡΙ 1816
∅80 - 11W - IP65

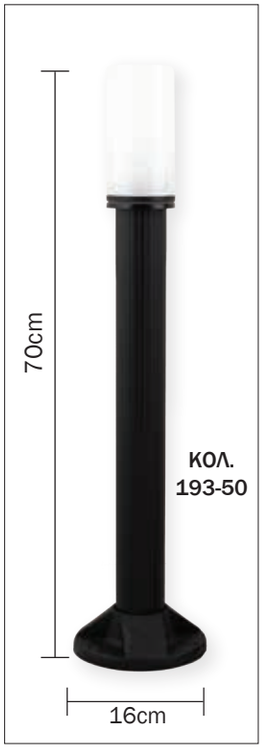

ΣΚΕΤΕΣ ΚΟΛΩΝΕΣ
193-194

ΚΟΛΩΝΑ 193

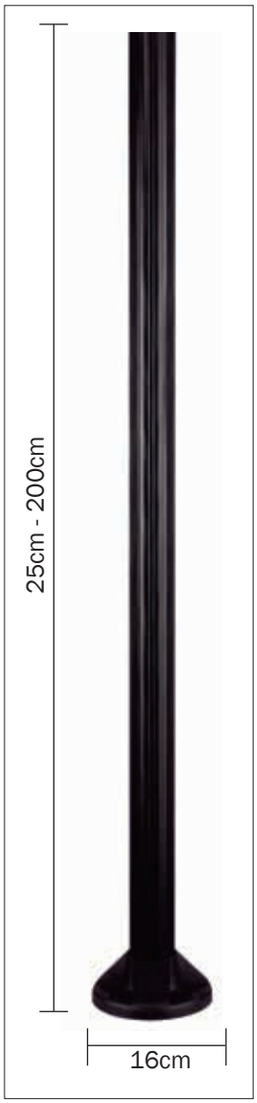

ΚΟΛΩΝΑ 194

ΒΑΣΗ ΚΟΛΩΝΑΣ 194-15

ΚΟΛΩΝΑΚΙ 194-25

ΣΚΕΤΕΣ ΚΟΛΩΝΕΣ

ΠΕΡΙΓΡΑΦΗ	0,25M	0,50M	0,75M	1,00M	1,50M	2,00M
194 ΠΛΑΣΤΙΚΗ	194-25	194-50	194-75	194-100	-	-
193 ΜΕΤΑΛΛΟΠΛΑΣΤΙΚΗ	193-25	193-50	193-75	193-100	193-150	193-200

ΧΡΩΜΑΤΑ / *COLOURS*
ΜΑΥΡΟ / *BLACK*
ΜΑΥΡΟ - ΧΡΥΣΟ / BLACK - GOLD
ΜΑΥΡΟ - ΠΡΑΣΙΝΟ / BLACK - GREEN
ΜΑΥΡΟ - ΑΣΗΜΙ / BLACK - SILVER
ΜΑΥΡΟ - ΧΑΛΚΟΣ / BLACK - COPPER
ΜΑΥΡΟ - ΣΚΟΥΡΙΑ / BLACK - RUST

IP 43 CE E 27 11 Watt

ΠΛΑΦΟΝΙΕΡΑ 195
ΜΑΥΡΟ/BLACK

ΠΛΑΦΟΝΙΕΡΑ 195
ΛΕΥΚΟ/WHITE

ΠΛΑΦΟΝΙΕΡΑ 195
ΜΑΥΡΟ ΠΡΑΣΙΝΟ/BLACK GREEN

ΠΛΑΦΟΝΙΕΡΑ 195
ΜΠΡΟΝΖΕ/BRONZE

ΠΛΑΦΟΝΙΕΡΑ 200
ΜΑΥΡΟ/BLACK

ΠΛΑΦΟΝΙΕΡΑ 200
ΛΕΥΚΟ/WHITE

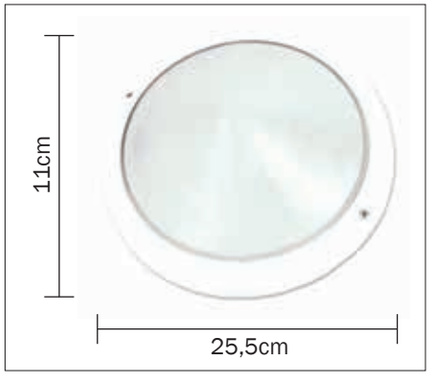

ΠΛΑΦΟΝΙΕΡΑ 201
ΛΕΥΚΟ/WHITE

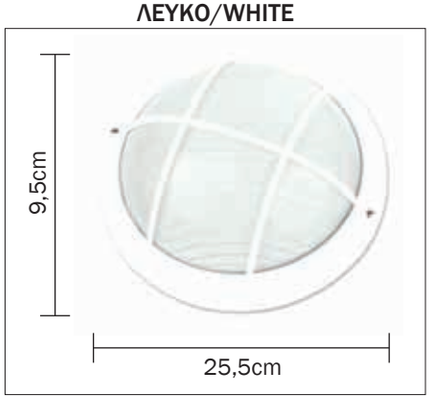

ΧΡΩΜΑΤΑ / *COLOURS*
ΜΑΥΡΟ / *BLACK*
ΛΕΥΚΟ / *WHITE*
ΓΚΡΙ / *GREY*
ΜΑΥΡΟ - ΧΡΥΣΟ / BLACK - GOLD
ΜΑΥΡΟ - ΠΡΑΣΙΝΟ / BLACK - GREEN
ΜΑΥΡΟ - ΑΣΗΜΙ / BLACK - SILVER
ΜΑΥΡΟ - ΧΑΛΚΟΣ / BLACK - COPPER
ΜΑΥΡΟ - ΣΚΟΥΡΙΑ / BLACK - RUST
ΛΕΥΚΟ - ΧΡΥΣΟ / WHITE - GOLD

ΓΥΑΛΙ / *GLASS*
• ΑΜΜΟΒΟΛΗ / *SANDBLASTED*

IP 43 CE E 27 11 Watt

ΠΛΑΦΟΝΙΕΡΑ 204
ΜΑΥΡΟ/BLACK

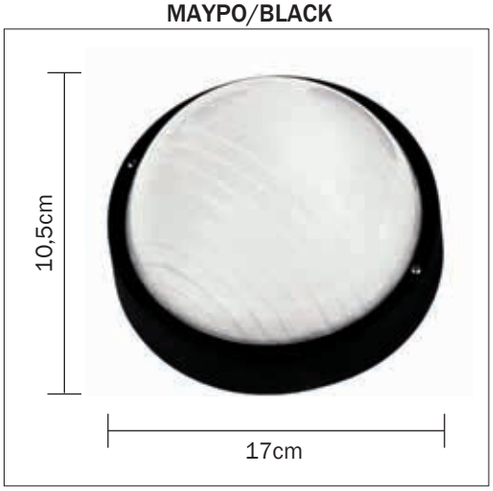

ΠΛΑΦΟΝΙΕΡΑ 210
ΛΕΥΚΟ/WHITE

ΠΛΑΦΟΝΙΕΡΑ 204
ΛΕΥΚΟ/WHITE

ΠΛΑΦΟΝΙΕΡΑ 211
ΛΕΥΚΟ/WHITE

ΠΛΑΦΟΝΙΕΡΑ 204
ΓΚΡΙ/GREY

ΓΥΑΛΙ / *GLASS*
• ΑΜΜΟΒΟΛΗ / *SANDBLASTED*

ΧΡΩΜΑΤΑ / *COLOURS*
ΜΑΥΡΟ / *BLACK*
ΛΕΥΚΟ / *WHITE*
ΓΚΡΙ / *GREY*
ΜΑΥΡΟ - ΧΡΥΣΟ / BLACK - GOLD
ΜΑΥΡΟ - ΠΡΑΣΙΝΟ / BLACK - GREEN
ΜΑΥΡΟ - ΑΣΗΜΙ / BLACK - SILVER
ΜΑΥΡΟ - ΧΑΛΚΟΣ / BLACK - COPPER
ΜΑΥΡΟ - ΣΚΟΥΡΙΑ / BLACK - RUST
ΛΕΥΚΟ - ΧΡΥΣΟ / WHITE - GOLD

IP 64 CE GX 53 LED 7 Watt

IP 64 CE G 9 LED 7 Watt

ΠΛΑΦΟΝΙΕΡΑ 136
ΜΑΥΡΟ/BLACK

ΠΛΑΦΟΝΙΕΡΑ 136
ΛΕΥΚΟ/WHITE

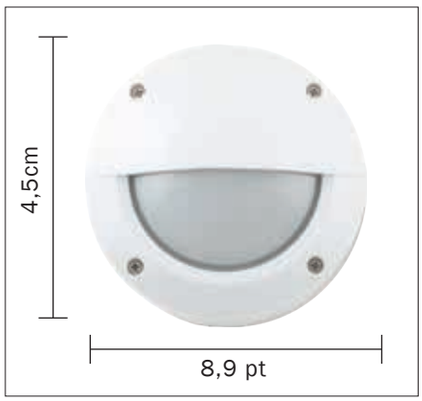

ΠΛΑΦΟΝΙΕΡΑ 136
ΓΚΡΙ/GREY

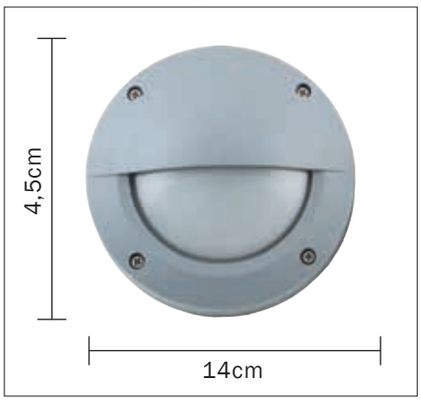

ΠΛΑΦΟΝΙΕΡΑ 138
ΜΑΥΡΟ/BLACK

ΠΛΑΦΟΝΙΕΡΑ 138
ΛΕΥΚΟ/WHITE

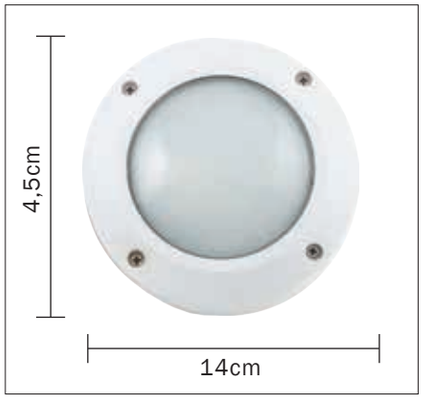

ΠΛΑΦΟΝΙΕΡΑ 138
ΓΚΡΙ/GREY

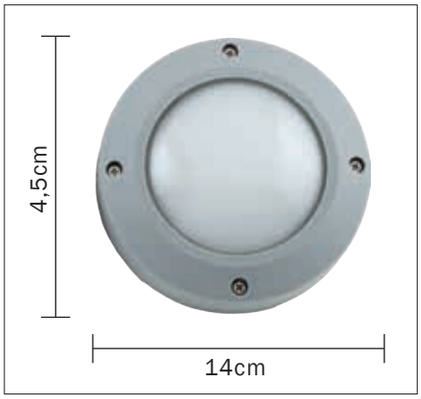

ΧΡΩΜΑΤΑ / *COLOURS*
ΜΑΥΡΟ / *BLACK*
ΛΕΥΚΟ / *WHITE*
ΓΚΡΙ / *GREY*
ΜΑΥΡΟ - ΧΡΥΣΟ / BLACK - GOLD
ΜΑΥΡΟ - ΠΡΑΣΙΝΟ / BLACK - GREEN
ΜΑΥΡΟ - ΑΣΗΜΙ / BLACK - SILVER
ΜΑΥΡΟ - ΧΑΛΚΟΣ / BLACK - COPPER
ΜΑΥΡΟ - ΣΚΟΥΡΙΑ / BLACK - RUST
ΛΕΥΚΟ - ΧΡΥΣΟ / WHITE - GOLD

ΓΥΑΛΙ / *GLASS*
• ΑΜΜΟΒΟΛΗ / *SANDBLASTED*

IP 43 CE E 27 11 Watt

ΠΛΑΦΟΝΙΕΡΑ 222
ΜΑΥΡΟ/BLACK

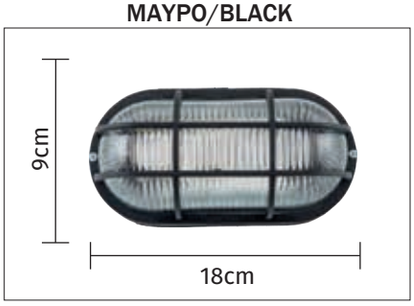

ΠΛΑΦΟΝΙΕΡΑ 221
ΜΑΥΡΟ/BLACK

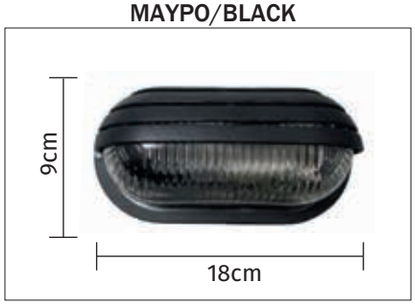

ΠΛΑΦΟΝΙΕΡΑ 223
ΜΑΥΡΟ/BLACK

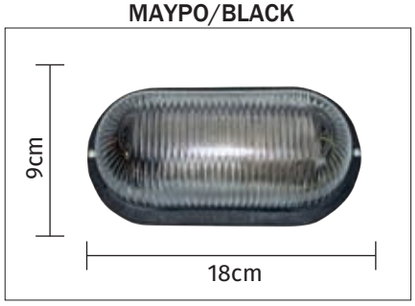

ΠΛΑΦΟΝΙΕΡΑ 222
ΛΕΥΚΟ/WHITE

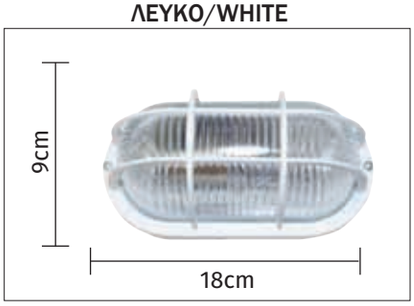

ΠΛΑΦΟΝΙΕΡΑ 221
ΛΕΥΚΟ/WHITE

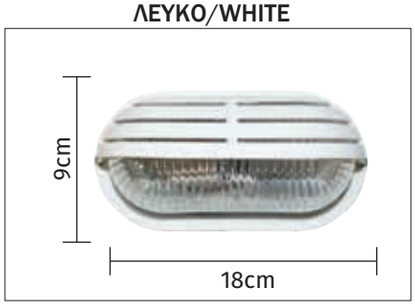

ΠΛΑΦΟΝΙΕΡΑ 223
ΛΕΥΚΟ/WHITE

ΠΛΑΦΟΝΙΕΡΑ 222
ΓΚΡΙ/GREY

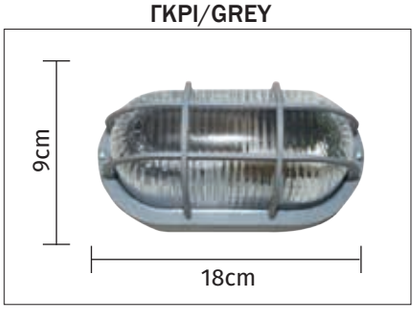

ΠΛΑΦΟΝΙΕΡΑ 221
ΓΚΡΙ/GREY

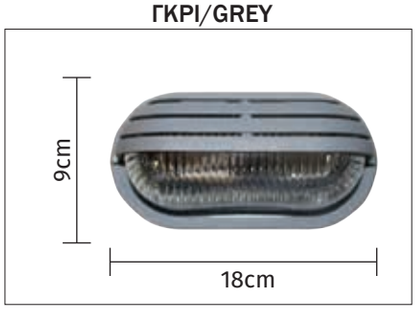

ΠΛΑΦΟΝΙΕΡΑ 223
ΓΚΡΙ/GREY

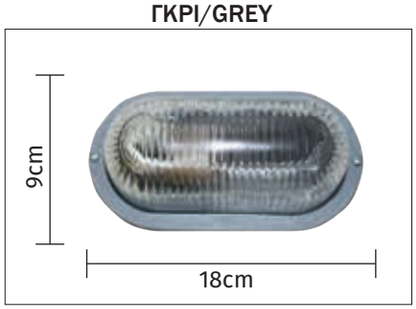

ΧΡΩΜΑΤΑ / *COLOURS*
ΜΑΥΡΟ / *BLACK*
ΛΕΥΚΟ / *WHITE*
ΓΚΡΙ / *GREY*
ΜΑΥΡΟ - ΧΡΥΣΟ / BLACK - GOLD
ΜΑΥΡΟ - ΠΡΑΣΙΝΟ / BLACK - GREEN
ΜΑΥΡΟ - ΑΣΗΜΙ / BLACK - SILVER
ΜΑΥΡΟ - ΧΑΛΚΟΣ / BLACK - COPPER
ΜΑΥΡΟ - ΣΚΟΥΡΙΑ / BLACK - RUST
ΛΕΥΚΟ - ΧΡΥΣΟ / WHITE - GOLD

ΓΥΑΛΙ / *GLASS*
- ΔΙΑΦΑΝΟ / *TRANSPARENT*
- ΑΜΜΟΒΟΛΗ / *SANDBLASTED*

IP 43 CE E 27 11 Watt

ΠΛΑΦΟΝΙΕΡΑ 219
ΜΑΥΡΟ/BLACK

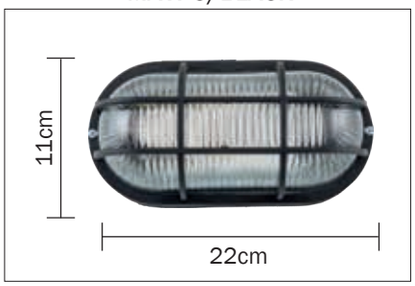

ΠΛΑΦΟΝΙΕΡΑ 218
ΜΑΥΡΟ/BLACK

ΠΛΑΦΟΝΙΕΡΑ 220
ΜΑΥΡΟ/BLACK

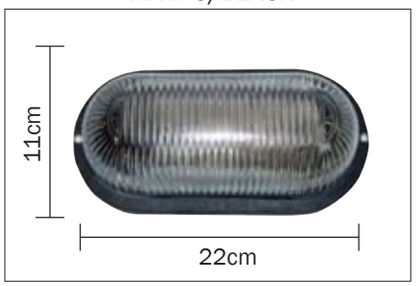

ΠΛΑΦΟΝΙΕΡΑ 219
ΛΕΥΚΟ/WHITE

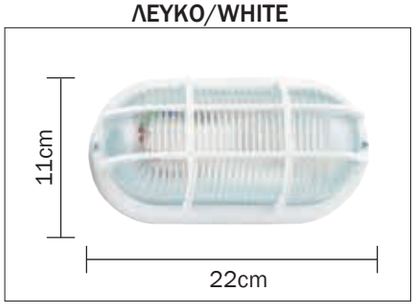

ΠΛΑΦΟΝΙΕΡΑ 218
ΛΕΥΚΟ/WHITE

ΠΛΑΦΟΝΙΕΡΑ 220
ΛΕΥΚΟ/WHITE

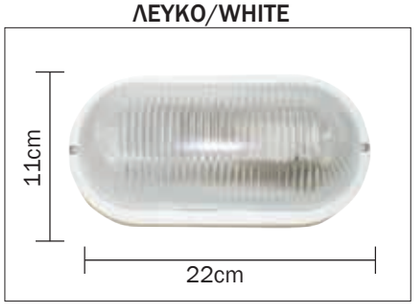

ΠΛΑΦΟΝΙΕΡΑ 219
ΓΚΡΙ/GREY

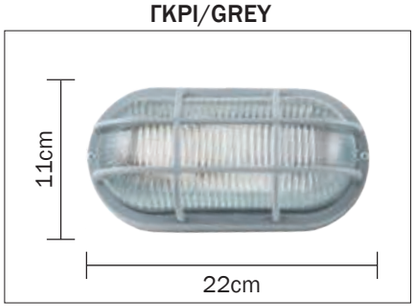

ΠΛΑΦΟΝΙΕΡΑ 218
ΓΚΡΙ/GREY

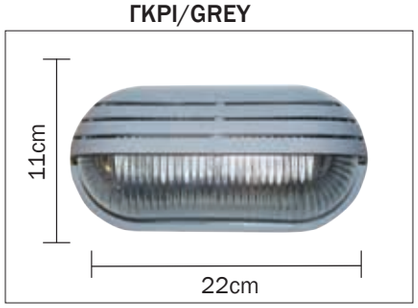

ΠΛΑΦΟΝΙΕΡΑ 220
ΓΚΡΙ/GREY

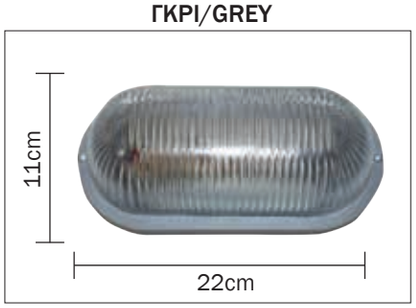

ΧΡΩΜΑΤΑ / *COLOURS*
ΜΑΥΡΟ / *BLACK*
ΛΕΥΚΟ / *WHITE*
ΓΚΡΙ / *GREY*
ΜΑΥΡΟ - ΧΡΥΣΟ / BLACK - GOLD
ΜΑΥΡΟ - ΠΡΑΣΙΝΟ / BLACK - GREEN
ΜΑΥΡΟ - ΑΣΗΜΙ / BLACK - SILVER
ΜΑΥΡΟ - ΧΑΛΚΟΣ / BLACK - COPPER
ΜΑΥΡΟ - ΣΚΟΥΡΙΑ / BLACK - RUST
ΛΕΥΚΟ - ΧΡΥΣΟ / WHITE - GOLD

ΓΥΑΛΙ / *GLASS*
- ΔΙΑΦΑΝΟ / *TRANSPARENT*
- ΑΜΜΟΒΟΛΗ / *SANDBLASTED*

IP 43 CE E 27 11 Watt

ΠΛΑΦΟΝΙΕΡΑ 101
ΜΑΥΡΟ/BLACK

ΠΛΑΦΟΝΙΕΡΑ 101
ΛΕΥΚΟ/WHITE

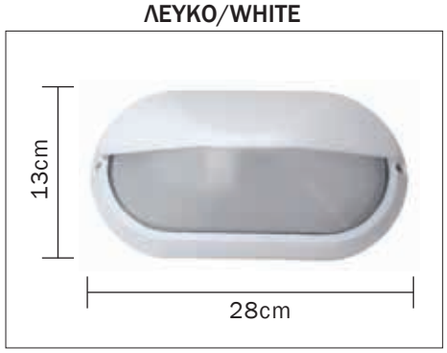

ΠΛΑΦΟΝΙΕΡΑ 101
ΓΚΡΙ/GREY

ΠΛΑΦΟΝΙΕΡΑ 101
ΜΑΥΡΟ ΧΡΥΣΟ/BLACK GOLD

ΠΛΑΦΟΝΙΕΡΑ 101
ΠΡΑΣΙΝΟ/GREEN

ΠΛΑΦΟΝΙΕΡΑ 101
ΧΡΥΣΟ/GOLD

ΠΛΑΦΟΝΙΕΡΑ 101
ΜΠΛΕ/BLUE

ΠΛΑΦΟΝΙΕΡΑ 101
ΜΠΡΟΝΖΕ/BRONZE

ΧΡΩΜΑΤΑ / *COLOURS*
ΜΑΥΡΟ / *BLACK*
ΛΕΥΚΟ / *WHITE*
ΓΚΡΙ / *GREY*
ΧΡΥΣΟ / GOLD
ΜΠΡΟΝΖΕ / BRONZE
ΠΡΑΣΙΝΟ / GREEN
ΜΠΛΕ / BLUE
ΜΑΥΡΟ - ΧΡΥΣΟ / BLACK -GOLD
ΜΑΥΡΟ - ΠΡΑΣΙΝΟ / BLACK -GREEN
ΜΑΥΡΟ - ΑΣΗΜΙ / BLACK -SILVER
ΜΑΥΡΟ - ΧΑΛΚΟΣ / BLACK -COPPER
ΜΑΥΡΟ - ΣΚΟΥΡΙΑ / BLACK -RUST
ΛΕΥΚΟ - ΧΡΥΣΟ / WHITE -GOLD

ΓΥΑΛΙ / *GLASS*
• ΑΜΜΟΒΟΛΗ / *SANDBLASTED*

IP 43 CE E 27 11 Watt

ΠΛΑΦΟΝΙΕΡΑ 102
ΜΑΥΡΟ/BLACK

ΠΛΑΦΟΝΙΕΡΑ 102
ΛΕΥΚΟ/WHITE

ΠΛΑΦΟΝΙΕΡΑ 102
ΓΚΡΙ/GREY

ΠΛΑΦΟΝΙΕΡΑ 104
ΜΑΥΡΟ/BLACK

ΠΛΑΦΟΝΙΕΡΑ 104
ΛΕΥΚΟ/WHITE

ΠΛΑΦΟΝΙΕΡΑ 104
ΓΚΡΙ/GREY

ΧΡΩΜΑΤΑ / *COLOURS*
ΜΑΥΡΟ / *BLACK*
ΛΕΥΚΟ / *WHITE*
ΓΚΡΙ / *GREY*
ΜΑΥΡΟ - ΧΡΥΣΟ / BLACK - GOLD
ΜΑΥΡΟ - ΠΡΑΣΙΝΟ / BLACK - GREEN
ΜΑΥΡΟ - ΑΣΗΜΙ / BLACK - SILVER
ΜΑΥΡΟ - ΧΑΛΚΟΣ / BLACK - COPPER
ΜΑΥΡΟ - ΣΚΟΥΡΙΑ / BLACK - RUST
ΛΕΥΚΟ - ΧΡΥΣΟ / WHITE - GOLD

ΓΥΑΛΙ / *GLASS*
• ΑΜΜΟΒΟΛΗ / *SANDBLASTED*

IP 43 CE E 27 11 Watt

ΚΕΦΑΛΕΣ 104

ΚΩΔΙΚΟΣ	ΠΕΡΙΓΡΑΦΗ
104-1	ΜΕ ΕΝΑ ΦΩΣ
104-2	ΜΕ ΔΥΟ ΦΩΤΑ

ΚΕΦΑΛΕΣ 102

ΚΩΔΙΚΟΣ	ΠΕΡΙΓΡΑΦΗ
102-11	ΜΕ ΕΝΑ ΜΠΡΑΤΣΟ ΣΤΟ ΠΛΑΙ
102-12	ΜΕ ΔΥΟ ΜΠΡΑΤΣΑ ΣΤΟ ΠΛΑΙ

ΚΕΦΑΛΗ 104-2
ΜΑΥΡΟ/BLACK

ΚΕΦΑΛΗ 102-11
ΜΑΥΡΟ/BLACK

ΚΕΦΑΛΗ 102-12
ΜΑΥΡΟ/BLACK

ΣΚΕΤΕΣ ΚΟΛΩΝΕΣ

ΠΕΡΙΓΡΑΦΗ	0,25Μ	0,50Μ	0,75Μ	1,00Μ	1,50Μ	2,00Μ
194 ΠΛΑΣΤΙΚΗ	194-25	194-50	194-75	194-100	-	-
193 ΜΕΤΑΛΛΟΠΛΑΣΤΙΚΗ	193-25	193-50	193-75	193-100	193-150	193-200

ΧΡΩΜΑΤΑ / *COLOURS*

- ΜΑΥΡΟ / *BLACK*
- *ΜΑΥΡΟ - ΧΡΥΣΟ / BLACK - GOLD*
- *ΜΑΥΡΟ - ΠΡΑΣΙΝΟ / BLACK - GREEN*
- *ΜΑΥΡΟ - ΑΣΗΜΙ / BLACK - SILVER*
- *ΜΑΥΡΟ - ΧΑΛΚΟΣ / BLACK - COPPER*
- *ΜΑΥΡΟ - ΣΚΟΥΡΙΑ / BLACK - RUST*

ΓΥΑΛΙ / *GLASS*
• ΑΜΜΟΒΟΛΗ / *SANDBLASTED*

IP 43 CE E 27 11 Watt

ΠΛΑΦΟΝΙΕΡΑ 224
ΛΕΥΚΟ/WHITE

ΠΛΑΦΟΝΙΕΡΑ 224
ΓΚΡΙ/GREY

ΠΛΑΦΟΝΙΕΡΑ 225
ΛΕΥΚΟ/WHITE

ΓΥΑΛΙ / *GLASS*
- ΔΙΑΦΑΝΟ / *TRANSPARENT*
- ΑΜΜΟΒΟΛΗ / *SANDBLASTED*

	ΧΡΩΜΑΤΑ / *COLOURS*
	ΜΑΥΡΟ / *BLACK*
	ΛΕΥΚΟ / *WHITE*
	ΓΚΡΙ / *GREY*
	ΜΑΥΡΟ - ΧΡΥΣΟ / BLACK - GOLD
	ΜΑΥΡΟ - ΠΡΑΣΙΝΟ / BLACK - GREEN
	ΜΑΥΡΟ - ΑΣΗΜΙ / BLACK - SILVER
	ΜΑΥΡΟ - ΧΑΛΚΟΣ / BLACK - COPPER
	ΜΑΥΡΟ - ΣΚΟΥΡΙΑ / BLACK - RUST
	ΛΕΥΚΟ - ΧΡΥΣΟ / WHITE - GOLD

IP 43 CE E 27 11 Watt

ΠΛΑΦΟΝΙΕΡΑ 226
ΜΑΥΡΟ/BLACK

ΠΛΑΦΟΝΙΕΡΑ 226
ΛΕΥΚΟ/WHITE

ΠΛΑΦΟΝΙΕΡΑ 227
ΜΑΥΡΟ/BLACK

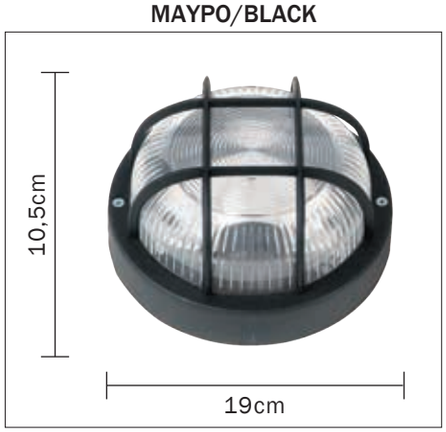

ΠΛΑΦΟΝΙΕΡΑ 227
ΛΕΥΚΟ/WHITE

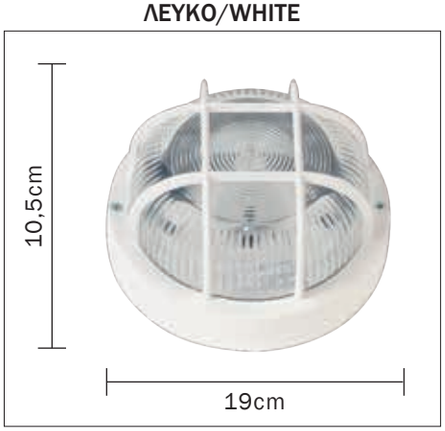

ΠΛΑΦΟΝΙΕΡΑ 227
ΓΚΡΙ/GREY

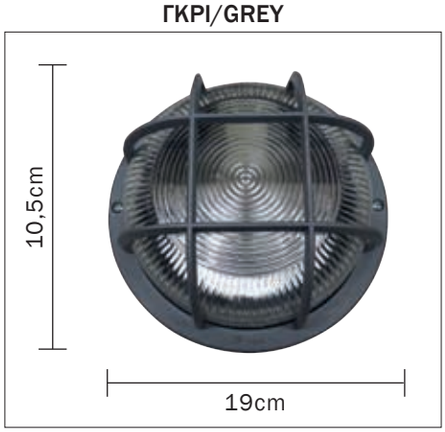

ΠΛΑΦΟΝΙΕΡΑ 228
ΜΑΥΡΟ/BLACK

ΠΛΑΦΟΝΙΕΡΑ 228
ΛΕΥΚΟ/WHITE

ΓΥΑΛΙ / *GLASS*
- ΔΙΑΦΑΝΟ / *TRANSPARENT*
- ΑΜΜΟΒΟΛΗ / *SANDBLASTED*

ΧΡΩΜΑΤΑ / *COLOURS*
ΜΑΥΡΟ / *BLACK*
ΛΕΥΚΟ / *WHITE*
ΓΚΡΙ / *GREY*
ΜΑΥΡΟ - ΧΡΥΣΟ / BLACK - GOLD
ΜΑΥΡΟ - ΠΡΑΣΙΝΟ / BLACK - GREEN
ΜΑΥΡΟ - ΑΣΗΜΙ / BLACK - SILVER
ΜΑΥΡΟ - ΧΑΛΚΟΣ / BLACK - COPPER
ΜΑΥΡΟ - ΣΚΟΥΡΙΑ / BLACK - RUST
ΛΕΥΚΟ - ΧΡΥΣΟ / WHITE - GOLD

Labor s.a.

84, ETHNIKIS ANTISTASEOS STR. - 15351 PALLINI - GREECE

TEL.: +30 210 603 3377 - FAX: +30 210 603 3378 e-mail: labor@labor.gr - web site: www.labor.gr

Hellas Cert

Member of Hellas Cert

Member of Hellas Lab

TEST VERIFICATION OF CONFORMITY

VERIFICATION NUMBER : 401106

APLICANT : LIDO LUMINAIRE INDUSTRY LTD
122 IRAKLEOUS STR & MIDIAS, 17673 KALITHEA

MANUFACTURER : LIDO LUMINAIRE INDUSTRY LTD
122 IRAKLEOUS STR & MIDIAS, 17673 KALITHEA

PRODUCT(S) TESTED : OUTDOOR FIXED LUMINAIRES

MODEL(S) AND RATINGS : 115/E, 123/E, 124/E, 131/E

REPORT NUMBER(S) : 504473

RELEVANT STANDARD(S)/ DIRECTIVE(S) : EN 60598-1:2008+A11:2009
EN 60598-2-1:1989

Based on the referenced test report(s), the sample(s) of the above mentioned product(s) has found to comply with the relevant harmonised standard(s) and the directive(s) that listed above, at the time that the tests were carried out.

This verification should only be read in conjunction with the above mentioned test report(s)

Additional requirements, directives and local laws may be applicable.

The manufacturer may indicate compliance by issuing and signing a declaration of conformity and affix the CE marking to product(s) identical to the sample(s) tested, but only if the product(s) complies with all the CE Marking Directives in whose scope the product falls and after the preparation of the necessary technical documentation.

A. Politis
LAB MANAGER
26/06/2013

CE

Labor s.a.

84, ETHNIKIS ANTISTASEOS STR. - 15351 PALLINI - GREECE

TEL.: +30 210 603 3377 - FAX: +30 210 603 3378 e-mail: labor@labor.gr - web site: www.labor.gr

Hellas Cert

Member of Hellas Cert

Member of Hellas Lab

TEST VERIFICATION OF CONFORMITY

VERIFICATION NUMBER : 401107

APLICANT : LIDO LUMINAIRE INDUSTRY LTD
122 IRAKLEOUS STR & MIDIAS, 17673 KALITHEA

MANUFACTURER : LIDO LUMINAIRE INDUSTRY LTD
122 IRAKLEOUS STR & MIDIAS, 17673 KALITHEA

PRODUCT(S) TESTED : OUTDOOR FIXED LUMINAIRES

MODEL(S) AND RATINGS : 118, 113, 117, 119, 126, 194F50

REPORT NUMBER(S) : 504473

RELEVANT STANDARD(S)/ DIRECTIVE(S) : EN 60598-1:2008+A11:2009
EN 60598-2-1:1989

Based on the referenced test report(s), the sample(s) of the above mentioned product(s) has found to comply with the relevant harmonised standard(s) and the directive(s) that listed above, at the time that the tests were carried out.

This verification should only be read in conjunction with the above mentioned test report(s)

Additional requirements, directives and local laws may be applicable.

The manufacturer may indicate compliance by issuing and signing a declaration of conformity and affix the CE marking to product(s) identical to the sample(s) tested, but only if the product(s) complies with all the CE Marking Directives in whose scope the product falls and after the preparation of the necessary technical documentation.

A. Politis
LAB MANAGER
26/06/2013

CE

Labor s.a.

84, ETHNIKIS ANTISTASEOS STR. - 15351 PALLINI - GREECE

TEL.: +30 210 603 3377 - FAX: +30 210 603 3378 e-mail: labor@labor.gr - web site: www.labor.gr

Hellas Cert

Member of Hellas Cert

Member of Hellas Lab

TEST VERIFICATION OF CONFORMITY

VERIFICATION NUMBER : 401108

APLICANT : LIDO LUMINAIRE INDUSTRY LTD
122 IRAKLEOUS STR & MIDIAS, 17673 KALITHEA

MANUFACTURER : LIDO LUMINAIRE INDUSTRY LTD
122 IRAKLEOUS STR & MIDIAS, 17673 KALITHEA

PRODUCT(S) TESTED : OUTDOOR FIXED LUMINAIRES

MODEL(S) AND RATINGS : 185/A, 186040, 189030, 115030, 192/A, 189/E

REPORT NUMBER(S) : 504474

RELEVANT STANDARD(S)/ DIRECTIVE(S) : EN 60598-1:2008+A11:2009
EN 60598-2-1:1989

Based on the referenced test report(s), the sample(s) of the above mentioned product(s) has found to comply with the relevant harmonised standard(s) and the directive(s) that listed above, at the time that the tests were carried out.

This verification should only be read in conjunction with the above mentioned test report(s)

Additional requirements, directives and local laws may be applicable.

The manufacturer may indicate compliance by issuing and signing a declaration of conformity and affix the CE marking to product(s) identical to the sample(s) tested, but only if the product(s) complies with all the CE Marking Directives in whose scope the product falls and after the preparation of the necessary technical documentation.

A. Politis
LAB MANAGER
26/06/2013

CE

Labor s.a.

Δοκιμές - Έλεγχοι - Πιστοποιήσεις

Αρ. Πιστοποιητικού
00810282001-1

ΠΙΣΤΟΠΟΙΗΤΙΚΟ ΣΥΜΜΟΡΦΩΣΗΣ

Η ΛΑΜΠΟΡ Α.Ε. πιστοποιεί ότι το Σύστημα Διαχείρισης της εταιρίας

LIDO Βιοτεχνία Φωτιστικών Ε.Π.Ε.
Μηδείας 17 & Ηρακλέους 122, Τ.Κ. 17673, Καλλιθέα, Αθήνα

αξιολογήθηκε σύμφωνα με το Ειδικό Κανονισμό Πιστοποίησης ΕΚΠ07 και βρέθηκε να ικανοποιεί τις απαιτήσεις του προτύπου:

ΕΛΟΤ ΕΝ ISO 9001:2015

για το κάτωθη πεδίο εφαρμογής:

Κατασκευή φωτιστικών

Αριθμός Έκθεσης Επιθεώρησης 0081.054.3.01

Ημερομηνία Πρώτης Έκδοσης 03.03.2017

Ημερομηνία Πρόσφατης Ανανέωσης 03.03.2020

Ημερομηνία Λήξης 02.03.2023

Πολλήνη, 05/06/2020

Για την Λαμπόρ Α.Ε.

Αντώνιος Πολίτης
Διευθυντής Πιστοποίησης

Εθνικής Αντιστάσεως 84, Πολλήνη Αττικής
Τηλ. 210 6033 377, fax 210 6033 378, email: labor@labor.gr- www.labor.gr

Κατάλογος Προϊόντων Αλουμινίου

Aluminium Product Catalogue

- ΑΛΥΣΙΔΑ ΣΙΔΕΡΕΝΙΑ ΜΕ ΡΟΖΕΤΑ ΟΡΟΦΗΣ ΚΑΙ ΑΝΑΡΤΗΣΗ
- ΔΙΑΤΙΘΕΤΑΙ ΣΕ ΜΑΥΡΟ, ΛΕΥΚΟ ΚΑΙ ΠΑΤΙΝΕΣ
- ΜΗΚΟΣ ΑΛΥΣΙΔΑΣ 50cm

ΜΑΥΡΟ ΜΑΤ ΣΑΓΡΕ RAL 9005 / *BLACK*

ΛΕΥΚΟ ΓΥΑΛΙΣΤΕΡΟ RAL 9010/ *WHITE*

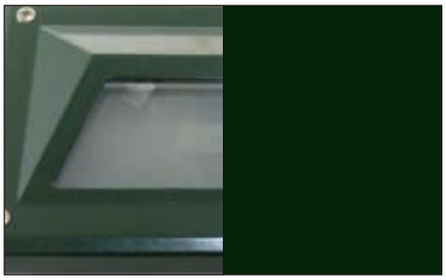

ΠΡΑΣΙΝΟ ΚΥΠΑΡΙΣΣΙ ΓΥΑΛΙΣΤΕΡΟ RAL 6009 / *FIR GREEN*

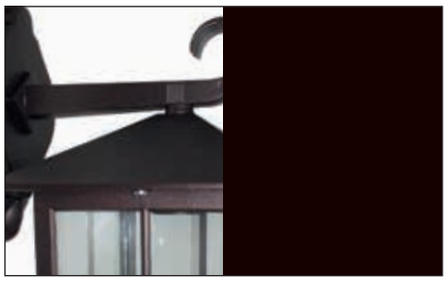

ΚΑΦΕ ΣΚΟΥΡΙΑ/ *DARK BROWN*

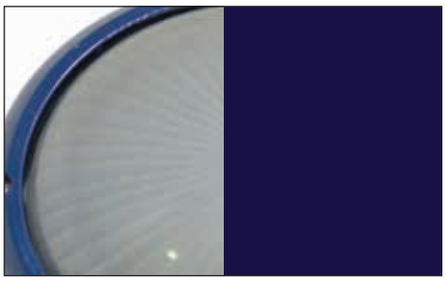

ΜΠΛΕ ΓΥΑΛΙΣΤΕΡΟ RAL 5003/ *BLUE*

ΑΣΗΜΙ ΣΑΓΡΕ RAL 9006 / *SILVER*

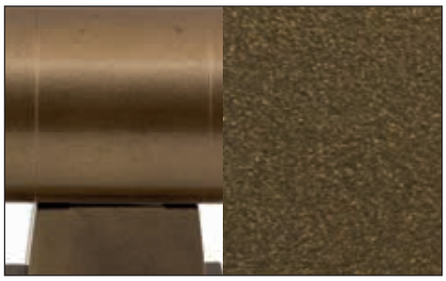

ΟΞΥΝΤΕ/ *BRONZE ANTIQUE*

ΧΡΥΣΟ/ *GOLD METALLIC*

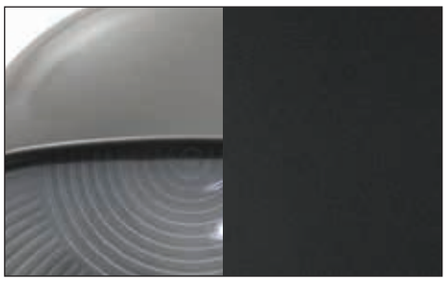

ΑΝΘΡΑΚΙ / *BLACK METALLIC*

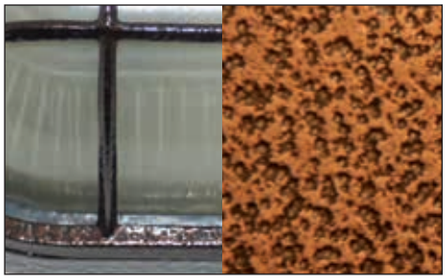

ΧΑΛΚΟΣ ΣΦΥΡΗΛΑΤΟΣ/ *MARTELE COPPER*

ΜΠΕΖ ΓΥΑΛΙΣΤΕΡΟ RAL 1015 / *LIGHT IVORY*

ΜΑΥΡΟ - ΧΡΥΣΟ/ *BLACK - GOLD*

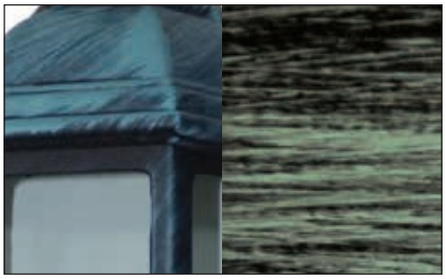

ΜΑΥΡΟ - ΠΡΑΣΙΝΟ / *BLACK - GREEN*

ΜΑΥΡΟ -ΑΣΗΜΙ / *BLACK SILVER*

ΜΑΥΡΟ - ΧΑΛΚΟΣ / *BLACK COPPER*

ΜΑΥΡΟ - ΣΚΟΥΡΙΑ / *BLACK - RUST*

ΛΕΥΚΟ - ΧΡΥΣΟ/ *WHITE - GOLD*

ΜΠΑΛΕΣ ΑΚΡΥΛΙΚΕΣ ΒΑΥΟΝΕΤ - ΧΡΩΜΑΤΟΛΟΓΙΟ

ΛΕΥΚΗ/WHITE ΦΙΜΕ/SMOKED ΔΙΑΦΑΝΗ/TRANSPARENT REFLEX

- ΔΙΑΣΤΑΣΕΙΣ: 200ΜΜ, 250ΜΜ, 300ΜΜ, 400ΜΜ
- ΟΙ ΜΠΑΛΕΣ Φ200ΜΜ ΔΕΝ ΔΙΑΤΙΘΕΝΤΑΙ ΣΕ REFLEX

IP 44 CE E 27 20/23 Watt

ΑΠΛΙΚΑ AL 3031-1

ΧΡΩΜΑΤΑ / COLORS
ΜΑΥΡΟ/BLACK
ΛΕΥΚΟ/WHITE
ΠΡΑΣΙΝΟ ΚΥΠΑΡΙΣΣΙ ΓΥΑΛΙΣΤΕΡΟ/FIR GREEN
ΚΑΦΕ ΣΚΟΥΡΙΑ/DARK BROWN
ΜΠΛΕ ΓΥΑΛΙΣΤΕΡΟ/BLUE
ΑΣΗΜΙ ΣΑΓΡΕ/SILVER
ΟΞΥΝΤΕ/BRASS ANTIQUE
ΧΡΥΣΟ/GOLD METALLIC
ΑΝΘΡΑΚΙ/BLACK METALLIC
ΧΑΛΚΟΣ ΣΦΥΡΗΛΑΤΟΣ/MARTELLE COPPER
ΜΠΕΖ ΓΥΑΛΙΣΤΕΡΟ/LIGHT IVORY
ΜΑΥΡΟ - ΧΡΥΣΟ/BLACK - GOLD
ΜΑΥΡΟ - ΠΡΑΣΙΝΟ/BLACK - GREEN
ΜΑΥΡΟ - ΑΣΗΜΙ/BLACK - SILVER
ΜΑΥΡΟ - ΧΑΛΚΟΣ/BLACK - COPPER
ΜΑΥΡΟ - ΣΚΟΥΡΙΑ/BLACK - RUST
ΛΕΥΚΟ - ΧΡΥΣΟ/WHITE - GOLD

ΑΠΛΙΚΑ AL 3031-2

ΑΠΛΙΚΑ AL 3032-1

ΜΟΝΟΦΩΤΟ AL 3034

IP 43 CE E 27 20/23 Watt

ΚΟΛΩΝΑΤΟ AL 3035-42

ΚΕΦΑΛΗ AL 3036-23

ΚΟΛΩΝΑΤΟ AL 3035-77

ΦΑΝΑΡΙ AL 3036

IP 44 CE E 27 20/23 Watt

ΑΠΛΙΚΑ AL 3081-2

ΑΠΛΙΚΑ AL 3081-1

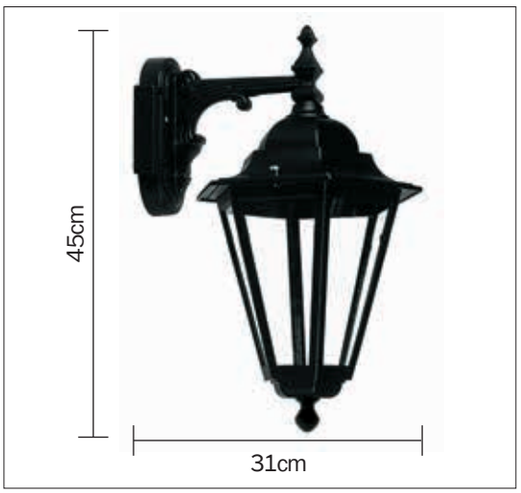

ΑΠΛΙΚΑ AL 3082-1

ΧΡΩΜΑΤΑ / COLORS
ΜΑΥΡΟ/BLACK
ΛΕΥΚΟ/WHITE
ΠΡΑΣΙΝΟ ΚΥΠΑΡΙΣΣΙ ΓΥΑΛΙΣΤΕΡΟ/FIR GREEN
ΚΑΦΕ ΣΚΟΥΡΙΑ/DARK BROWN
ΜΠΛΕ ΓΥΑΛΙΣΤΕΡΟ/BLUE
ΑΣΗΜΙ ΣΑΓΡΕ/SILVER
ΟΞΥΝΤΕ/BRASS ANTIQUE
ΧΡΥΣΟ/GOLD METALLIC
ΑΝΘΡΑΚΙ/BLACK METALLIC
ΧΑΛΚΟΣ ΣΦΥΡΗΛΑΤΟΣ/MARTELLE COPPER
ΜΠΕΖ ΓΥΑΛΙΣΤΕΡΟ/LIGHT IVORY
ΜΑΥΡΟ - ΧΡΥΣΟ/BLACK - GOLD
ΜΑΥΡΟ - ΠΡΑΣΙΝΟ/BLACK - GREEN
ΜΑΥΡΟ - ΑΣΗΜΙ/BLACK - SILVER
ΜΑΥΡΟ - ΧΑΛΚΟΣ/BLACK - COPPER
ΜΑΥΡΟ - ΣΚΟΥΡΙΑ/BLACK - RUST
ΛΕΥΚΟ - ΧΡΥΣΟ/WHITE - GOLD

ΜΟΝΟΦΩΤΟ AL 3084

IP 43 CE E 27 20/23 Watt

ΚΟΛΩΝΑΤΟ AL 3085-49

ΚΟΛΩΝΑΤΟ AL 3085-86

ΦΑΝΑΡΙ AL 3086

ΚΕΦΑΛΗ AL 3086-22

IP 43 CE E 27 20/23 Watt

ΑΠΛΙΚΑ AL 8001-2

ΜΟΝΟΦΩΤΟ AL 8004

ΧΡΩΜΑΤΑ / COLORS
ΜΑΥΡΟ/BLACK
ΛΕΥΚΟ/WHITE
ΠΡΑΣΙΝΟ ΚΥΠΑΡΙΣΣΙ ΓΥΑΛΙΣΤΕΡΟ/FIR GREEN
ΚΑΦΕ ΣΚΟΥΡΙΑ/DARK BROWN
ΜΠΛΕ ΓΥΑΛΙΣΤΕΡΟ/BLUE
ΑΣΗΜΙ ΣΑΓΡΕ/SILVER
ΟΞΥΝΤΕ/BRASS ANTIQUE
ΧΡΥΣΟ/GOLD METALLIC
ΑΝΘΡΑΚΙ/BLACK METALLIC
ΧΑΛΚΟΣ ΣΦΥΡΗΛΑΤΟΣ/MARTELLE COPPER
ΜΠΕΖ ΓΥΑΛΙΣΤΕΡΟ/LIGHT IVORY
ΜΑΥΡΟ - ΧΡΥΣΟ/BLACK - GOLD
ΜΑΥΡΟ - ΠΡΑΣΙΝΟ/BLACK - GREEN
ΜΑΥΡΟ - ΑΣΗΜΙ/BLACK - SILVER
ΜΑΥΡΟ - ΧΑΛΚΟΣ/BLACK - COPPER
ΜΑΥΡΟ - ΣΚΟΥΡΙΑ/BLACK - RUST
ΛΕΥΚΟ - ΧΡΥΣΟ/WHITE - GOLD

ΚΕΦΑΛΗ AL 8006-23

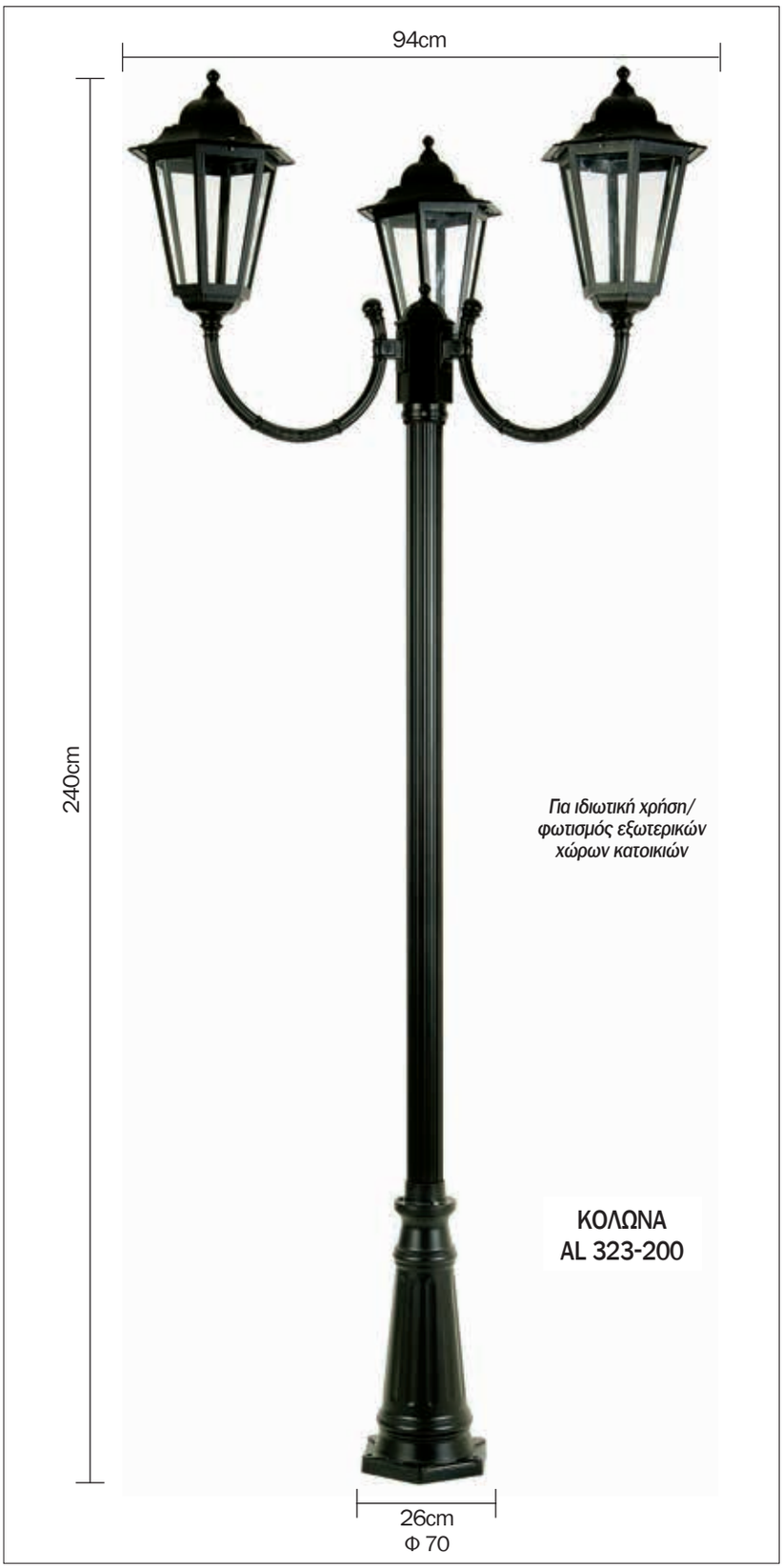

IP 43 CE E 27 20/23 Watt

ΑΠΛΙΚΑ AL 8201-2

ΦΑΝΑΡΙ AL 8206

Για ιδιωτική χρήση/ φωτισμός εξωτερικών χώρων κατοικιών

ΚΟΛΩΝΑ
AL 598-220

ΚΟΛΩΝΑΤΟ AL 8205-81

IP 44 CE E 27 20/23 Watt

ΑΠΛΙΚΑ AL 3211-1

ΑΠΛΙΚΑ AL 3212-1

ΑΠΛΙΚΑ AL 3213-2

ΜΟΝΟΦΩΤΟ AL 3214

ΧΡΩΜΑΤΑ / COLORS
ΜΑΥΡΟ/BLACK
ΛΕΥΚΟ/WHITE
ΠΡΑΣΙΝΟ ΚΥΠΑΡΙΣΣΙ ΓΥΑΛΙΣΤΕΡΟ/FIR GREEN
ΚΑΦΕ ΣΚΟΥΡΙΑ/DARK BROWN
ΜΠΛΕ ΓΥΑΛΙΣΤΕΡΟ/BLUE
ΑΣΗΜΙ ΣΑΓΡΕ/SILVER
ΟΞΥΝΤΕ/BRASS ANTIQUE
ΧΡΥΣΟ/GOLD METALLIC
ΑΝΘΡΑΚΙ/BLACK METALLIC
ΧΑΛΚΟΣ ΣΦΥΡΗΛΑΤΟΣ/MARTELLE COPPER
ΜΠΕΖ ΓΥΑΛΙΣΤΕΡΟ/LIGHT IVORY
ΜΑΥΡΟ - ΧΡΥΣΟ/BLACK - GOLD
ΜΑΥΡΟ - ΠΡΑΣΙΝΟ/BLACK - GREEN
ΜΑΥΡΟ - ΑΣΗΜΙ/BLACK - SILVER
ΜΑΥΡΟ - ΧΑΛΚΟΣ/BLACK - COPPER
ΜΑΥΡΟ - ΣΚΟΥΡΙΑ/BLACK - RUST
ΛΕΥΚΟ - ΧΡΥΣΟ/WHITE - GOLD

IP 44 CE E 27 20/23 Watt

ΚΕΦΑΛΗ AL 3216-22

Για ιδιωτική χρήση/ φωτισμός εξωτερικών χώρων κατοικιών

ΚΟΛΩΝΑ
AL 396-200

ΚΟΛΩΝΑΤΟ AL 3215-75

ΚΟΛΩΝΑΤΟ AL 3215-40

IP 44 CE E 27 20/23 Watt

ΑΠΛΙΚΑ AL 3201-2

ΑΠΛΙΚΑ AL 3202-1

ΑΠΛΙΚΑ AL 3203-1

ΜΟΝΟΦΩΤΟ AL 3204

ΧΡΩΜΑΤΑ / COLORS
ΜΑΥΡΟ/BLACK
ΛΕΥΚΟ/WHITE
ΠΡΑΣΙΝΟ ΚΥΠΑΡΙΣΣΙ ΓΥΑΛΙΣΤΕΡΟ/FIR GREEN
ΚΑΦΕ ΣΚΟΥΡΙΑ/DARK BROWN
ΜΠΛΕ ΓΥΑΛΙΣΤΕΡΟ/BLUE
ΑΣΗΜΙ ΣΑΓΡΕ/SILVER
ΟΞΥΝΤΕ/BRASS ANTIQUE
ΧΡΥΣΟ/GOLD METALLIC
ΑΝΘΡΑΚΙ/BLACK METALLIC
ΧΑΛΚΟΣ ΣΦΥΡΗΛΑΤΟΣ/MARTELLE COPPER
ΜΠΕΖ ΓΥΑΛΙΣΤΕΡΟ/LIGHT IVORY
ΜΑΥΡΟ - ΧΡΥΣΟ/BLACK - GOLD
ΜΑΥΡΟ - ΠΡΑΣΙΝΟ/BLACK - GREEN
ΜΑΥΡΟ - ΑΣΗΜΙ/BLACK - SILVER
ΜΑΥΡΟ - ΧΑΛΚΟΣ/BLACK - COPPER
ΜΑΥΡΟ - ΣΚΟΥΡΙΑ/BLACK - RUST
ΛΕΥΚΟ - ΧΡΥΣΟ/WHITE - GOLD

IP 44 CE E 27 20/23 Watt

ΚΕΦΑΛΗ AL 3206-23

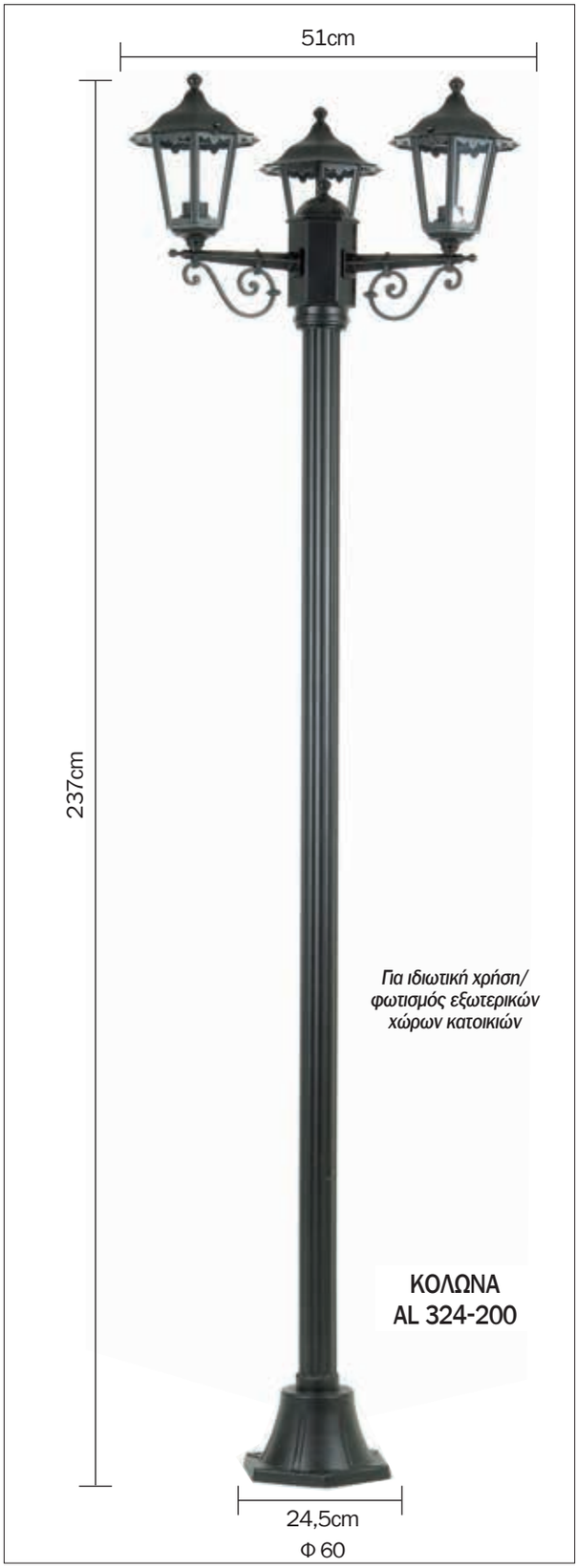

Για ιδιωτική χρήση/ φωτισμός εξωτερικών χώρων κατοικιών

ΚΟΛΩΝΑ
AL 324-200

ΚΟΛΩΝΑΤΟ AL 3205-78

ΚΟΛΩΝΑΤΟ AL 3205-43

IP 44 CE E 27 20/23 Watt

ΑΠΛΙΚΑ AL 3221-1

ΑΠΛΙΚΑ AL 3222-1

ΜΟΝΟΦΩΤΟ AL 3224

ΧΡΩΜΑΤΑ / COLORS
ΜΑΥΡΟ/BLACK
ΛΕΥΚΟ/WHITE
ΠΡΑΣΙΝΟ ΚΥΠΑΡΙΣΣΙ ΓΥΑΛΙΣΤΕΡΟ/FIR GREEN
ΚΑΦΕ ΣΚΟΥΡΙΑ/DARK BROWN
ΜΠΛΕ ΓΥΑΛΙΣΤΕΡΟ/BLUE
ΑΣΗΜΙ ΣΑΓΡΕ/SILVER
ΟΞΥΝΤΕ/BRASS ANTIQUE
ΧΡΥΣΟ/GOLD METALLIC
ΑΝΘΡΑΚΙ/BLACK METALLIC
ΧΑΛΚΟΣ ΣΦΥΡΗΛΑΤΟΣ/MARTELLE COPPER
ΜΠΕΖ ΓΥΑΛΙΣΤΕΡΟ/LIGHT IVORY
ΜΑΥΡΟ - ΧΡΥΣΟ/BLACK - GOLD
ΜΑΥΡΟ - ΠΡΑΣΙΝΟ/BLACK - GREEN
ΜΑΥΡΟ - ΑΣΗΜΙ/BLACK - SILVER
ΜΑΥΡΟ - ΧΑΛΚΟΣ/BLACK - COPPER
ΜΑΥΡΟ - ΣΚΟΥΡΙΑ/BLACK - RUST
ΛΕΥΚΟ - ΧΡΥΣΟ/WHITE - GOLD

IP 44 CE E 27 20/23 Watt

ΚΕΦΑΛΗ AL 3226-23

Για ιδιωτική χρήση/ φωτισμός εξωτερικών χώρων κατοικιών

ΚΟΛΩΝΑ
AL 524 - 200

ΚΟΛΩΝΑΤΟ AL 3225-79

ΚΟΛΩΝΑΤΟ AL 3225-44

IP 44 CE E 27 20/23 Watt

ΑΠΛΙΚΑ AL 3231-2

ΑΠΛΙΚΑ AL 3232-1

ΜΟΝΟΦΩΤΟ AL 3234

ΧΡΩΜΑΤΑ / COLORS
ΜΑΥΡΟ/BLACK
ΛΕΥΚΟ/WHITE
ΠΡΑΣΙΝΟ ΚΥΠΑΡΙΣΣΙ ΓΥΑΛΙΣΤΕΡΟ/FIR GREEN
ΚΑΦΕ ΣΚΟΥΡΙΑ/DARK BROWN
ΜΠΛΕ ΓΥΑΛΙΣΤΕΡΟ/BLUE
ΑΣΗΜΙ ΣΑΓΡΕ/SILVER
ΟΞΥΝΤΕ/BRASS ANTIQUE
ΧΡΥΣΟ/GOLD METALLIC
ΑΝΘΡΑΚΙ/BLACK METALLIC
ΧΑΛΚΟΣ ΣΦΥΡΗΛΑΤΟΣ/MARTELLE COPPER
ΜΠΕΖ ΓΥΑΛΙΣΤΕΡΟ/LIGHT IVORY
ΜΑΥΡΟ - ΧΡΥΣΟ/BLACK - GOLD
ΜΑΥΡΟ - ΠΡΑΣΙΝΟ/BLACK - GREEN
ΜΑΥΡΟ - ΑΣΗΜΙ/BLACK - SILVER
ΜΑΥΡΟ - ΧΑΛΚΟΣ/BLACK - COPPER
ΜΑΥΡΟ - ΣΚΟΥΡΙΑ/BLACK - RUST
ΛΕΥΚΟ - ΧΡΥΣΟ/WHITE - GOLD

IP 44 CE E 27 20/23 Watt

ΚΕΦΑΛΗ AL 3236-23

Για ιδιωτική χρήση/ φωτισμός εξωτερικών χώρων κατοικιών

ΚΟΛΩΝΑ
AL 323-200

ΚΟΛΩΝΑΤΟ AL 3235-85

ΚΟΛΩΝΑΤΟ AL 3235-50

IP 44 CE E 27 11 Watt

ΑΠΛΙΚΑ AL 3011-1

ΧΡΩΜΑΤΑ / COLORS
ΜΑΥΡΟ/BLACK
ΛΕΥΚΟ/WHITE
ΠΡΑΣΙΝΟ ΚΥΠΑΡΙΣΣΙ ΓΥΑΛΙΣΤΕΡΟ/FIR GREEN
ΚΑΦΕ ΣΚΟΥΡΙΑ/DARK BROWN
ΜΠΛΕ ΓΥΑΛΙΣΤΕΡΟ/BLUE
ΑΣΗΜΙ ΣΑΓΡΕ/SILVER
ΟΞΥΝΤΕ/BRASS ANTIQUE
ΧΡΥΣΟ/GOLD METALLIC
ΑΝΘΡΑΚΙ/BLACK METALLIC
ΧΑΛΚΟΣ ΣΦΥΡΗΛΑΤΟΣ/MARTELLE COPPER
ΜΠΕΖ ΓΥΑΛΙΣΤΕΡΟ/LIGHT IVORY
ΜΑΥΡΟ - ΧΡΥΣΟ/BLACK - GOLD
ΜΑΥΡΟ - ΠΡΑΣΙΝΟ/BLACK - GREEN
ΜΑΥΡΟ - ΑΣΗΜΙ/BLACK - SILVER
ΜΑΥΡΟ - ΧΑΛΚΟΣ/BLACK - COPPER
ΜΑΥΡΟ - ΣΚΟΥΡΙΑ/BLACK - RUST
ΛΕΥΚΟ - ΧΡΥΣΟ/WHITE - GOLD

ΑΠΛΙΚΑ AL 3012-1

ΑΠΛΙΚΑ AL 3013-2

ΜΟΝΟΦΩΤΟ AL 3014

IP 44 CE E 27 11 Watt

ΚΕΦΑΛΗ AL 3016-22

Για ιδιωτική χρήση/ φωτισμός εξωτερικών χώρων κατοικιών

ΚΟΛΩΝΑ
AL 396-200

ΚΟΛΩΝΑΤΟ AL 3015-74

ΚΟΛΩΝΑΤΟ AL 3015-39

IP 44 CE E 27 20/23 Watt

ΑΠΛΙΚΑ AL 3121-2

ΑΠΛΙΚΑ AL 3122-2

ΑΠΛΙΚΑ AL 3122-1

ΧΡΩΜΑΤΑ / COLORS
ΜΑΥΡΟ/BLACK
ΛΕΥΚΟ/WHITE
ΠΡΑΣΙΝΟ ΚΥΠΑΡΙΣΣΙ ΓΥΑΛΙΣΤΕΡΟ/FIR GREEN
ΚΑΦΕ ΣΚΟΥΡΙΑ/DARK BROWN
ΜΠΛΕ ΓΥΑΛΙΣΤΕΡΟ/BLUE
ΑΣΗΜΙ ΣΑΓΡΕ/SILVER
ΟΞΥΝΤΕ/BRASS ANTIQUE
ΧΡΥΣΟ/GOLD METALLIC
ΑΝΘΡΑΚΙ/BLACK METALLIC
ΧΑΛΚΟΣ ΣΦΥΡΗΛΑΤΟΣ/MARTELLE COPPER
ΜΠΕΖ ΓΥΑΛΙΣΤΕΡΟ/LIGHT IVORY
ΜΑΥΡΟ - ΧΡΥΣΟ/BLACK - GOLD
ΜΑΥΡΟ - ΠΡΑΣΙΝΟ/BLACK - GREEN
ΜΑΥΡΟ - ΑΣΗΜΙ/BLACK - SILVER
ΜΑΥΡΟ - ΧΑΛΚΟΣ/BLACK - COPPER
ΜΑΥΡΟ - ΣΚΟΥΡΙΑ/BLACK - RUST
ΛΕΥΚΟ - ΧΡΥΣΟ/WHITE - GOLD

ΜΟΝΟΦΩΤΟ AL 3124

IP 44 CE E 27 20/23 Watt

ΚΟΛΩΝΑΤΟ AL 3125-44

ΚΕΦΑΛΗ AL 3126-22

ΚΟΛΩΝΑΤΟ AL 3125-79

ΦΑΝΑΡΙ AL 3126

IP 44 CE E 27 20/23 Watt

ΑΠΛΙΚΑ AL 8011-2

ΧΡΩΜΑΤΑ / COLORS
ΜΑΥΡΟ/BLACK
ΛΕΥΚΟ/WHITE
ΠΡΑΣΙΝΟ ΚΥΠΑΡΙΣΣΙ ΓΥΑΛΙΣΤΕΡΟ/FIR GREEN
ΚΑΦΕ ΣΚΟΥΡΙΑ/DARK BROWN
ΜΠΛΕ ΓΥΑΛΙΣΤΕΡΟ/BLUE
ΑΣΗΜΙ ΣΑΓΡΕ/SILVER
ΟΞΥΝΤΕ/BRASS ANTIQUE
ΧΡΥΣΟ/GOLD METALLIC
ΑΝΘΡΑΚΙ/BLACK METALLIC
ΧΑΛΚΟΣ ΣΦΥΡΗΛΑΤΟΣ/MARTELLE COPPER
ΜΠΕΖ ΓΥΑΛΙΣΤΕΡΟ/LIGHT IVORY
ΜΑΥΡΟ - ΧΡΥΣΟ/BLACK - GOLD
ΜΑΥΡΟ - ΠΡΑΣΙΝΟ/BLACK - GREEN
ΜΑΥΡΟ - ΑΣΗΜΙ/BLACK - SILVER
ΜΑΥΡΟ - ΧΑΛΚΟΣ/BLACK - COPPER
ΜΑΥΡΟ - ΣΚΟΥΡΙΑ/BLACK - RUST
ΛΕΥΚΟ - ΧΡΥΣΟ/WHITE - GOLD

ΑΠΛΙΚΑ AL 8012-1

ΑΠΛΙΚΑ AL 8013-1

ΜΟΝΟΦΩΤΟ AL 8014

IP 44 CE E 27 20/23 Watt

ΚΕΦΑΛΗ AL 8016-22

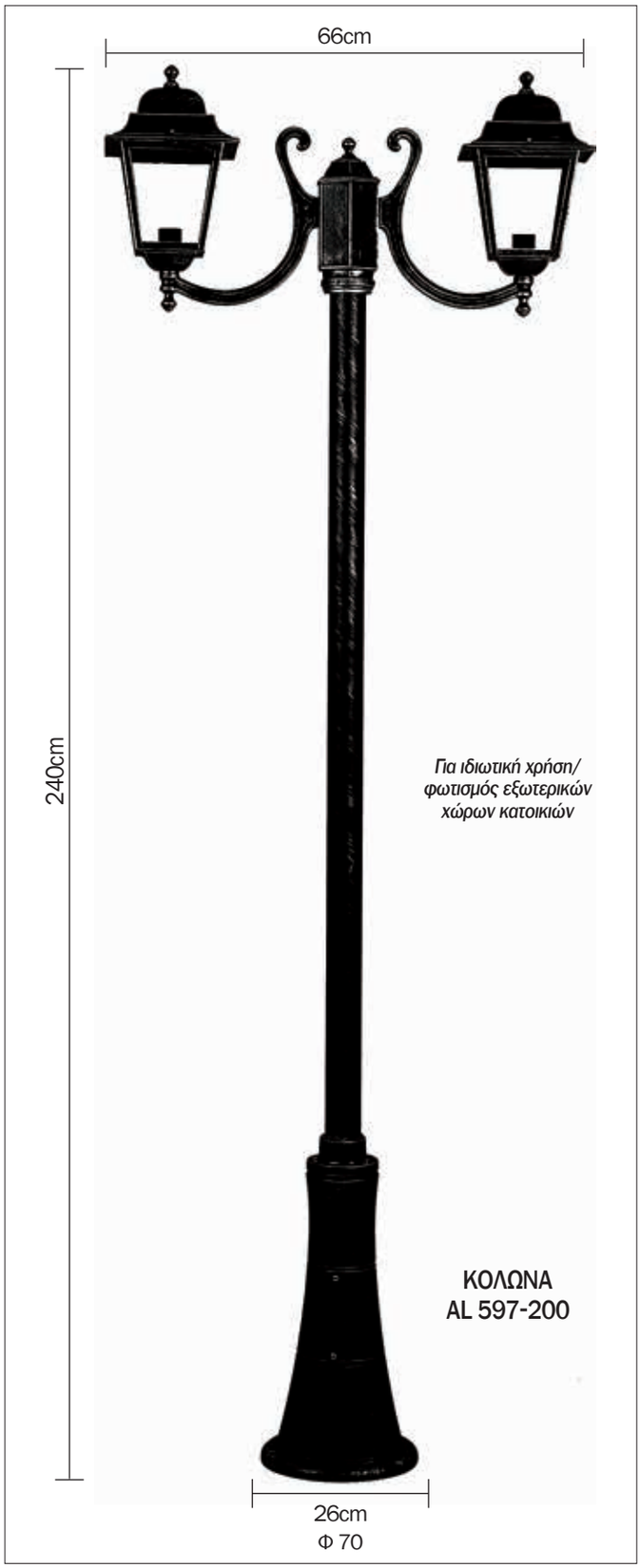

ΦΑΝΑΡΙ AL 8016

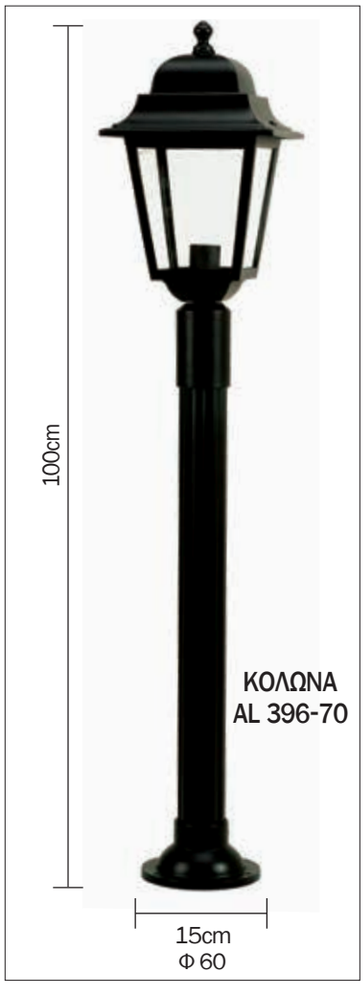

ΚΟΛΩΝΑΤΟ AL 8015-49

IP 44 CE E 27 11 Watt

ΑΠΛΙΚΑ AL 8021-2

ΑΠΛΙΚΑ AL 8022-1

ΑΠΛΙΚΑ AL 8023-1

ΧΡΩΜΑΤΑ / COLORS
ΜΑΥΡΟ/BLACK
ΛΕΥΚΟ/WHITE
ΠΡΑΣΙΝΟ ΚΥΠΑΡΙΣΣΙ ΓΥΑΛΙΣΤΕΡΟ/FIR GREEN
ΚΑΦΕ ΣΚΟΥΡΙΑ/DARK BROWN
ΜΠΛΕ ΓΥΑΛΙΣΤΕΡΟ/BLUE
ΑΣΗΜΙ ΣΑΓΡΕ/SILVER
ΟΞΥΝΤΕ/BRASS ANTIQUE
ΧΡΥΣΟ/GOLD METALLIC
ΑΝΘΡΑΚΙ/BLACK METALLIC
ΧΑΛΚΟΣ ΣΦΥΡΗΛΑΤΟΣ/MARTELLE COPPER
ΜΠΕΖ ΓΥΑΛΙΣΤΕΡΟ/LIGHT IVORY
ΜΑΥΡΟ - ΧΡΥΣΟ/BLACK - GOLD
ΜΑΥΡΟ - ΠΡΑΣΙΝΟ/BLACK - GREEN
ΜΑΥΡΟ - ΑΣΗΜΙ/BLACK - SILVER
ΜΑΥΡΟ - ΧΑΛΚΟΣ/BLACK - COPPER
ΜΑΥΡΟ - ΣΚΟΥΡΙΑ/BLACK - RUST
ΛΕΥΚΟ - ΧΡΥΣΟ/WHITE - GOLD

ΜΟΝΟΦΩΤΟ AL 8024

IP 44 CE E 27 11 Watt

ΚΕΦΑΛΗ AL 8026-23

ΚΟΛΩΝΑΤΟ AL 8025-72

ΚΟΛΩΝΑΤΟ AL 8025-37

IP 44 CE E 27 20/23 Watt

ΑΠΛΙΚΑ AL 8031-2

ΧΡΩΜΑΤΑ / COLORS
ΜΑΥΡΟ/BLACK
ΛΕΥΚΟ/WHITE
ΠΡΑΣΙΝΟ ΚΥΠΑΡΙΣΣΙ ΓΥΑΛΙΣΤΕΡΟ/FIR GREEN
ΚΑΦΕ ΣΚΟΥΡΙΑ/DARK BROWN
ΜΠΛΕ ΓΥΑΛΙΣΤΕΡΟ/BLUE
ΑΣΗΜΙ ΣΑΓΡΕ/SILVER
ΟΞΥΝΤΕ/BRASS ANTIQUE
ΧΡΥΣΟ/GOLD METALLIC
ΑΝΘΡΑΚΙ/BLACK METALLIC
ΧΑΛΚΟΣ ΣΦΥΡΗΛΑΤΟΣ/MARTELLE COPPER
ΜΠΕΖ ΓΥΑΛΙΣΤΕΡΟ/LIGHT IVORY
ΜΑΥΡΟ - ΧΡΥΣΟ/BLACK - GOLD
ΜΑΥΡΟ - ΠΡΑΣΙΝΟ/BLACK - GREEN
ΜΑΥΡΟ - ΑΣΗΜΙ/BLACK - SILVER
ΜΑΥΡΟ - ΧΑΛΚΟΣ/BLACK - COPPER
ΜΑΥΡΟ - ΣΚΟΥΡΙΑ/BLACK - RUST
ΛΕΥΚΟ - ΧΡΥΣΟ/WHITE - GOLD

ΑΠΛΙΚΑ AL 8032-1

ΜΟΝΟΦΩΤΟ AL 8034

ΚΟΛΩΝΑΤΟ AL 8035-44

IP 44 CE E 27 20/23 Watt

ΚΕΦΑΛΗ AL 8036-22

ΦΑΝΑΡΙ AL 8036

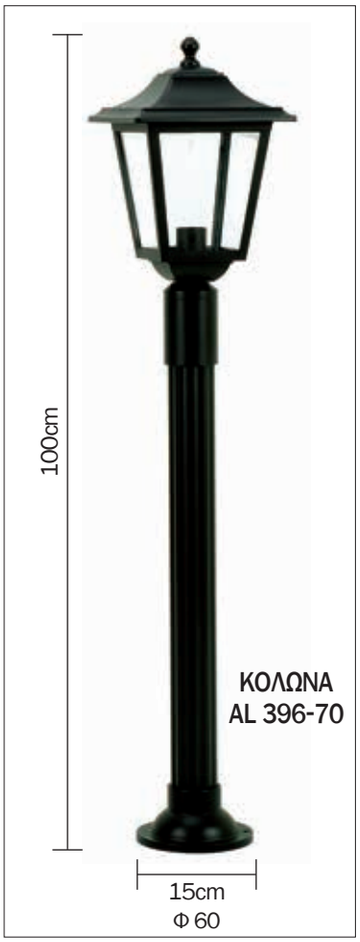

ΚΟΛΩΝΑΤΟ AL 8035-79

IP 44 CE E 27 20/23 Watt

ΑΠΛΙΚΑ AL 8211-2

ΑΠΛΙΚΑ AL 8212-1

ΑΠΛΙΚΑ AL 8214

ΚΟΛΩΝΑΤΟ AL 8215-48

ΧΡΩΜΑΤΑ / COLORS
ΜΑΥΡΟ/BLACK
ΛΕΥΚΟ/WHITE
ΠΡΑΣΙΝΟ ΚΥΠΑΡΙΣΣΙ ΓΥΑΛΙΣΤΕΡΟ/FIR GREEN
ΚΑΦΕ ΣΚΟΥΡΙΑ/DARK BROWN
ΜΠΛΕ ΓΥΑΛΙΣΤΕΡΟ/BLUE
ΑΣΗΜΙ ΣΑΓΡΕ/SILVER
ΟΞΥΝΤΕ/BRASS ANTIQUE
ΧΡΥΣΟ/GOLD METALLIC
ΑΝΘΡΑΚΙ/BLACK METALLIC
ΧΑΛΚΟΣ ΣΦΥΡΗΛΑΤΟΣ/MARTELLE COPPER
ΜΠΕΖ ΓΥΑΛΙΣΤΕΡΟ/LIGHT IVORY
ΜΑΥΡΟ - ΧΡΥΣΟ/BLACK - GOLD
ΜΑΥΡΟ - ΠΡΑΣΙΝΟ/BLACK - GREEN
ΜΑΥΡΟ - ΑΣΗΜΙ/BLACK - SILVER
ΜΑΥΡΟ - ΧΑΛΚΟΣ/BLACK - COPPER
ΜΑΥΡΟ - ΣΚΟΥΡΙΑ/BLACK - RUST
ΛΕΥΚΟ - ΧΡΥΣΟ/WHITE - GOLD

IP 44 CE E 27 20/23 Watt

ΚΕΦΑΛΗ AL 8216-22

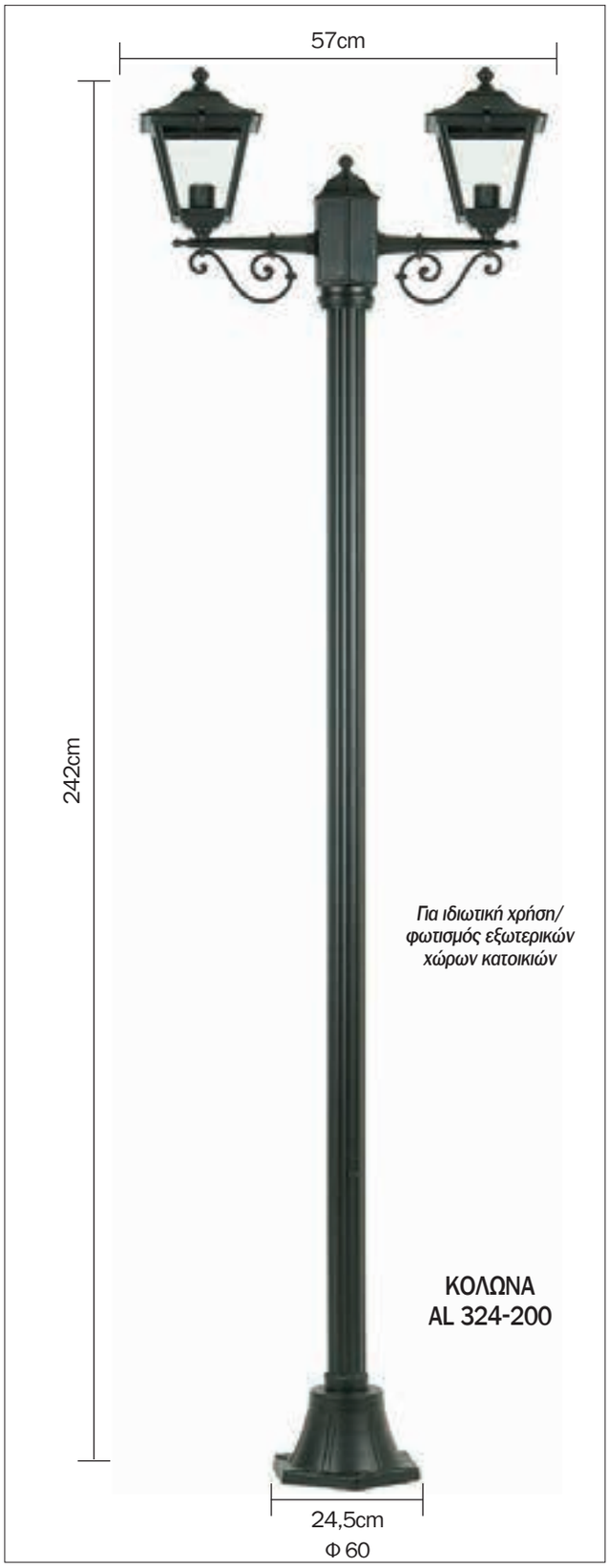

ΦΑΝΑΡΙ AL 8216

ΚΟΛΩΝΑΤΟ AL 8215-83

IP 44 CE E 27 20/23 Watt

ΑΠΛΙΚΑ AL 8041-2

ΜΟΝΟΦΩΤΟ AL 8044

ΚΟΛΩΝΑΤΟ AL 8045-57

ΚΕΦΑΛΗ AL 8046-22

Για ιδιωτική χρήση/ φωτισμός εξωτερικών χώρων κατοικιών

ΚΟΛΩΝΑ
AL 323-200

IP 44 CE E 27 20/23 Watt

ΑΠΛΙΚΑ AL 8051-1

ΜΟΝΟΦΩΤΟ AL 8054

ΚΟΛΩΝΑΤΟ AL 8055-62

ΚΕΦΑΛΗ AL 8056-23

Για ιδιωτική χρήση/ φωτισμός εξωτερικών χώρων κατοικιών

ΚΟΛΩΝΑ
AL 323-200

IP 44 CE E 27 20/23 Watt

ΑΠΛΙΚΑ AL 8061-2

ΧΡΩΜΑΤΑ / COLORS
ΜΑΥΡΟ/BLACK
ΛΕΥΚΟ/WHITE
ΠΡΑΣΙΝΟ ΚΥΠΑΡΙΣΣΙ ΓΥΑΛΙΣΤΕΡΟ/FIR GREEN
ΚΑΦΕ ΣΚΟΥΡΙΑ/DARK BROWN
ΜΠΛΕ ΓΥΑΛΙΣΤΕΡΟ/BLUE
ΑΣΗΜΙ ΣΑΓΡΕ/SILVER
ΟΞΥΝΤΕ/BRASS ANTIQUE
ΧΡΥΣΟ/GOLD METALLIC
ΑΝΘΡΑΚΙ/BLACK METALLIC
ΧΑΛΚΟΣ ΣΦΥΡΗΛΑΤΟΣ/MARTELLE COPPER
ΜΠΕΖ ΓΥΑΛΙΣΤΕΡΟ/LIGHT IVORY
ΜΑΥΡΟ - ΧΡΥΣΟ/BLACK - GOLD
ΜΑΥΡΟ - ΠΡΑΣΙΝΟ/BLACK - GREEN
ΜΑΥΡΟ - ΑΣΗΜΙ/BLACK - SILVER
ΜΑΥΡΟ - ΧΑΛΚΟΣ/BLACK - COPPER
ΜΑΥΡΟ - ΣΚΟΥΡΙΑ/BLACK - RUST
ΛΕΥΚΟ - ΧΡΥΣΟ/WHITE - GOLD

ΚΟΛΩΝΑΤΟ AL 8065-77

ΦΑΝΑΡΙ AL 8066

IP 44 CE E 27 20/23 Watt

ΑΠΛΙΚΑ AL 8071-1

ΜΟΝΟΦΩΤΟ AL 8074

ΚΟΛΩΝΑΤΟ AL 8075-63

ΚΕΦΑΛΗ AL 8076-22

IP 44 CE E 27 20/23 Watt

ΑΠΛΙΚΑ AL 8081-1

ΜΟΝΟΦΩΤΟ AL 8084

ΧΡΩΜΑΤΑ / COLORS
ΜΑΥΡΟ/BLACK
ΛΕΥΚΟ/WHITE
ΠΡΑΣΙΝΟ ΚΥΠΑΡΙΣΣΙ ΓΥΑΛΙΣΤΕΡΟ/FIR GREEN
ΚΑΦΕ ΣΚΟΥΡΙΑ/DARK BROWN
ΜΠΛΕ ΓΥΑΛΙΣΤΕΡΟ/BLUE
ΑΣΗΜΙ ΣΑΓΡΕ/SILVER
ΟΞΥΝΤΕ/BRASS ANTIQUE
ΧΡΥΣΟ/GOLD METALLIC
ΑΝΘΡΑΚΙ/BLACK METALLIC
ΧΑΛΚΟΣ ΣΦΥΡΗΛΑΤΟΣ/MARTELLE COPPER
ΜΠΕΖ ΓΥΑΛΙΣΤΕΡΟ/LIGHT IVORY
ΜΑΥΡΟ - ΧΡΥΣΟ/BLACK - GOLD
ΜΑΥΡΟ - ΠΡΑΣΙΝΟ/BLACK - GREEN
ΜΑΥΡΟ - ΑΣΗΜΙ/BLACK - SILVER
ΜΑΥΡΟ - ΧΑΛΚΟΣ/BLACK - COPPER
ΜΑΥΡΟ - ΣΚΟΥΡΙΑ/BLACK - RUST
ΛΕΥΚΟ - ΧΡΥΣΟ/WHITE - GOLD

ΚΕΦΑΛΗ AL 8086-12

Για ιδιωτική χρήση/ φωτισμός εξωτερικών χώρων κατοικιών

ΚΟΛΩΝΑ AL 597-200

IP 44 CE E 27 20/23 Watt

ΑΠΛΙΚΑ AL 8091-1

ΜΟΝΟΦΩΤΟ AL 8094

ΚΕΦΑΛΗ AL 8096-12

IP 23 CE E 27 20/23 Watt

ΑΠΛΙΚΑ AL 8101-1

ΑΠΛΙΚΑ AL 8102-1

ΑΠΛΙΚΑ AL 8103-2

ΧΡΩΜΑΤΑ / COLORS
ΜΑΥΡΟ/BLACK
ΛΕΥΚΟ/WHITE
ΠΡΑΣΙΝΟ ΚΥΠΑΡΙΣΣΙ ΓΥΑΛΙΣΤΕΡΟ/FIR GREEN
ΚΑΦΕ ΣΚΟΥΡΙΑ/DARK BROWN
ΜΠΛΕ ΓΥΑΛΙΣΤΕΡΟ/BLUE
ΑΣΗΜΙ ΣΑΓΡΕ/SILVER
ΟΞΥΝΤΕ/BRASS ANTIQUE
ΧΡΥΣΟ/GOLD METALLIC
ΑΝΘΡΑΚΙ/BLACK METALLIC
ΧΑΛΚΟΣ ΣΦΥΡΗΛΑΤΟΣ/MARTELLE COPPER
ΜΠΕΖ ΓΥΑΛΙΣΤΕΡΟ/LIGHT IVORY
ΜΑΥΡΟ - ΧΡΥΣΟ/BLACK - GOLD
ΜΑΥΡΟ - ΠΡΑΣΙΝΟ/BLACK - GREEN
ΜΑΥΡΟ - ΑΣΗΜΙ/BLACK - SILVER
ΜΑΥΡΟ - ΧΑΛΚΟΣ/BLACK - COPPER
ΜΑΥΡΟ - ΣΚΟΥΡΙΑ/BLACK - RUST
ΛΕΥΚΟ - ΧΡΥΣΟ/WHITE - GOLD

ΜΟΝΟΦΩΤΟ AL 8104

IP 23 CE E 27 20/23 Watt

ΚΕΦΑΛΗ AL 8106-22

ΚΟΛΩΝΑΤΟ AL 8105-93

ΚΟΛΩΝΑΤΟ AL 8105-58

IP 44 CE E 27 20/23 Watt

ΑΠΛΙΚΑ AL 8111-2

ΑΠΛΙΚΑ AL 8112-1

ΜΟΝΟΦΩΤΟ AL 8114

ΧΡΩΜΑΤΑ / COLORS
ΜΑΥΡΟ/BLACK
ΛΕΥΚΟ/WHITE
ΠΡΑΣΙΝΟ ΚΥΠΑΡΙΣΣΙ ΓΥΑΛΙΣΤΕΡΟ/FIR GREEN
ΚΑΦΕ ΣΚΟΥΡΙΑ/DARK BROWN
ΜΠΛΕ ΓΥΑΛΙΣΤΕΡΟ/BLUE
ΑΣΗΜΙ ΣΑΓΡΕ/SILVER
ΟΞΥΝΤΕ/BRASS ANTIQUE
ΧΡΥΣΟ/GOLD METALLIC
ΑΝΘΡΑΚΙ/BLACK METALLIC
ΧΑΛΚΟΣ ΣΦΥΡΗΛΑΤΟΣ/MARTELLE COPPER
ΜΠΕΖ ΓΥΑΛΙΣΤΕΡΟ/LIGHT IVORY
ΜΑΥΡΟ - ΧΡΥΣΟ/BLACK - GOLD
ΜΑΥΡΟ - ΠΡΑΣΙΝΟ/BLACK - GREEN
ΜΑΥΡΟ - ΑΣΗΜΙ/BLACK - SILVER
ΜΑΥΡΟ - ΧΑΛΚΟΣ/BLACK - COPPER
ΜΑΥΡΟ - ΣΚΟΥΡΙΑ/BLACK - RUST
ΛΕΥΚΟ - ΧΡΥΣΟ/WHITE - GOLD

IP 44 CE E 27 20/23 Watt

ΚΕΦΑΛΗ AL 8116-12

ΚΟΛΩΝΑΤΟ AL 8115-82

ΚΟΛΩΝΑΤΟ AL 8115-47

IP 44 CE E 27 20/23 Watt

ΑΠΛΙΚΑ AL 8121-1

ΧΡΩΜΑΤΑ / COLORS
ΜΑΥΡΟ/BLACK
ΛΕΥΚΟ/WHITE
ΠΡΑΣΙΝΟ ΚΥΠΑΡΙΣΣΙ ΓΥΑΛΙΣΤΕΡΟ/FIR GREEN
ΚΑΦΕ ΣΚΟΥΡΙΑ/DARK BROWN
ΜΠΛΕ ΓΥΑΛΙΣΤΕΡΟ/BLUE
ΑΣΗΜΙ ΣΑΓΡΕ/SILVER
ΟΞΥΝΤΕ/BRASS ANTIQUE
ΧΡΥΣΟ/GOLD METALLIC
ΑΝΘΡΑΚΙ/BLACK METALLIC
ΧΑΛΚΟΣ ΣΦΥΡΗΛΑΤΟΣ/MARTELLE COPPER
ΜΠΕΖ ΓΥΑΛΙΣΤΕΡΟ/LIGHT IVORY
ΜΑΥΡΟ - ΧΡΥΣΟ/BLACK - GOLD
ΜΑΥΡΟ - ΠΡΑΣΙΝΟ/BLACK - GREEN
ΜΑΥΡΟ - ΑΣΗΜΙ/BLACK - SILVER
ΜΑΥΡΟ - ΧΑΛΚΟΣ/BLACK - COPPER
ΜΑΥΡΟ - ΣΚΟΥΡΙΑ/BLACK - RUST
ΛΕΥΚΟ - ΧΡΥΣΟ/WHITE - GOLD

ΜΟΝΟΦΩΤΟ AL 8124

IP 44 CE E 27 20/23 Watt

ΚΕΦΑΛΗ AL 8126-12

Για ιδιωτική χρήση/ φωτισμός εξωτερικών χώρων κατοικιών

ΚΟΛΩΝΑ AL 323-200

IP 44 CE E 27 20/23 Watt

ΑΠΛΙΚΑ AL 8131-1

ΚΕΦΑΛΗ AL 8136-12

Για ιδιωτική χρήση/ φωτισμός εξωτερικών χώρων κατοικιών

ΚΟΛΩΝΑ AL 323-200

ΧΡΩΜΑΤΑ / COLORS
ΜΑΥΡΟ/BLACK
ΛΕΥΚΟ/WHITE
ΠΡΑΣΙΝΟ ΚΥΠΑΡΙΣΣΙ ΓΥΑΛΙΣΤΕΡΟ/FIR GREEN
ΚΑΦΕ ΣΚΟΥΡΙΑ/DARK BROWN
ΜΠΛΕ ΓΥΑΛΙΣΤΕΡΟ/BLUE
ΑΣΗΜΙ ΣΑΓΡΕ/SILVER
ΟΞΥΝΤΕ/BRASS ANTIQUE
ΧΡΥΣΟ/GOLD METALLIC
ΑΝΘΡΑΚΙ/BLACK METALLIC
ΧΑΛΚΟΣ ΣΦΥΡΗΛΑΤΟΣ/MARTELLE COPPER
ΜΠΕΖ ΓΥΑΛΙΣΤΕΡΟ/LIGHT IVORY
ΜΑΥΡΟ - ΧΡΥΣΟ/BLACK - GOLD
ΜΑΥΡΟ - ΠΡΑΣΙΝΟ/BLACK - GREEN
ΜΑΥΡΟ - ΑΣΗΜΙ/BLACK - SILVER
ΜΑΥΡΟ - ΧΑΛΚΟΣ/BLACK - COPPER
ΜΑΥΡΟ - ΣΚΟΥΡΙΑ/BLACK - RUST
ΛΕΥΚΟ - ΧΡΥΣΟ/WHITE - GOLD

IP 44 CE E 27 20/23 Watt

ΑΠΛΙΚΑ AL 8141-1

ΜΟΝΟΦΩΤΟ AL 8144

ΚΕΦΑΛΗ AL 8146-12

Για ιδιωτική χρήση/ φωτισμός εξωτερικών χώρων κατοικιών

ΚΟΛΩΝΑ
AL 598-200

IP 43 CE E 27 20/23 Watt

ΑΠΛΙΚΑ AL 3251-1

ΑΠΛΙΚΑ AL 3252-1

ΧΡΩΜΑΤΑ / COLORS
ΜΑΥΡΟ/BLACK
ΛΕΥΚΟ/WHITE
ΠΡΑΣΙΝΟ ΚΥΠΑΡΙΣΣΙ ΓΥΑΛΙΣΤΕΡΟ/FIR GREEN
ΚΑΦΕ ΣΚΟΥΡΙΑ/DARK BROWN
ΜΠΛΕ ΓΥΑΛΙΣΤΕΡΟ/BLUE
ΑΣΗΜΙ ΣΑΓΡΕ/SILVER
ΟΞΥΝΤΕ/BRASS ANTIQUE
ΧΡΥΣΟ/GOLD METALLIC
ΑΝΘΡΑΚΙ/BLACK METALLIC
ΧΑΛΚΟΣ ΣΦΥΡΗΛΑΤΟΣ/MARTELLE COPPER
ΜΠΕΖ ΓΥΑΛΙΣΤΕΡΟ/LIGHT IVORY
ΜΑΥΡΟ - ΧΡΥΣΟ/BLACK - GOLD
ΜΑΥΡΟ - ΠΡΑΣΙΝΟ/BLACK - GREEN
ΜΑΥΡΟ - ΑΣΗΜΙ/BLACK - SILVER
ΜΑΥΡΟ - ΧΑΛΚΟΣ/BLACK - COPPER
ΜΑΥΡΟ - ΣΚΟΥΡΙΑ/BLACK - RUST
ΛΕΥΚΟ - ΧΡΥΣΟ/WHITE - GOLD

ΜΟΝΟΦΩΤΟ AL 3254

IP 43 CE E 27 20/23 Watt

ΚΕΦΑΛΗ AL 3256-11

ΚΕΦΑΛΗ AL 3256-12

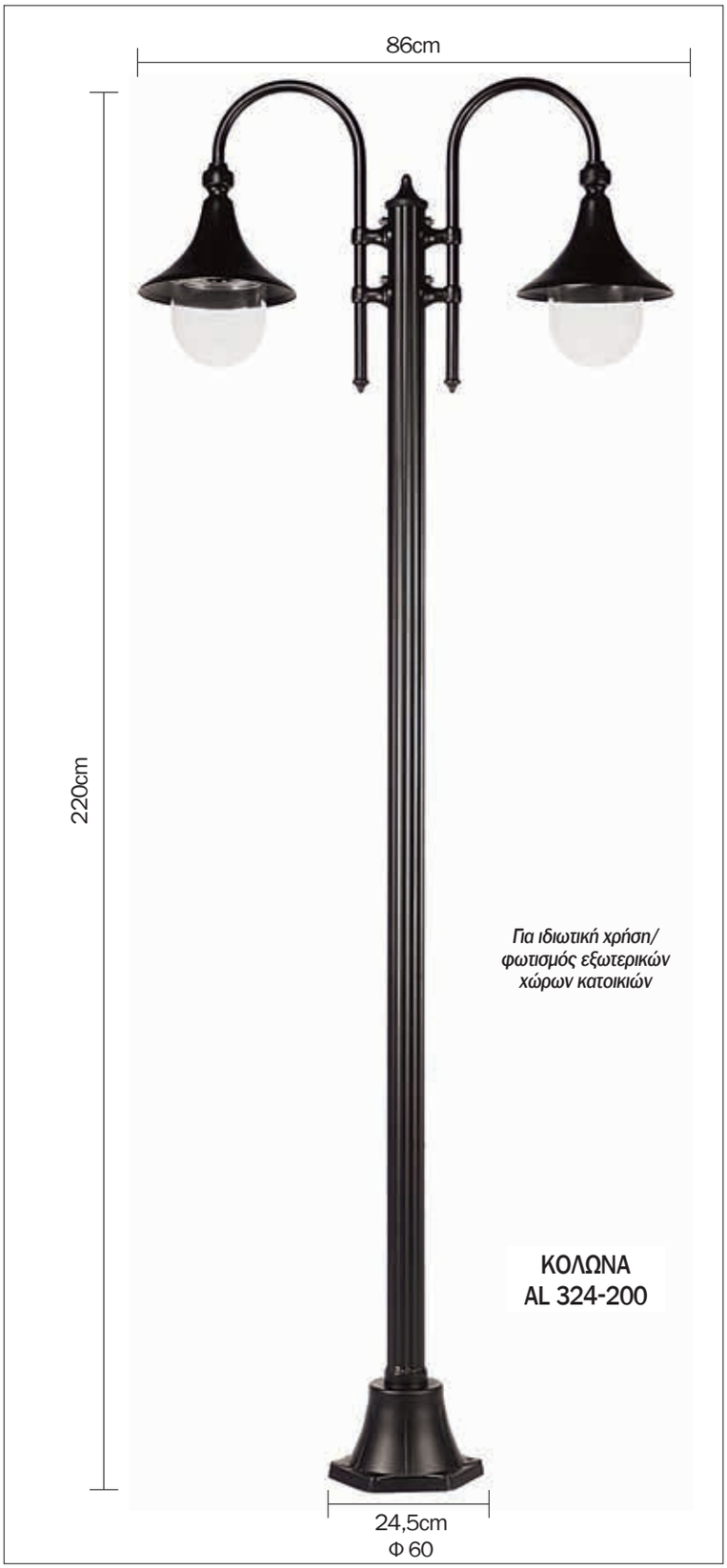

IP 43 CE E 27 20/23 Watt

ΑΠΛΙΚΑ AL 8151-1

ΑΠΛΙΚΑ AL 8154

ΦΑΝΑΡΙ AL 8156

Για ιδιωτική χρήση/ φωτισμός εξωτερικών χώρων κατοικιών

ΚΟΛΩΝΑ AL 323-200

ΧΡΩΜΑΤΑ / COLORS
ΜΑΥΡΟ/BLACK
ΛΕΥΚΟ/WHITE
ΠΡΑΣΙΝΟ ΚΥΠΑΡΙΣΣΙ ΓΥΑΛΙΣΤΕΡΟ/FIR GREEN
ΚΑΦΕ ΣΚΟΥΡΙΑ/DARK BROWN
ΜΠΛΕ ΓΥΑΛΙΣΤΕΡΟ/BLUE
ΑΣΗΜΙ ΣΑΓΡΕ/SILVER
ΟΞΥΝΤΕ/BRASS ANTIQUE
ΧΡΥΣΟ/GOLD METALLIC
ΑΝΘΡΑΚΙ/BLACK METALLIC
ΧΑΛΚΟΣ ΣΦΥΡΗΛΑΤΟΣ/MARTELLE COPPER
ΜΠΕΖ ΓΥΑΛΙΣΤΕΡΟ/LIGHT IVORY
ΜΑΥΡΟ - ΧΡΥΣΟ/BLACK - GOLD
ΜΑΥΡΟ - ΠΡΑΣΙΝΟ/BLACK - GREEN
ΜΑΥΡΟ - ΑΣΗΜΙ/BLACK - SILVER
ΜΑΥΡΟ - ΧΑΛΚΟΣ/BLACK - COPPER
ΜΑΥΡΟ - ΣΚΟΥΡΙΑ/BLACK - RUST
ΛΕΥΚΟ - ΧΡΥΣΟ/WHITE - GOLD

IP 43 CE E 27 20/23 Watt

ΚΕΦΑΛΗ AL 8156-12

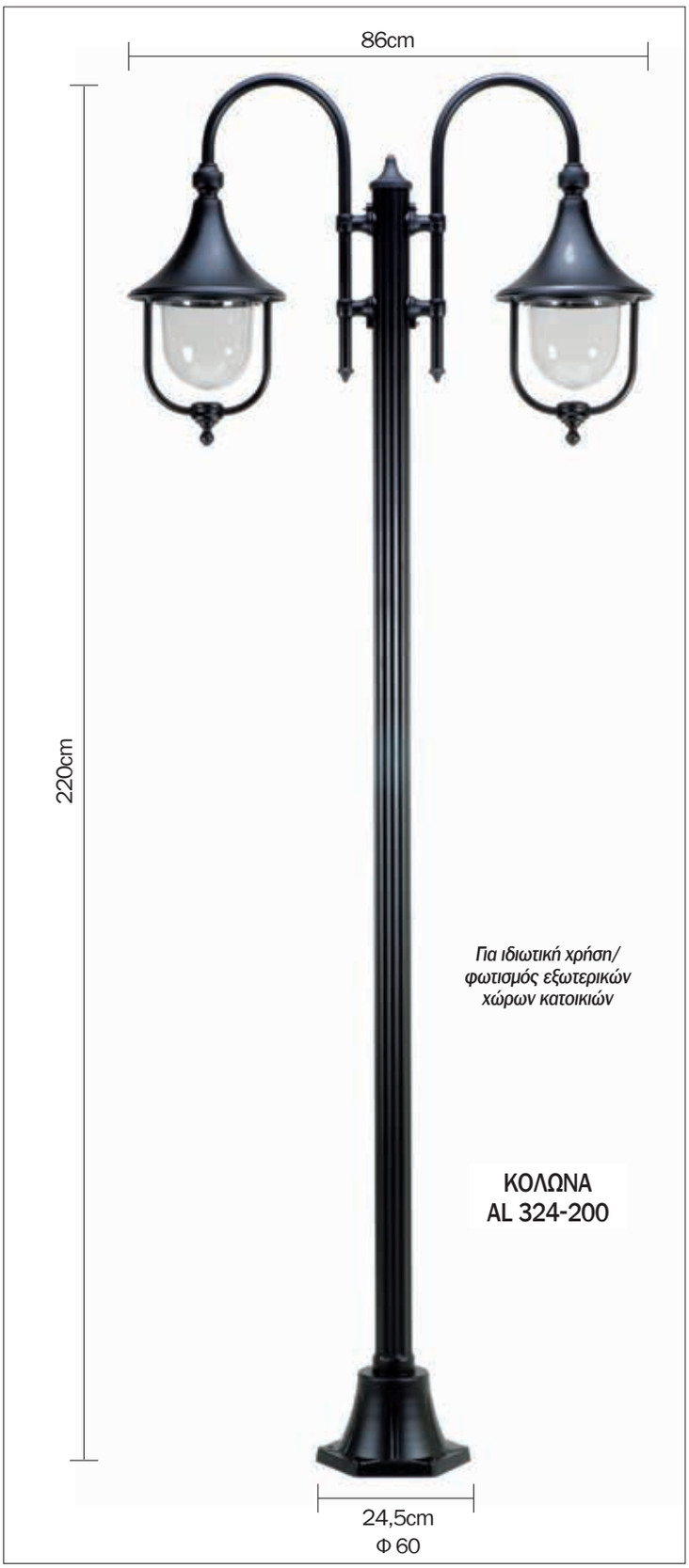

Για ιδιωτική χρήση/ φωτισμός εξωτερικών χώρων κατοικιών

ΚΟΛΩΝΑ
AL 324-200

ΚΟΛΩΝΑΤΟ AL 8155-87

ΚΟΛΩΝΑΤΟ AL 8155-57

IP 43 CE E 27 20/23 Watt

ΑΠΛΙΚΑ AL 3941-230

ΑΠΛΙΚΑ AL 3241-220

IP 43 CE E 27 11 Watt

ΑΠΛΙΚΑ AL 3243-220

IP 43 CE E 27 11 Watt

ΑΠΛΙΚΑ AL 3242-220

IP 43 CE E 27 11 Watt

ΑΠΛΙΚΑ AL 3247-225

ΜΟΝΟΦΩΤΟ AL 3244-30

IP 20 CE E 27 11 Watt

IP 43 CE E 27 20/23 Watt

ΚΟΛΩΝΑΤΟ AL 3245-3730

ΚΟΛΩΝΑΤΟ AL 3245-7225

ΦΑΝΑΡΙ AL 3246-25

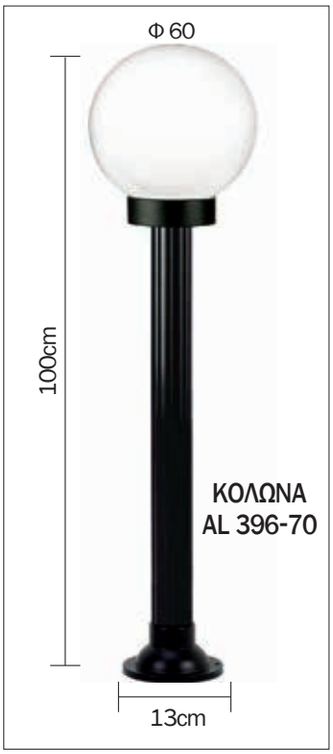

ΚΕΦΑΛΗ AL 3246-1230

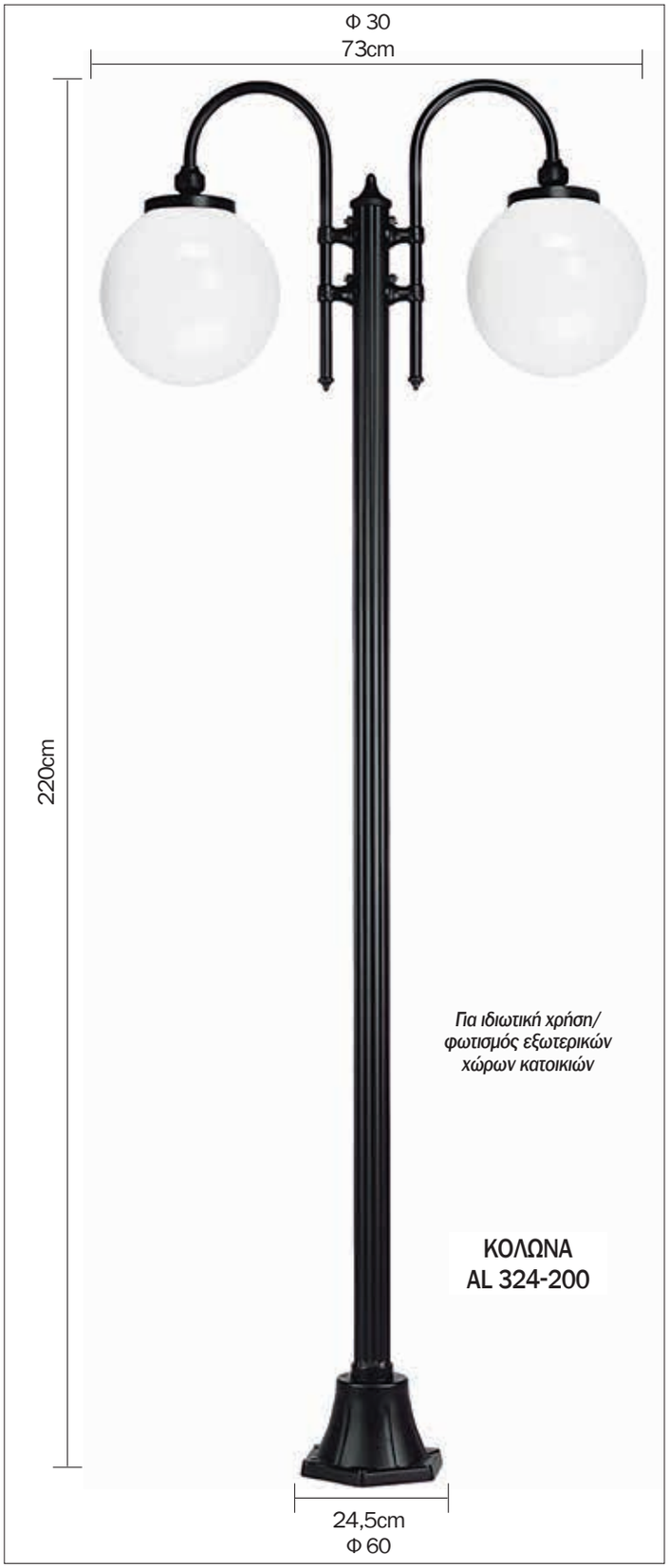

IP 43 CE E 27 20/23 Watt

ΚΕΦΑΛΗ AL 32436-2325

ΚΕΦΑΛΗ AL 32426-1330

IP 44 CE E 27 20/23 Watt

ΚΕΦΑΛΗ AL 3946-2230

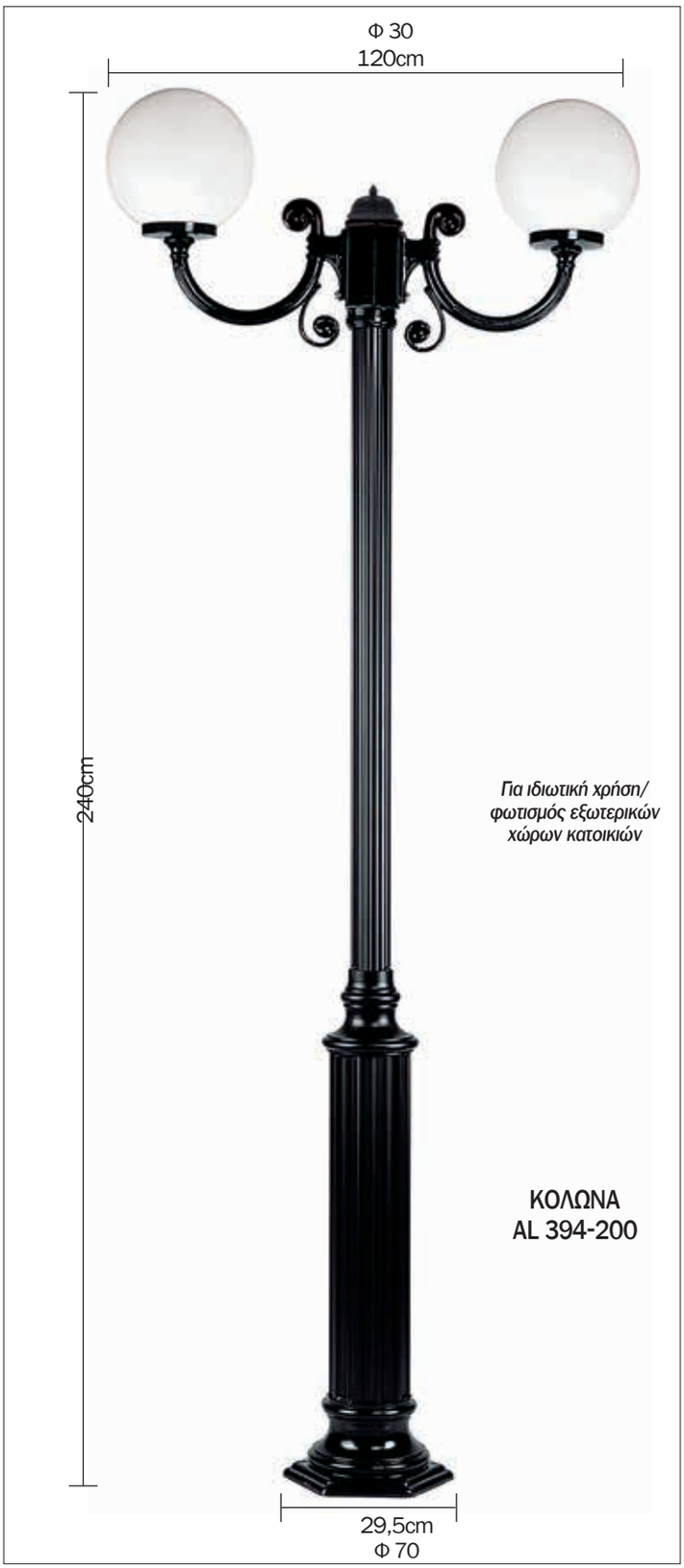

ΚΕΦΑΛΗ AL 3946-2330

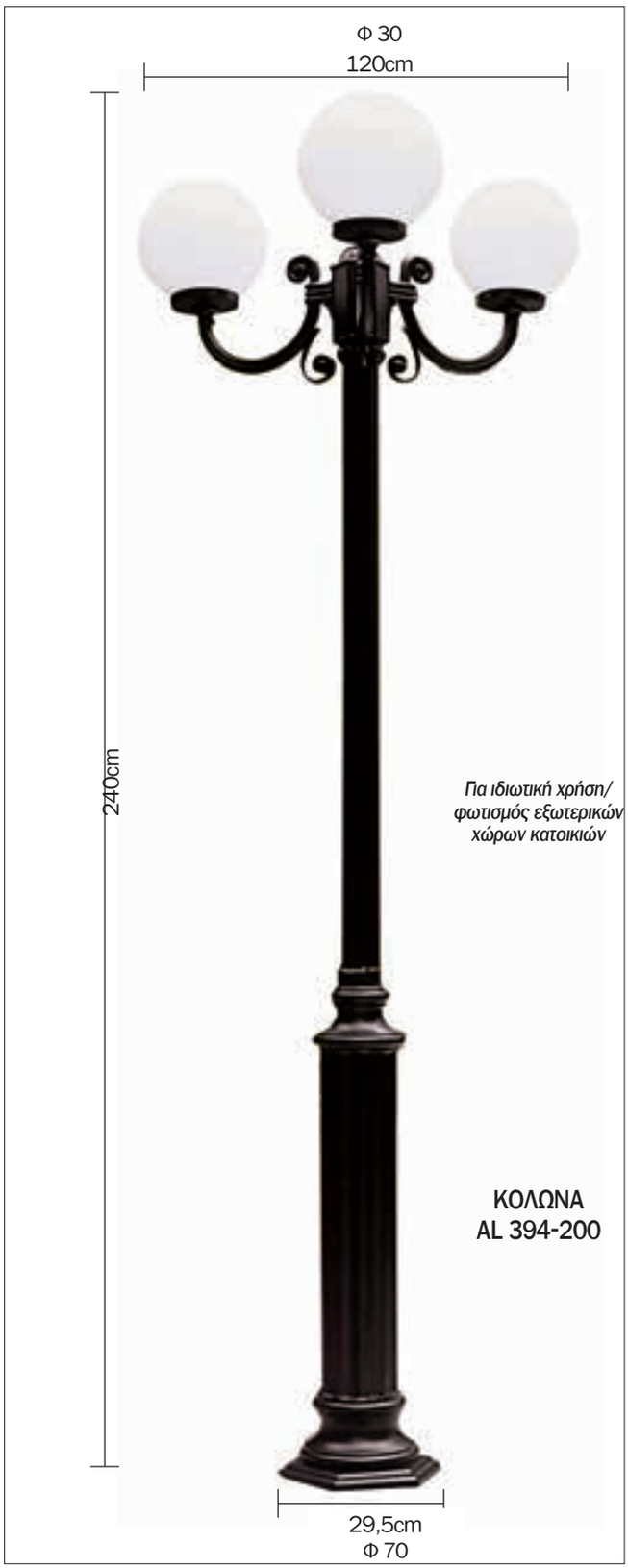

IP 44 CE E 27 20/23 Watt

ΑΠΛΙΚΑ AL 8181-225

ΑΠΛΙΚΑ AL 8182-225

ΚΟΛΩΝΑΤΟ AL 8195-7720

ΜΟΝΟΦΩΤΟ AL 8184-20

ΚΟΛΩΝΑΤΟ AL 8195-3720

ΧΡΩΜΑΤΑ / COLORS
ΜΑΥΡΟ/BLACK
ΛΕΥΚΟ/WHITE
ΠΡΑΣΙΝΟ ΚΥΠΑΡΙΣΣΙ ΓΥΑΛΙΣΤΕΡΟ/FIR GREEN
ΚΑΦΕ ΣΚΟΥΡΙΑ/DARK BROWN
ΜΠΛΕ ΓΥΑΛΙΣΤΕΡΟ/BLUE
ΑΣΗΜΙ ΣΑΓΡΕ/SILVER
ΟΞΥΝΤΕ/BRASS ANTIQUE
ΧΡΥΣΟ/GOLD METALLIC
ΑΝΘΡΑΚΙ/BLACK METALLIC
ΧΑΛΚΟΣ ΣΦΥΡΗΛΑΤΟΣ/MARTELLE COPPER
ΜΠΕΖ ΓΥΑΛΙΣΤΕΡΟ/LIGHT IVORY
ΜΑΥΡΟ - ΧΡΥΣΟ/BLACK - GOLD
ΜΑΥΡΟ - ΠΡΑΣΙΝΟ/BLACK - GREEN
ΜΑΥΡΟ - ΑΣΗΜΙ/BLACK - SILVER
ΜΑΥΡΟ - ΧΑΛΚΟΣ/BLACK - COPPER
ΜΑΥΡΟ - ΣΚΟΥΡΙΑ/BLACK - RUST
ΛΕΥΚΟ - ΧΡΥΣΟ/WHITE - GOLD

IP 44 CE E 27 20/23 Watt

ΚΕΦΑΛΗ AL 8186-2230

Για ιδιωτική χρήση/ φωτισμός εξωτερικών χώρων κατοικιών

ΚΟΛΩΝΑ AL324-200

ΚΕΦΑΛΗ AL 8196-2330

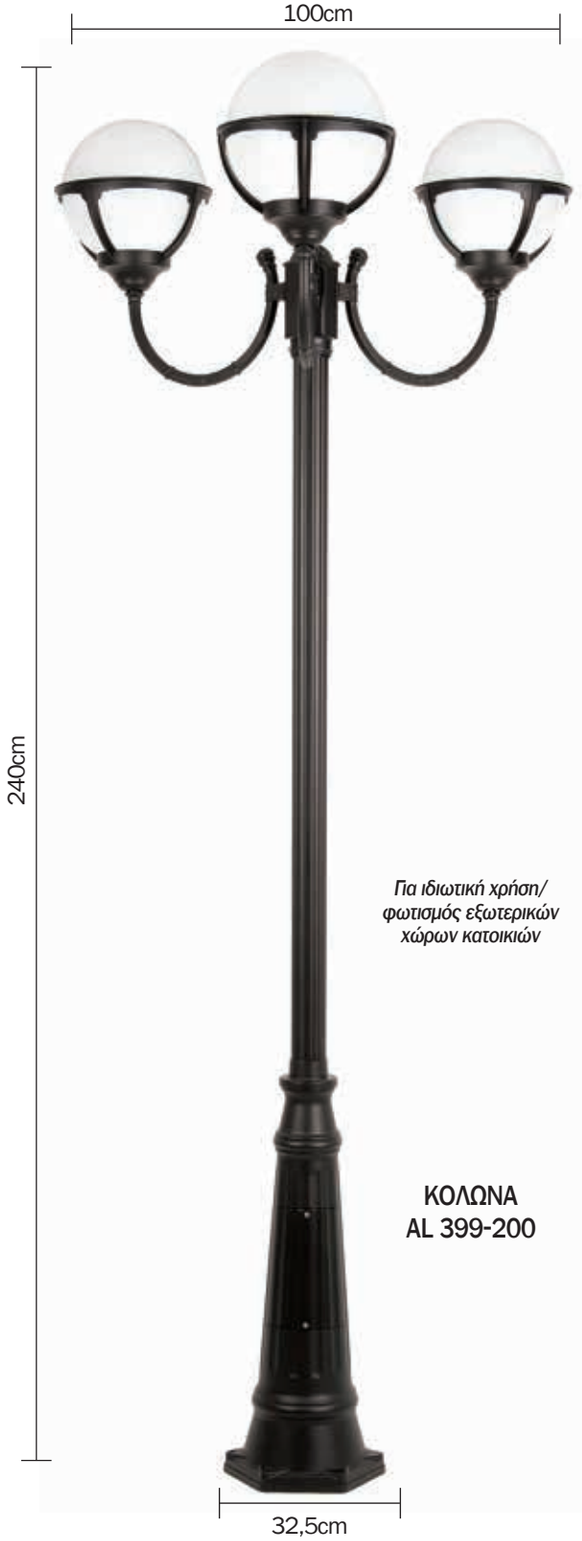

Για ιδιωτική χρήση/ φωτισμός εξωτερικών χώρων κατοικιών

ΚΟΛΩΝΑ AL 399-200

IP 44 CE E 27 20/23 Watt

ΑΠΛΙΚΑ AL 3247-225R

ΚΟΛΩΝΑΤΟ AL 3145-4425R

ΦΑΝΑΡΙ AL 3246-25R

ΜΟΝΟΦΩΤΟ AL 3244-30R

ΧΡΩΜΑΤΑ / COLORS
ΜΑΥΡΟ/BLACK
ΛΕΥΚΟ/WHITE
ΠΡΑΣΙΝΟ ΚΥΠΑΡΙΣΣΙ ΓΥΑΛΙΣΤΕΡΟ/FIR GREEN
ΚΑΦΕ ΣΚΟΥΡΙΑ/DARK BROWN
ΜΠΛΕ ΓΥΑΛΙΣΤΕΡΟ/BLUE
ΑΣΗΜΙ ΣΑΓΡΕ/SILVER
ΟΞΥΝΤΕ/BRASS ANTIQUE
ΧΡΥΣΟ/GOLD METALLIC
ΑΝΘΡΑΚΙ/BLACK METALLIC
ΧΑΛΚΟΣ ΣΦΥΡΗΛΑΤΟΣ/MARTELLE COPPER
ΜΠΕΖ ΓΥΑΛΙΣΤΕΡΟ/LIGHT IVORY
ΜΑΥΡΟ - ΧΡΥΣΟ/BLACK - GOLD
ΜΑΥΡΟ - ΠΡΑΣΙΝΟ/BLACK - GREEN
ΜΑΥΡΟ - ΑΣΗΜΙ/BLACK - SILVER
ΜΑΥΡΟ - ΧΑΛΚΟΣ/BLACK - COPPER
ΜΑΥΡΟ - ΣΚΟΥΡΙΑ/BLACK - RUST
ΛΕΥΚΟ - ΧΡΥΣΟ/WHITE - GOLD

IP 44 CE E 27 20/23 Watt

ΦΑΝΑΡΙ AL 3246-40R

Για ιδιωτική χρήση/ φωτισμός εξωτερικών χώρων κατοικιών

ΚΟΛΩΝΑ AL 394-200

ΚΕΦΑΛΗ AL 3246-2230R

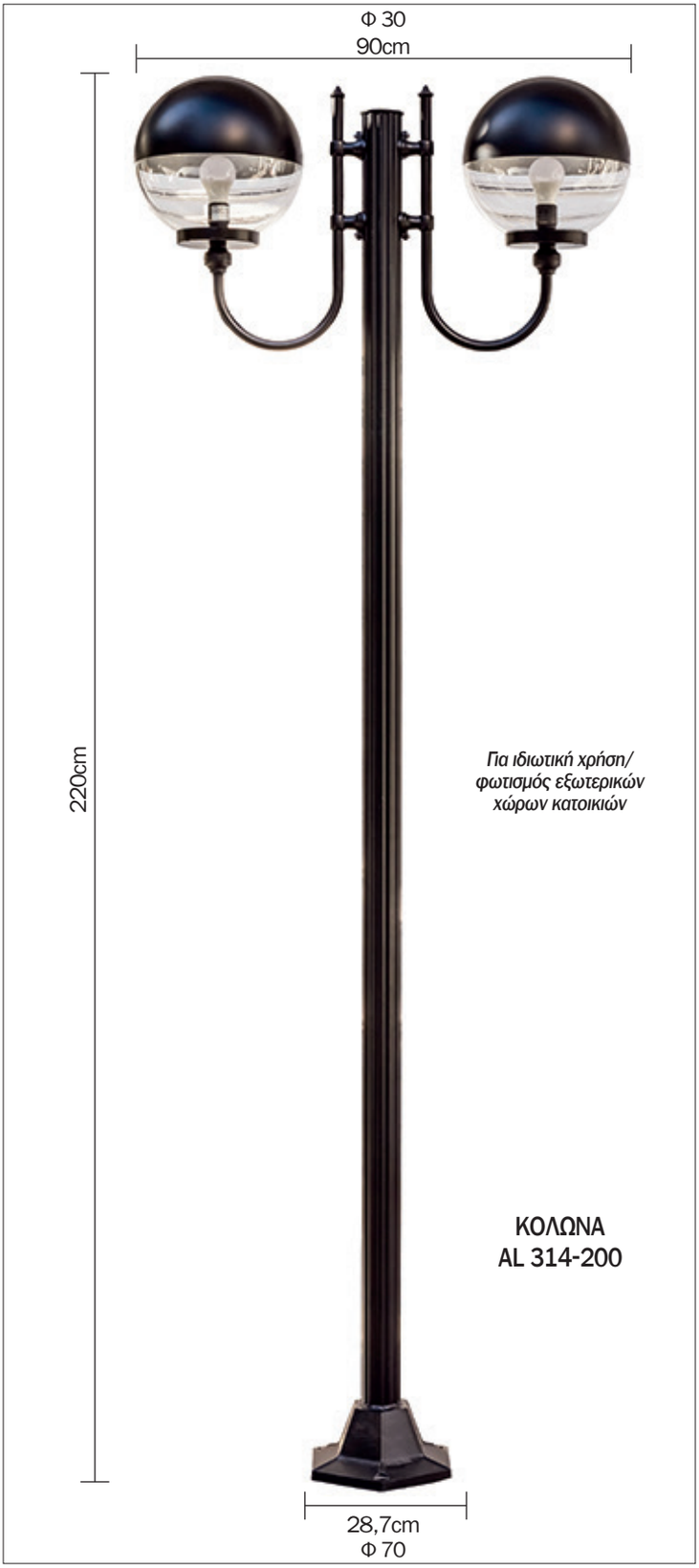

Για ιδιωτική χρήση/ φωτισμός εξωτερικών χώρων κατοικιών

ΚΟΛΩΝΑ AL 314-200

IP 55 CE E 27 23 Watt

ΠΛΑΦΟΝΙΕΡΑ AL 8501

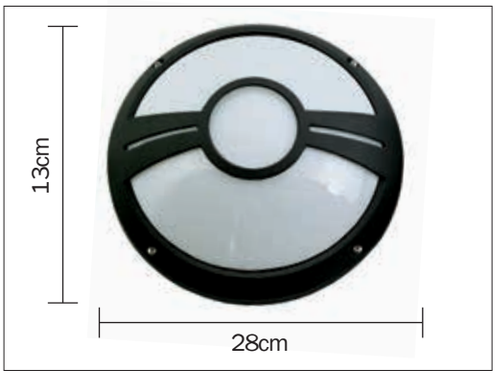

ΠΛΑΦΟΝΙΕΡΑ AL 8502

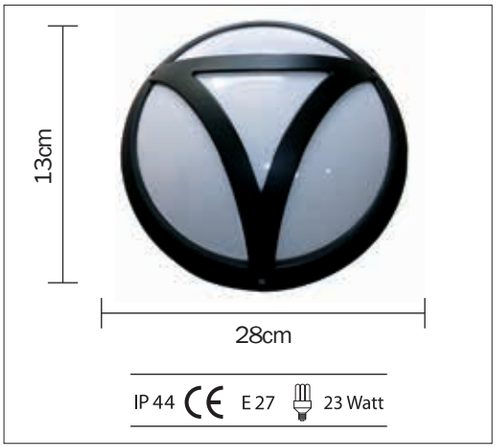

ΧΡΩΜΑΤΑ / COLORS
ΜΑΥΡΟ/BLACK
ΛΕΥΚΟ/WHITE
ΠΡΑΣΙΝΟ ΚΥΠΑΡΙΣΣΙ ΓΥΑΛΙΣΤΕΡΟ/FIR GREEN
ΚΑΦΕ ΣΚΟΥΡΙΑ/DARK BROWN
ΜΠΛΕ ΓΥΑΛΙΣΤΕΡΟ/BLUE
ΑΣΗΜΙ ΣΑΓΡΕ/SILVER
ΟΞΥΝΤΕ/BRASS ANTIQUE
ΧΡΥΣΟ/GOLD METALLIC
ΑΝΘΡΑΚΙ/BLACK METALLIC
ΧΑΛΚΟΣ ΣΦΥΡΗΛΑΤΟΣ/MARTELLE COPPER
ΜΠΕΖ ΓΥΑΛΙΣΤΕΡΟ/LIGHT IVORY
ΜΑΥΡΟ - ΧΡΥΣΟ/BLACK - GOLD
ΜΑΥΡΟ - ΠΡΑΣΙΝΟ/BLACK - GREEN
ΜΑΥΡΟ - ΑΣΗΜΙ/BLACK - SILVER
ΜΑΥΡΟ - ΧΑΛΚΟΣ/BLACK - COPPER
ΜΑΥΡΟ - ΣΚΟΥΡΙΑ/BLACK - RUST
ΛΕΥΚΟ - ΧΡΥΣΟ/WHITE - GOLD

ΠΛΑΦΟΝΙΕΡΑ AL 8503

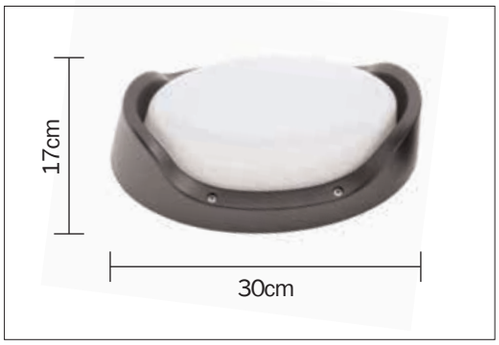

ΠΛΑΦΟΝΙΕΡΑ AL 8504

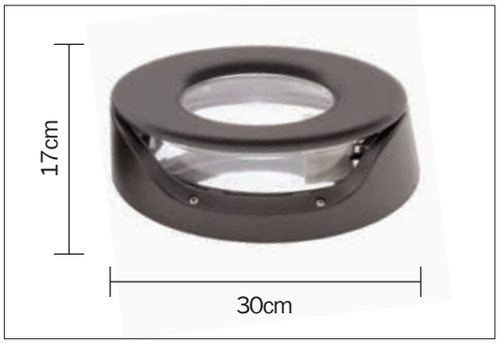

ΠΛΑΦΟΝΙΕΡΑ AL 8505

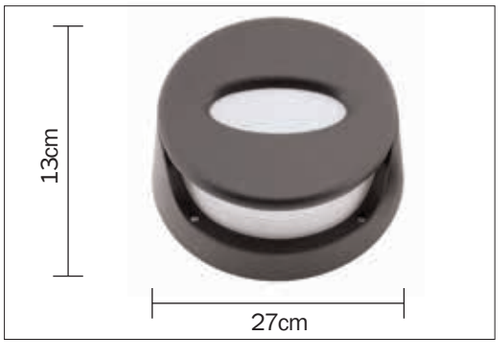

ΠΛΑΦΟΝΙΕΡΑ AL 8506

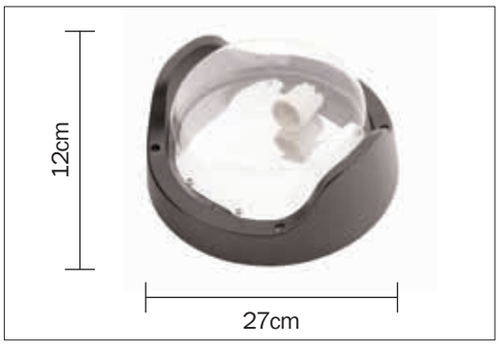

P 44 CE E 14 11 Watt

ΑΠΛΙΚΑ AL 8507

ΑΠΛΙΚΑ AL 8508

ΑΠΛΙΚΑ AL 8509

ΑΠΛΙΚΑ AL 8510

ΣΩΛΗΝΑ ΡΙΓΕ

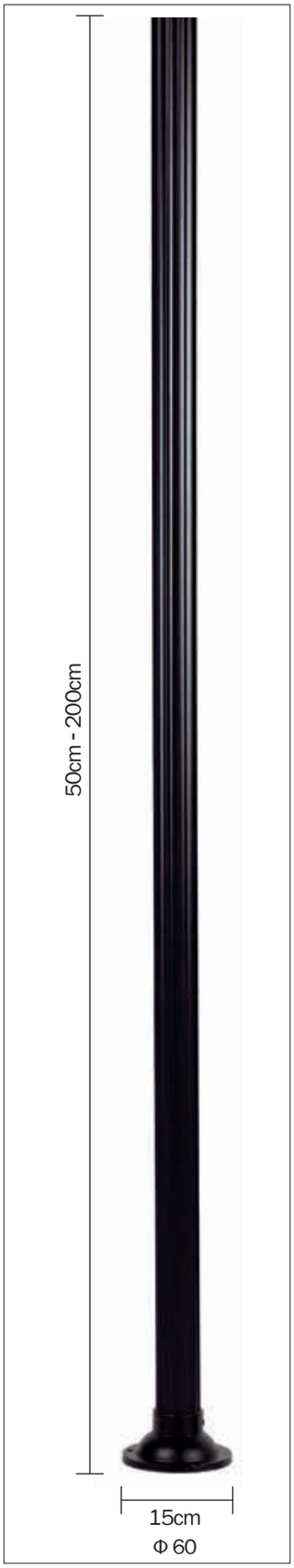

ΚΟΛΩΝΑ AL 396

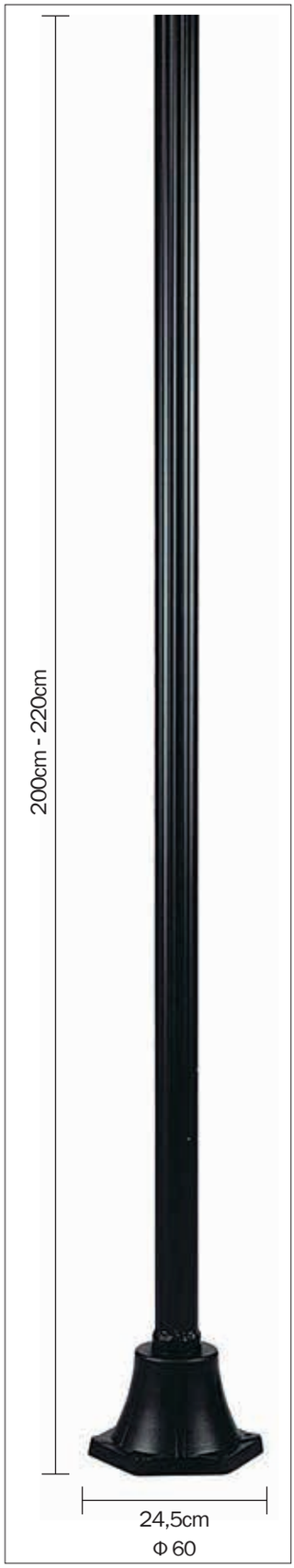

ΚΟΛΩΝΑ AL 324

ΚΟΛΩΝΑ AL 314

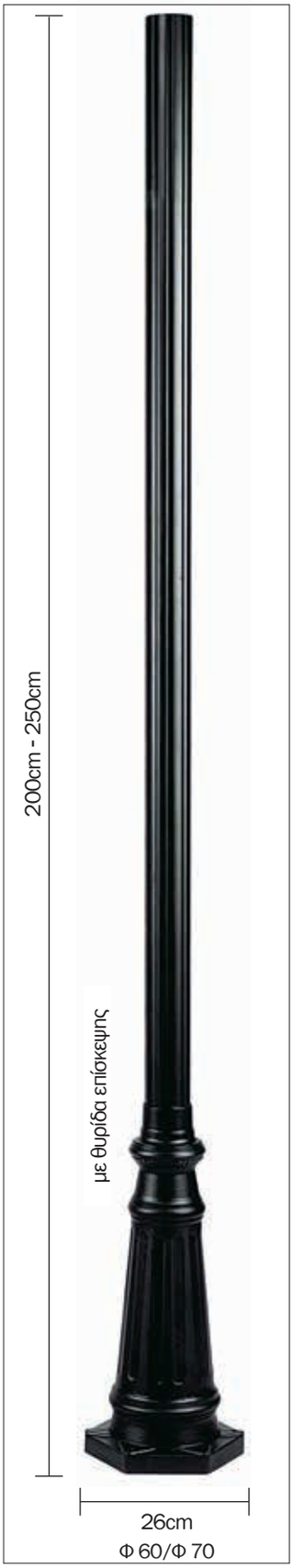

ΚΟΛΩΝΑ AL 323

Για ιδιωτική χρήση/φωτισμός εξωτερικών χώρων κατοικιών

ΣΩΛΗΝΑ ΡΙΓΕ

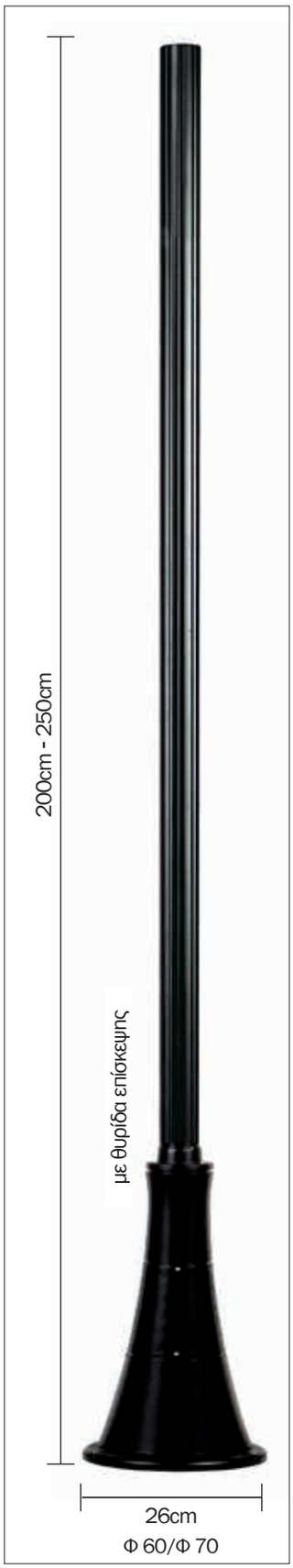

ΚΟΛΩΝΑ AL 397

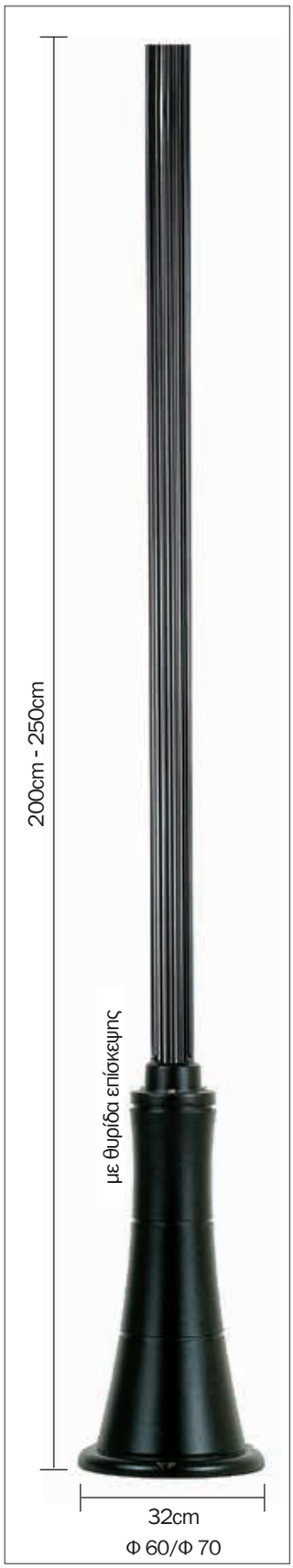

ΚΟΛΩΝΑ AL 398

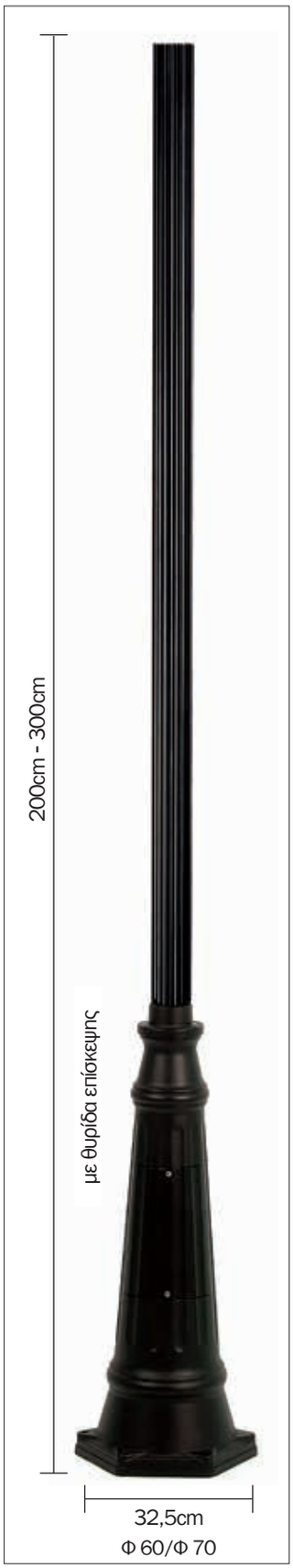

ΚΟΛΩΝΑ AL 399

ΚΟΛΩΝΑ AL 394

Για ιδιωτική χρήση/φωτισμός εξωτερικών χώρων κατοικιών

ΣΩΛΗΝΑ ΛΕΙΑ

ΚΟΛΩΝΑ AL 596

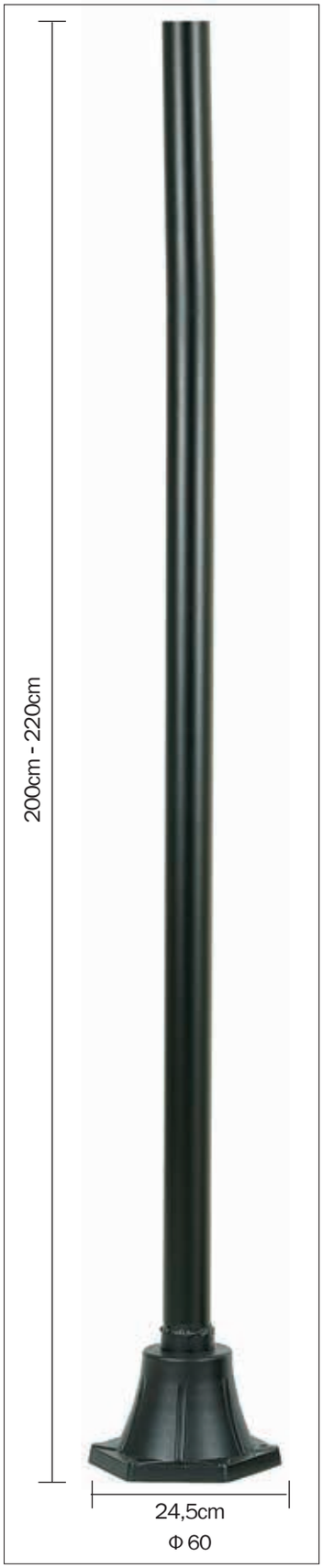

ΚΟΛΩΝΑ AL 524

ΚΟΛΩΝΑ AL 514

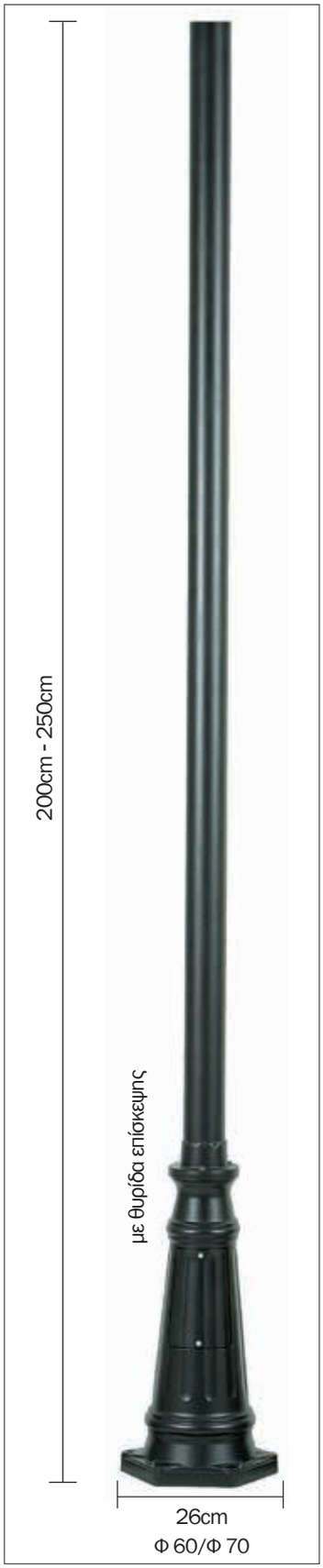

ΚΟΛΩΝΑ AL 523

Για ιδιωτική χρήση/φωτισμός εξωτερικών χώρων κατοικιών

ΣΩΛΗΝΑ ΛΕΙΑ

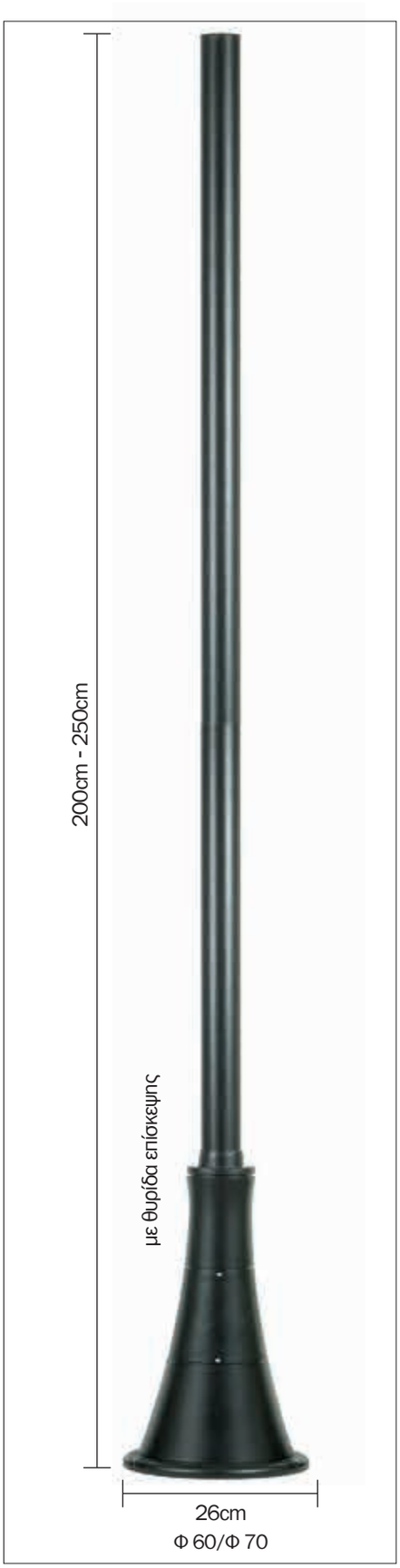

ΚΟΛΩΝΑ AL 597

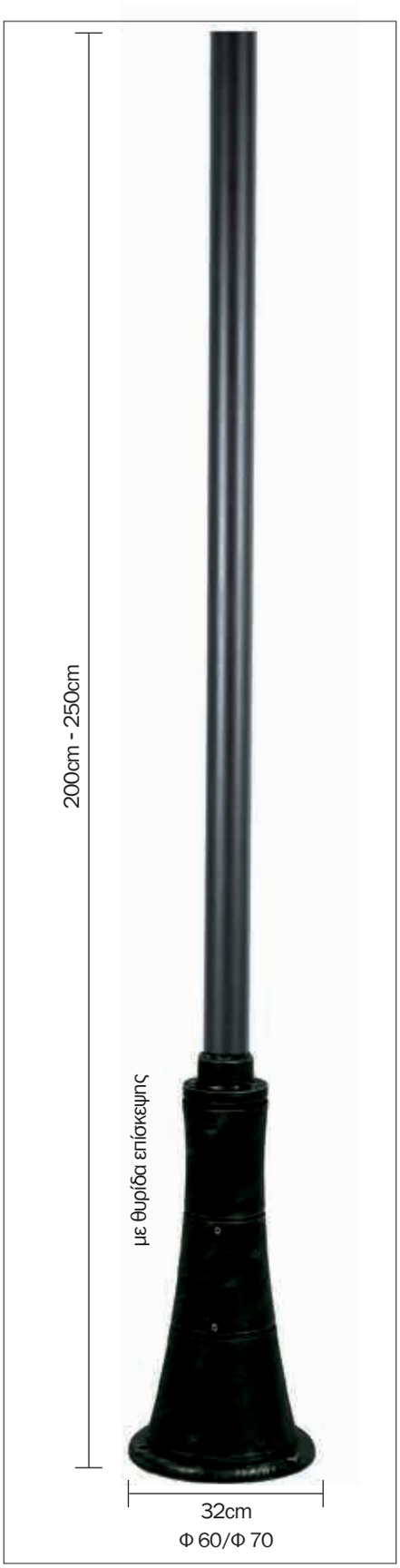

ΚΟΛΩΝΑ AL 598

ΚΟΛΩΝΑ AL 599

Για ιδιωτική χρήση/φωτισμός εξωτερικών χώρων κατοικιών

IP 44 CE E 27 20/23 Watt

ΑΠΛΙΚΑ AL 9061-1

ΑΠΛΙΚΑ AL 9061-2

ΜΟΝΟΦΩΤΟ AL 9064

ΚΟΛΩΝΑΤΟ AL 9065-38

ΧΡΩΜΑΤΑ / COLORS
ΜΑΥΡΟ/BLACK
ΜΑΥΡΟ - ΧΡΥΣΟ/BLACK - GOLD
ΜΑΥΡΟ - ΠΡΑΣΙΝΟ/BLACK - GREEN
ΜΑΥΡΟ - ΑΣΗΜΙ/BLACK - SILVER
ΜΑΥΡΟ - ΧΑΛΚΟΣ/BLACK - COPPER
ΜΑΥΡΟ - ΣΚΟΥΡΙΑ/BLACK - RUST

IP 44 CE E 27 20/23 Watt

ΑΠΛΙΚΑ AL 9071-1

ΑΠΛΙΚΑ AL 9071-2

ΜΟΝΟΦΩΤΟ AL 9074

ΚΟΛΩΝΑΤΟ AL 9075-48

ΧΡΩΜΑΤΑ / COLORS
ΜΑΥΡΟ/BLACK
ΜΑΥΡΟ - ΧΡΥΣΟ/BLACK - GOLD
ΜΑΥΡΟ - ΠΡΑΣΙΝΟ/BLACK - GREEN
ΜΑΥΡΟ - ΑΣΗΜΙ/BLACK - SILVER
ΜΑΥΡΟ - ΧΑΛΚΟΣ/BLACK - COPPER
ΜΑΥΡΟ - ΣΚΟΥΡΙΑ/BLACK - RUST

IP 44 CE E 27 20/23 Watt

ΑΠΛΙΚΑ AL 9081-1

ΑΠΛΙΚΑ AL 9081-2

ΜΟΝΟΦΩΤΟ AL 9084

ΚΟΛΩΝΑΤΟ AL 9085-38

ΧΡΩΜΑΤΑ / COLORS
ΜΑΥΡΟ/BLACK
ΜΑΥΡΟ - ΧΡΥΣΟ/BLACK - GOLD
ΜΑΥΡΟ - ΠΡΑΣΙΝΟ/BLACK - GREEN
ΜΑΥΡΟ - ΑΣΗΜΙ/BLACK - SILVER
ΜΑΥΡΟ - ΧΑΛΚΟΣ/BLACK - COPPER
ΜΑΥΡΟ - ΣΚΟΥΡΙΑ/BLACK - RUST

IP 44 CE E 27 20/23 Watt

ΑΠΛΙΚΑ AL 9091-1

ΑΠΛΙΚΑ AL 9091-2

ΚΟΛΩΝΑΤΟ AL 9095-48

ΜΟΝΟΦΩΤΟ AL 9094

IP 44 CE E 27 20/23 Watt

ΑΠΛΙΚΑ AL 3481-1

ΜΟΝΟΦΩΤΟ AL 3484

ΧΡΩΜΑΤΑ / COLORS
ΜΑΥΡΟ/BLACK
ΜΑΥΡΟ - ΧΡΥΣΟ/BLACK - GOLD
ΜΑΥΡΟ - ΠΡΑΣΙΝΟ/BLACK - GREEN
ΜΑΥΡΟ - ΑΣΗΜΙ/BLACK - SILVER
ΜΑΥΡΟ - ΧΑΛΚΟΣ/BLACK - COPPER
ΜΑΥΡΟ - ΣΚΟΥΡΙΑ/BLACK - RUST

IP 44 CE E 27 20/23 Watt

ΚΕΦΑΛΗ AL 34816-12

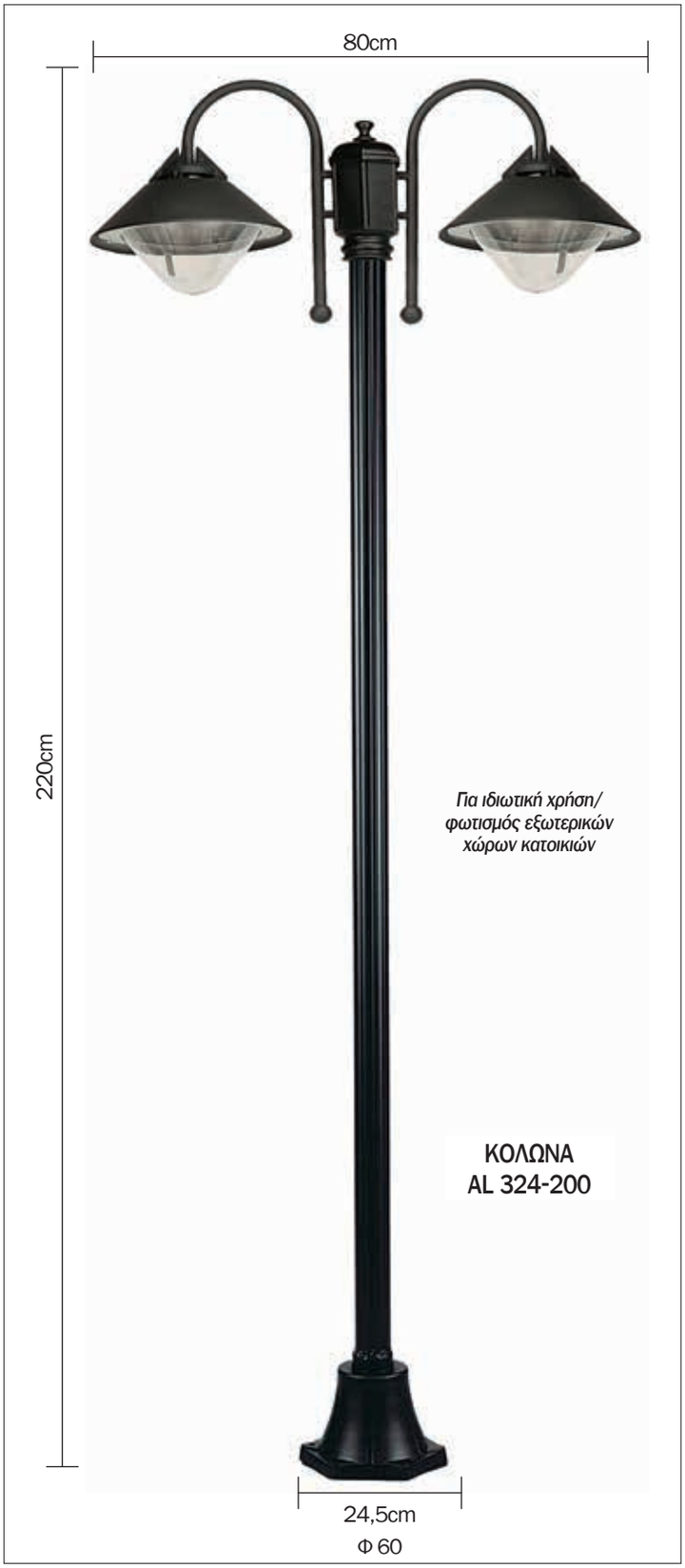

ΚΕΦΑΛΗ AL 34816-12

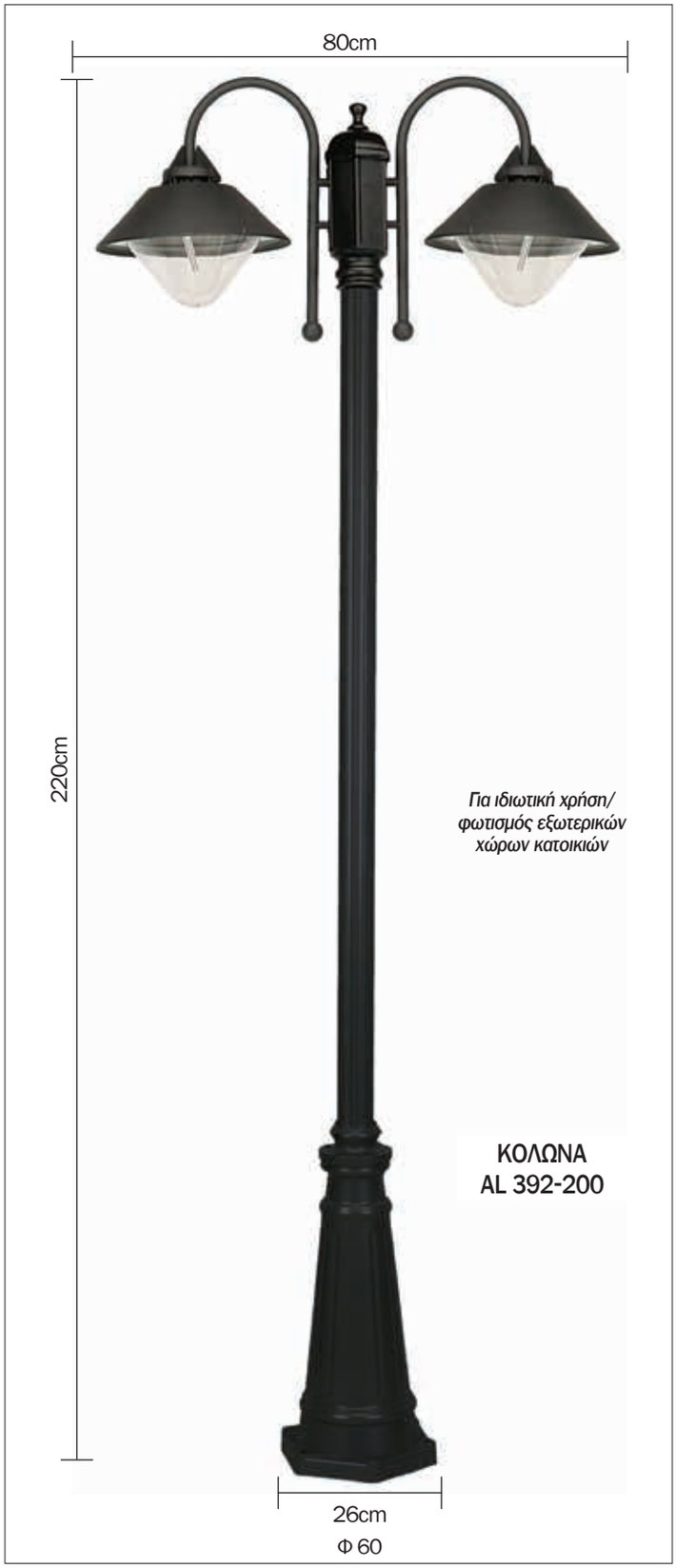

IP 43 CE E 27 20/23 Watt

ΑΠΛΙΚΑ AL 3482-2

ΦΑΝΑΡΙ AL 34826

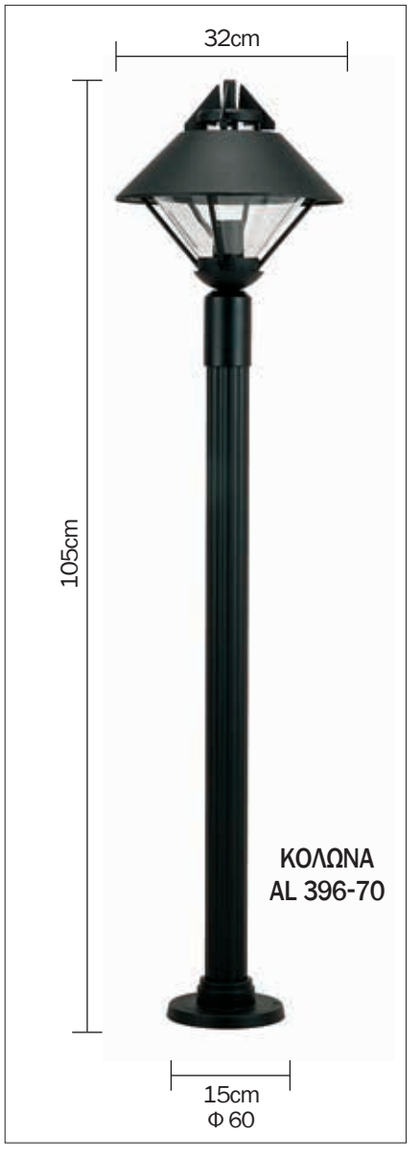

ΚΟΛΩΝΑΤΟ AL 34825-435

ΧΡΩΜΑΤΑ / COLORS
ΜΑΥΡΟ/BLACK
ΜΑΥΡΟ - ΧΡΥΣΟ/BLACK - GOLD
ΜΑΥΡΟ - ΠΡΑΣΙΝΟ/BLACK - GREEN
ΜΑΥΡΟ - ΑΣΗΜΙ/BLACK - SILVER
ΜΑΥΡΟ - ΧΑΛΚΟΣ/BLACK - COPPER
ΜΑΥΡΟ - ΣΚΟΥΡΙΑ/BLACK - RUST

IP 44 CE E 27 20/23 Watt

ΚΕΦΑΛΗ AL 34826-22

Για ιδιωτική χρήση/ φωτισμός εξωτερικών χώρων κατοικιών

ΚΟΛΩΝΑ AL 324-200

ΚΕΦΑΛΗ AL 34826-22

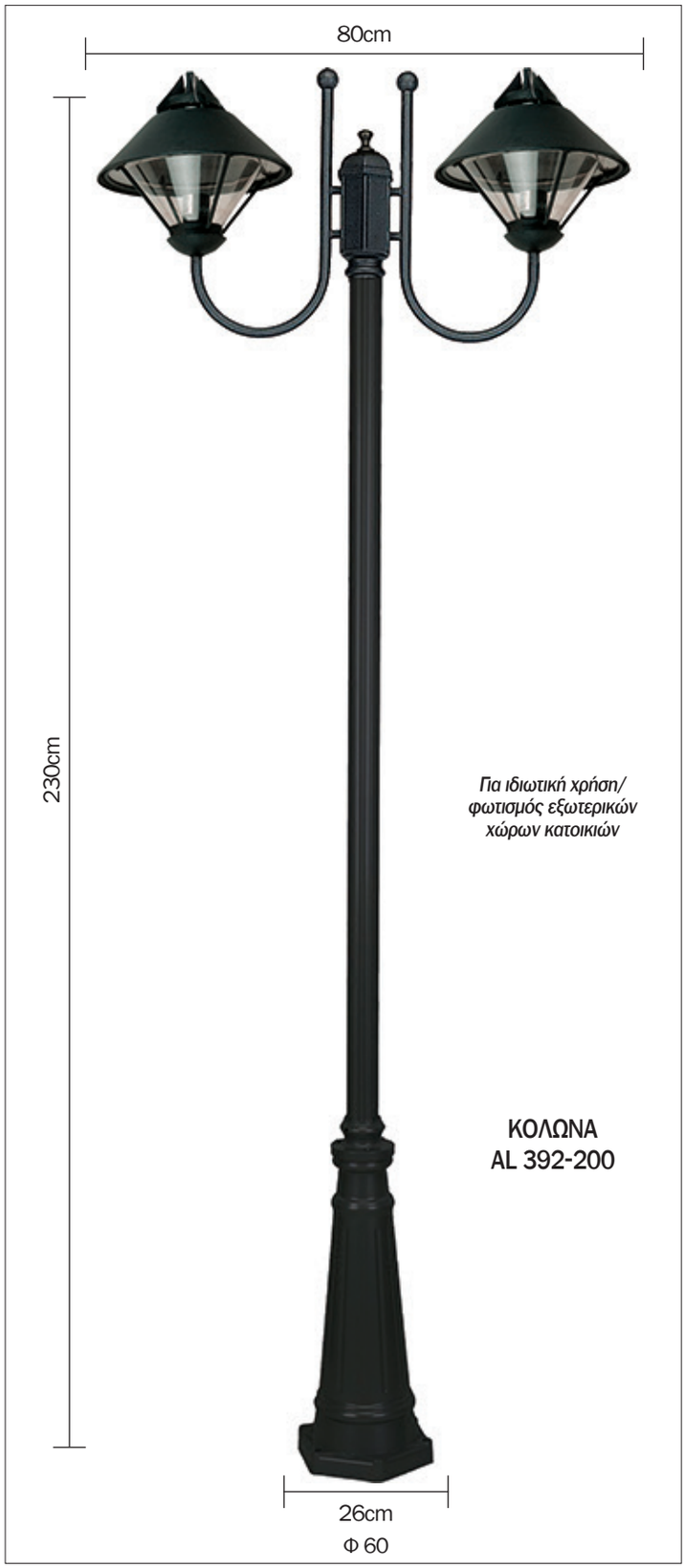

Για ιδιωτική χρήση/ φωτισμός εξωτερικών χώρων κατοικιών

ΚΟΛΩΝΑ AL 392-200

IP 43 CE E 27 20/23 Watt

ΑΠΛΙΚΑ AL 3451-1

IP 23 CE E 27 20/23 Watt

ΜΟΝΟΦΩΤΟ AL 3454

IP 23 CE E 27 20/23 Watt

ΚΟΛΩΝΑΤΟ AL 3455-46

Η σειρά 345 πλέον παράγεται
με διαφανές λείο γυαλί

ΦΑΝΑΡΙ AL 3456

ΚΟΛΩΝΑ
AL 396-50

ΧΡΩΜΑΤΑ / COLORS
ΜΑΥΡΟ/BLACK
ΜΑΥΡΟ - ΧΡΥΣΟ/BLACK - GOLD
ΜΑΥΡΟ - ΠΡΑΣΙΝΟ/BLACK - GREEN
ΜΑΥΡΟ - ΑΣΗΜΙ/BLACK - SILVER
ΜΑΥΡΟ - ΧΑΛΚΟΣ/BLACK - COPPER
ΜΑΥΡΟ - ΣΚΟΥΡΙΑ/BLACK - RUST

IP 23 CE E 27 20/23 Watt

ΚΕΦΑΛΗ AL 3456-12

Για ιδιωτική χρήση/ φωτισμός εξωτερικών χώρων κατοικιών

ΚΟΛΩΝΑ AL 324-200

ΚΕΦΑΛΗ AL 3456-12

Για ιδιωτική χρήση/ φωτισμός εξωτερικών χώρων κατοικιών

ΚΟΛΩΝΑ AL 392-200

Η σειρά 345 πλέον παράγεται με διαφανές λείο γυαλί

IP 43 CE E 27 20/23 Watt

ΑΠΛΙΚΑ AL 3551-1

ΑΠΛΙΚΑ AL 3471-1

ΚΟΛΩΝΑΤΟ AL 3475-43

BRASS

ΜΟΝΟΦΩΤΟ AL 3554

ΜΟΝΟΦΩΤΟ AL 3474

ΧΡΩΜΑΤΑ / COLORS
ΜΑΥΡΟ/BLACK
ΜΑΥΡΟ - ΧΡΥΣΟ/BLACK - GOLD
ΜΑΥΡΟ - ΠΡΑΣΙΝΟ/BLACK - GREEN
ΜΑΥΡΟ - ΑΣΗΜΙ/BLACK - SILVER
ΜΑΥΡΟ - ΧΑΛΚΟΣ/BLACK - COPPER
ΜΑΥΡΟ - ΣΚΟΥΡΙΑ/BLACK - RUST

IP 43 CE E 27 20/23 Watt

ΚΕΦΑΛΗ AL 3476-12

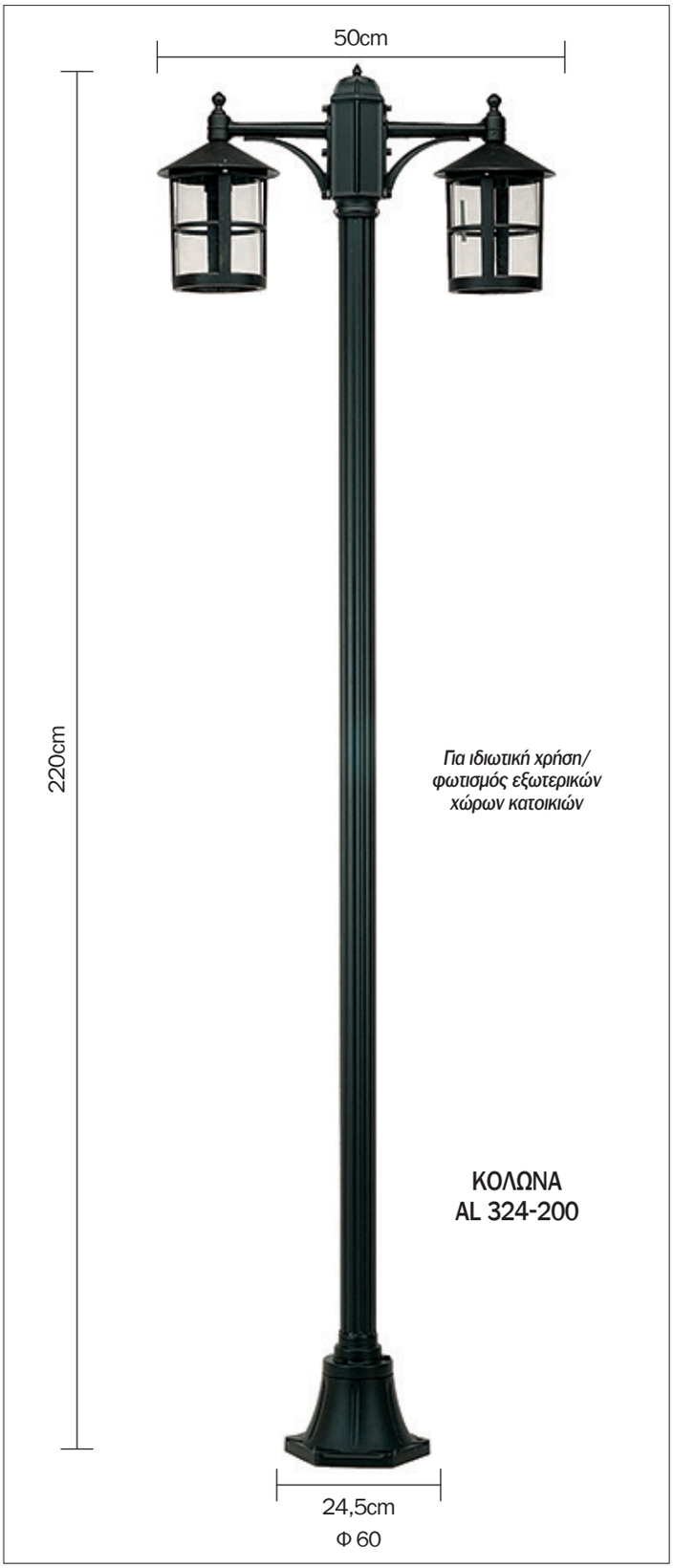

ΚΕΦΑΛΗ AL 3476-12

IP 43 CE E 27 20/23 Watt

ΑΠΛΙΚΑ AL 3461-2

ΧΡΩΜΑΤΑ / COLORS
ΜΑΥΡΟ/BLACK
ΛΕΥΚΟ/WHITE
ΠΡΑΣΙΝΟ ΚΥΠΑΡΙΣΣΙ ΓΥΑΛΙΣΤΕΡΟ/FIR GREEN
ΚΑΦΕ ΣΚΟΥΡΙΑ/DARK BROWN
ΜΠΛΕ ΓΥΑΛΙΣΤΕΡΟ/BLUE
ΑΣΗΜΙ ΣΑΓΡΕ/SILVER
ΟΞΥΝΤΕ/BRASS ANTIQUE
ΧΡΥΣΟ/GOLD METALLIC
ΑΝΘΡΑΚΙ/BLACK METALLIC
ΧΑΛΚΟΣ ΣΦΥΡΗΛΑΤΟΣ/MARTELLE COPPER
ΜΠΕΖ ΓΥΑΛΙΣΤΕΡΟ/LIGHT IVORY
ΜΑΥΡΟ - ΧΡΥΣΟ/BLACK - GOLD
ΜΑΥΡΟ - ΠΡΑΣΙΝΟ/BLACK - GREEN
ΜΑΥΡΟ - ΑΣΗΜΙ/BLACK - SILVER
ΜΑΥΡΟ - ΧΑΛΚΟΣ/BLACK - COPPER
ΜΑΥΡΟ - ΣΚΟΥΡΙΑ/BLACK - RUST
ΛΕΥΚΟ - ΧΡΥΣΟ/WHITE - GOLD

ΚΟΛΩΝΑΤΟ AL 3465-45

ΦΑΝΑΡΙ AL 3466

IP 43 CE E 27 20/23 Watt

ΚΕΦΑΛΗ AL 3466-23

Για ιδιωτική χρήση/ φωτισμός εξωτερικών χώρων κατοικιών

ΚΟΛΩΝΑ
AL 324-220

ΚΕΦΑΛΗ AL 3466-23

Για ιδιωτική χρήση/ φωτισμός εξωτερικών χώρων κατοικιών

ΚΟΛΩΝΑ
AL 392-200

IP 43 CE E 27 20/23 Watt

ΑΠΛΙΚΑ AL 3492-1

ΚΕΦΑΛΗ AL 34916-12

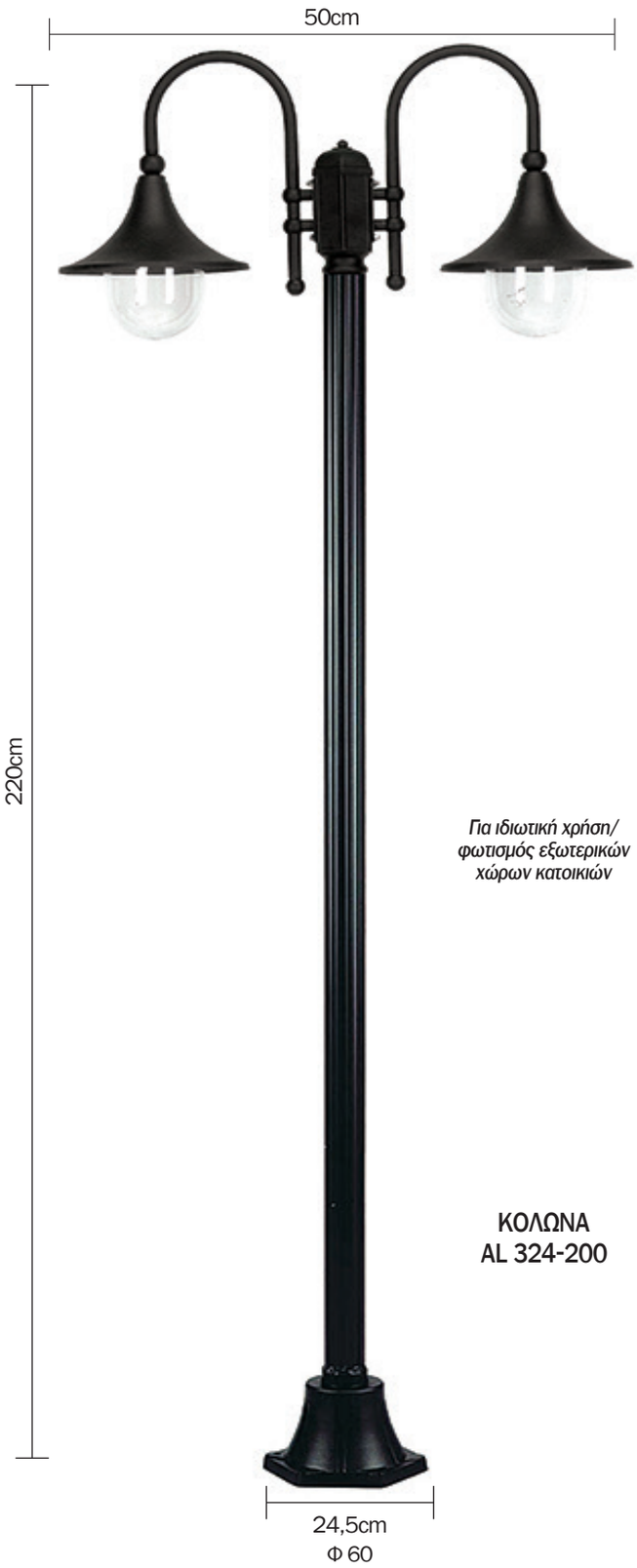

Για ιδιωτική χρήση/ φωτισμός εξωτερικών χώρων κατοικιών

ΚΟΛΩΝΑ AL 324-200

ΧΡΩΜΑΤΑ / COLORS
ΜΑΥΡΟ/BLACK
ΜΑΥΡΟ - ΧΡΥΣΟ/BLACK - GOLD
ΜΑΥΡΟ - ΠΡΑΣΙΝΟ/BLACK - GREEN
ΜΑΥΡΟ - ΑΣΗΜΙ/BLACK - SILVER
ΜΑΥΡΟ - ΧΑΛΚΟΣ/BLACK - COPPER
ΜΑΥΡΟ - ΣΚΟΥΡΙΑ/BLACK - RUST

IP 43 CE E 27 20/23 Watt

ΑΠΛΙΚΑ AL 3491-1

ΜΟΝΟΦΩΤΟ AL 34914

ΚΕΦΑΛΗ AL 34916-12

Για ιδιωτική χρήση/ φωτισμός εξωτερικών χώρων κατοικιών

ΚΟΛΩΝΑ
AL 392-200

IP 43 CE E 27 20/23 Watt

ΑΠΛΙΚΑ AL 9001-225

ΚΕΦΑΛΗ AL 9006-2330

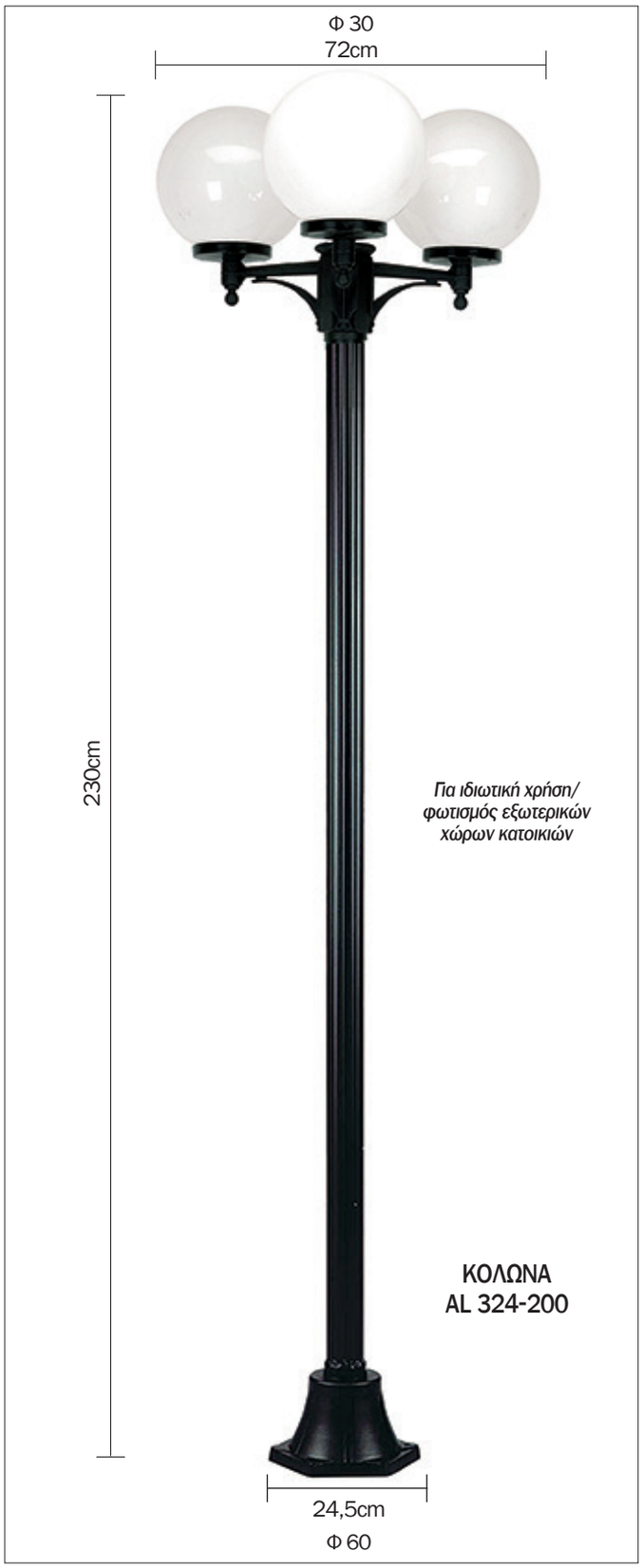

Για ιδιωτική χρήση/ φωτισμός εξωτερικών χώρων κατοικιών

ΚΟΛΩΝΑ AL 324-200

ΧΡΩΜΑΤΑ / COLORS
ΜΑΥΡΟ/BLACK
ΜΑΥΡΟ - ΧΡΥΣΟ/BLACK - GOLD
ΜΑΥΡΟ - ΠΡΑΣΙΝΟ/BLACK - GREEN
ΜΑΥΡΟ - ΑΣΗΜΙ/BLACK - SILVER
ΜΑΥΡΟ - ΧΑΛΚΟΣ/BLACK - COPPER
ΜΑΥΡΟ - ΣΚΟΥΡΙΑ/BLACK - RUST

IP 43 CE E 27 20/23 Watt

ΦΑΝΑΡΙ AL 34936

Για ιδιωτική χρήση/ φωτισμός εξωτερικών χώρων κατοικιών

ΚΟΛΩΝΑΤΟ AL 34935-87

ΚΟΛΩΝΑΤΟ AL 34935-545

ΑΠΛΙΚΑ AL 3493-2

ΜΟΝΟΦΩΤΟ AL 34934

ΧΡΩΜΑΤΑ / COLORS
ΜΑΥΡΟ/BLACK
ΜΑΥΡΟ - ΧΡΥΣΟ/BLACK - GOLD
ΜΑΥΡΟ - ΠΡΑΣΙΝΟ/BLACK - GREEN
ΜΑΥΡΟ - ΑΣΗΜΙ/BLACK - SILVER
ΜΑΥΡΟ - ΧΑΛΚΟΣ/BLACK - COPPER
ΜΑΥΡΟ - ΣΚΟΥΡΙΑ/BLACK - RUST

IP 54 CE GU10 35 Watt

ΑΠΛΙΚΑ AL 131655

ΑΠΛΙΚΑ AL 131653

ΑΠΛΙΚΑ AL 131656 - ΚΑΦΕ ΣΚΟΥΡΙΑ/DARK BROWN

ΑΠΛΙΚΑ AL 131654 - ΑΣΗΜΙ ΣΑΓΡΕ/SILVER

ΑΠΛΙΚΑ AL 117397

IP 44 CE E 27 15 Watt

ΑΠΛΙΚΑ AL 117407 - ΑΣΗΜΙ ΣΑΓΡΕ/SILVER

IP 44 CE E 27 15 Watt

Οι απλίκες τοίχου AL131655 & AL117397 διατίθενται επιπλέον στα εξής χρώματα:
Μαύρο - Χρυσό, Μαύρο - Πράσινο, Μαύρο - Ασημί, Μαύρο - Χαλκός, Μαύρο - Σκουριά

IP 54 CE GU10 35 Watt

ΑΠΛΙΚΑ AL 131659

ΑΠΛΙΚΑ AL 131657

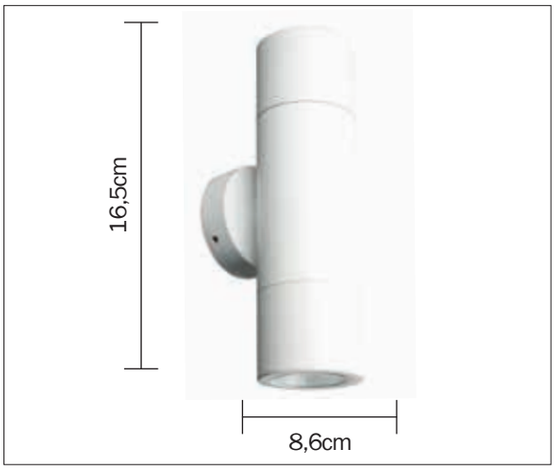

ΑΠΛΙΚΑ AL 131660 - ΚΑΦΕ ΣΚΟΥΡΙΑ/DARK BROWN

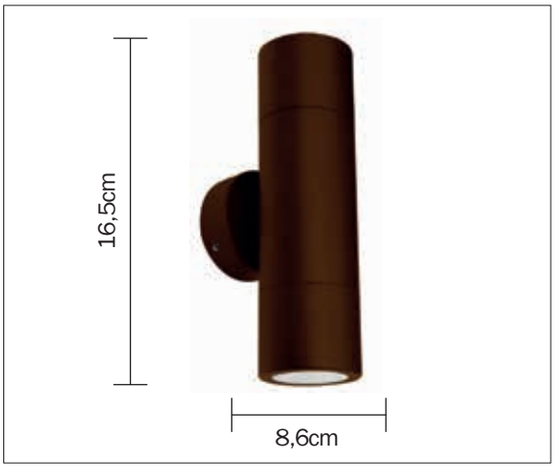

ΑΠΛΙΚΑ AL 131658 - ΑΣΗΜΙ ΣΑΓΡΕ/SILVER

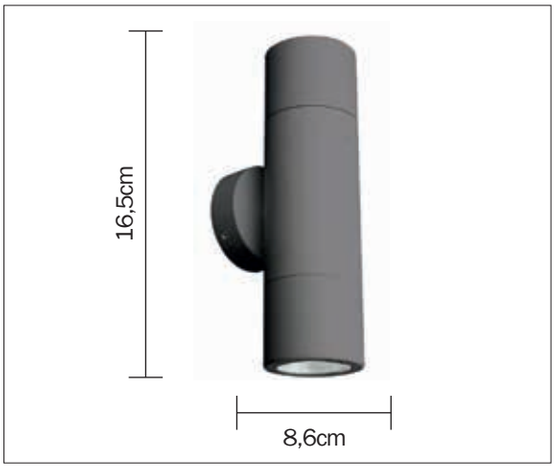

ΑΠΛΙΚΑ AL 117378

ΚΟΛΩΝΑΤΟ AL 117424 - ΑΣΗΜΙ ΣΑΓΡΕ/SILVER

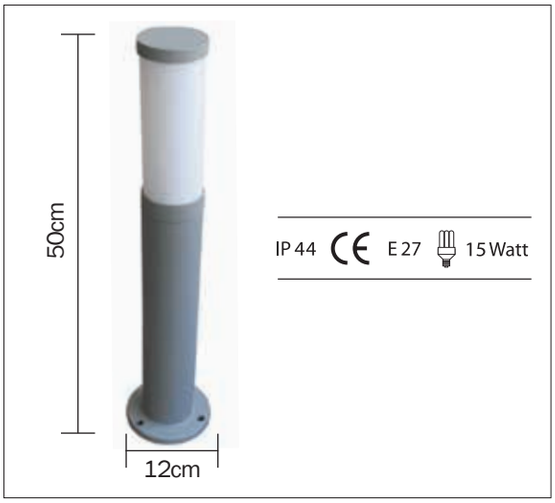

Οι απλίκες τοίχου AL131659 & AL117378 διατίθενται επιπλέον στα εξής χρώματα:
Μαύρο - Χρυσό, Μαύρο - Πράσινο, Μαύρο - Ασημί, Μαύρο - Χαλκός, Μαύρο - Σκουριά

IP 44 CE E 27 23 Watt

ΑΠΛΙΚΑ AL 380

ΑΠΛΙΚΑ AL 382

ΧΡΩΜΑΤΑ / COLORS
ΜΑΥΡΟ/BLACK
ΛΕΥΚΟ/WHITE
ΠΡΑΣΙΝΟ ΚΥΠΑΡΙΣΣΙ ΓΥΑΛΙΣΤΕΡΟ/FIR GREEN
ΚΑΦΕ ΣΚΟΥΡΙΑ/DARK BROWN
ΜΠΛΕ ΓΥΑΛΙΣΤΕΡΟ/BLUE
ΑΣΗΜΙ ΣΑΓΡΕ/SILVER
ΟΞΥΝΤΕ/ BRASS ANTIQUE
ΧΡΥΣΟ/GOLD METALLIC
ΑΝΘΡΑΚΙ/BLACK METALLIC
ΧΑΛΚΟΣ ΣΦΥΡΗΛΑΤΟΣ/MARTELLE COPPER
ΜΠΕΖ ΓΥΑΛΙΣΤΕΡΟ/LIGHT IVORY
ΜΑΥΡΟ - ΧΡΥΣΟ/BLACK - GOLD
ΜΑΥΡΟ - ΠΡΑΣΙΝΟ/BLACK - GREEN
ΜΑΥΡΟ - ΑΣΗΜΙ/BLACK - SILVER
ΜΑΥΡΟ - ΧΑΛΚΟΣ/BLACK - COPPER
ΜΑΥΡΟ - ΣΚΟΥΡΙΑ/BLACK - RUST
ΛΕΥΚΟ - ΧΡΥΣΟ/WHITE - GOLD

ΑΠΛΙΚΑ AL 381

ΑΠΛΙΚΑ AL 327

ΑΠΛΙΚΑ AL 3262

Η απλίκα τοίχου AL 3262 διατίθεται μόνο στα εξής χρώματα:
Μαύρο - Χρυσό, Μαύρο - Πράσινο, Μαύρο - Ασημί,Μαύρο - Χαλκός, Μαύρο - Σκουριά

IP 44 CE E 27 23 Watt

ΠΛΑΦΟΝΙΕΡΑ AL 379

ΠΛΑΦΟΝΙΕΡΑ AL 377

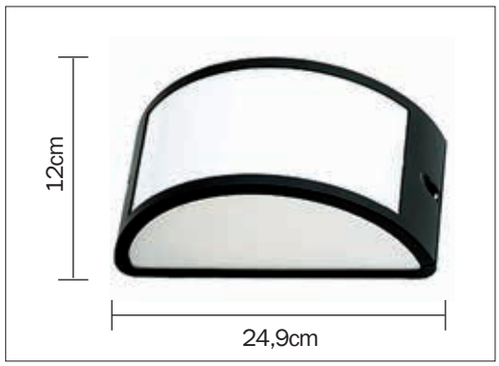

ΠΛΑΦΟΝΙΕΡΑ AL 378

ΠΛΑΦΟΝΙΕΡΑ AL 386

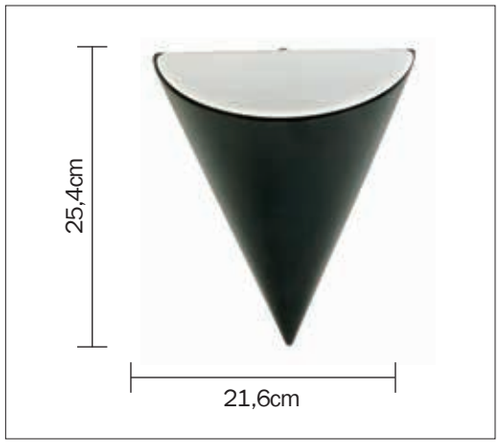

ΠΛΑΦΟΝΙΕΡΑ AL 316

ΠΛΑΦΟΝΙΕΡΑ AL 375

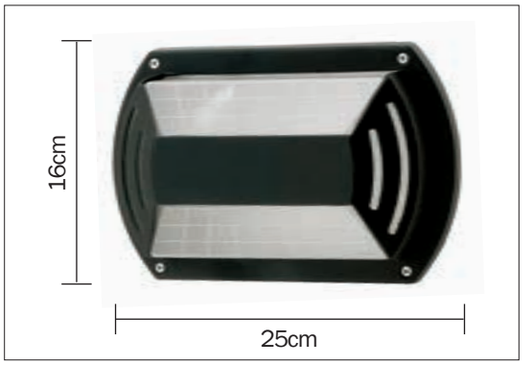

ΧΡΩΜΑΤΑ / COLORS
ΜΑΥΡΟ/BLACK
ΛΕΥΚΟ/WHITE
ΠΡΑΣΙΝΟ ΚΥΠΑΡΙΣΣΙ ΓΥΑΛΙΣΤΕΡΟ/FIR GREEN
ΚΑΦΕ ΣΚΟΥΡΙΑ/DARK BROWN
ΜΠΛΕ ΓΥΑΛΙΣΤΕΡΟ/BLUE
ΑΣΗΜΙ ΣΑΓΡΕ/SILVER
ΟΞΥΝΤΕ/BRASS ANTIQUE
ΧΡΥΣΟ/GOLD METALLIC
ΑΝΘΡΑΚΙ/BLACK METALLIC
ΧΑΛΚΟΣ ΣΦΥΡΗΛΑΤΟΣ/MARTELLE COPPER
ΜΠΕΖ ΓΥΑΛΙΣΤΕΡΟ/LIGHT IVORY
ΜΑΥΡΟ - ΧΡΥΣΟ/BLACK - GOLD
ΜΑΥΡΟ - ΠΡΑΣΙΝΟ/BLACK - GREEN
ΜΑΥΡΟ - ΑΣΗΜΙ/BLACK - SILVER
ΜΑΥΡΟ - ΧΑΛΚΟΣ/BLACK - COPPER
ΜΑΥΡΟ - ΣΚΟΥΡΙΑ/BLACK - RUST
ΛΕΥΚΟ - ΧΡΥΣΟ/WHITE - GOLD

Οι απλίκες τοίχου AL377, AL378 & AL379 διατίθενται μόνο στα εξής χρώματα:
Μαύρο - Χρυσό, Μαύρο – Πράσινο, Μαύρο - Ασημί, Μαύρο - Χαλκός, Μαύρο - Σκουριά

IP 44 CE E 27 23 Watt

ΠΛΑΦΟΝΙΕΡΑ AL 359

15,6cm

27,6cm

ΠΛΑΦΟΝΙΕΡΑ AL 367

15,6cm

27,6cm

ΠΛΑΦΟΝΙΕΡΑ AL 369

15,6cm

27,6cm

ΠΛΑΦΟΝΙΕΡΑ AL 358

10,5cm

21cm

IP 44 CE E 27 11 Watt

ΠΛΑΦΟΝΙΕΡΑ AL 366

10,5cm

21cm

IP 44 CE E 27 11 Watt

ΠΛΑΦΟΝΙΕΡΑ AL 368

10,5cm

21cm

IP 44 CE E 27 11 Watt

ΠΛΑΦΟΝΙΕΡΑ AL 36802 ΑΣΗΜΙ ΣΑΓΡΕ/SILVER

10,5cm

21cm

IP 44 CE E 27 11 Watt

ΠΛΑΦΟΝΙΕΡΑ AL 373

15cm

22cm

IP 44 CE E 27 11 Watt

ΠΛΑΦΟΝΙΕΡΑ AL 374

15cm

22cm

IP 44 CE E 27 11 Watt

ΠΛΑΦΟΝΙΕΡΑ AL 336

15cm

22cm

IP 44 CE E 27 11 Watt

ΧΡΩΜΑΤΑ / COLORS
ΜΑΥΡΟ/BLACK
ΜΑΥΡΟ - ΧΡΥΣΟ/BLACK - GOLD
ΜΑΥΡΟ - ΠΡΑΣΙΝΟ/BLACK - GREEN
ΜΑΥΡΟ - ΑΣΗΜΙ/BLACK - SILVER
ΜΑΥΡΟ - ΧΑΛΚΟΣ/BLACK - COPPER
ΜΑΥΡΟ - ΣΚΟΥΡΙΑ/BLACK - RUST

Οι απλίκες τοίχου AL 358 & AL 359 διατίθενται και σε λευκό χρώμα

Οι απλίκες τοίχου AL 366, AL 368 AL 373, AL 374 & AL 336 διατίθενται και σε ασημί σαγρέ χρώμα

Η απλίκα τοίχου AL 36802 διατίθεται μόνο σε μαύρο χρώμα και σε περιορισμένο απόθεμα

IP 44 CE E 27 23 Watt

ΠΛΑΦΟΝΙΕΡΑ AL 329

25,8cm

ΠΛΑΦΟΝΙΕΡΑ AL 332

25,8cm

ΠΛΑΦΟΝΙΕΡΑ AL 334

25,8cm

ΠΛΑΦΟΝΙΕΡΑ AL 3341

25,8cm

ΠΛΑΦΟΝΙΕΡΑ AL 3291

19cm

ΠΛΑΦΟΝΙΕΡΑ AL 3321

19cm

IP 44 CE E 27 11 Watt

ΧΡΩΜΑΤΑ / COLORS
ΜΑΥΡΟ/BLACK
ΛΕΥΚΟ/WHITE
ΠΡΑΣΙΝΟ ΚΥΠΑΡΙΣΣΙ ΓΥΑΛΙΣΤΕΡΟ/FIR GREEN
ΚΑΦΕ ΣΚΟΥΡΙΑ/DARK BROWN
ΜΠΛΕ ΓΥΑΛΙΣΤΕΡΟ/BLUE
ΑΣΗΜΙ ΣΑΓΡΕ/SILVER
ΟΞΥΝΤΕ/BRASS ANTIQUE
ΧΡΥΣΟ/GOLD METALLIC
ΑΝΘΡΑΚΙ/BLACK METALLIC
ΧΑΛΚΟΣ ΣΦΥΡΗΛΑΤΟΣ/MARTELLE COPPER
ΜΠΕΖ ΓΥΑΛΙΣΤΕΡΟ/LIGHT IVORY
ΜΑΥΡΟ - ΧΡΥΣΟ/BLACK - GOLD
ΜΑΥΡΟ - ΠΡΑΣΙΝΟ/BLACK - GREEN
ΜΑΥΡΟ - ΑΣΗΜΙ/BLACK - SILVER
ΜΑΥΡΟ - ΧΑΛΚΟΣ/BLACK - COPPER
ΜΑΥΡΟ - ΣΚΟΥΡΙΑ/BLACK - RUST
ΛΕΥΚΟ - ΧΡΥΣΟ/WHITE - GOLD

IP 44 CE E 27 23 Watt

ΠΛΑΦΟΝΙΕΡΑ AL 365

ΠΛΑΦΟΝΙΕΡΑ AL 357

ΠΛΑΦΟΝΙΕΡΑ AL 363

ΧΡΩΜΑΤΑ / COLORS
ΜΑΥΡΟ/BLACK
ΜΑΥΡΟ - ΧΡΥΣΟ/BLACK - GOLD
ΜΑΥΡΟ - ΠΡΑΣΙΝΟ/BLACK - GREEN
ΜΑΥΡΟ - ΑΣΗΜΙ/BLACK - SILVER
ΜΑΥΡΟ - ΧΑΛΚΟΣ/BLACK - COPPER
ΜΑΥΡΟ - ΣΚΟΥΡΙΑ/BLACK - RUST

ΠΛΑΦΟΝΙΕΡΑ AL 364

IP 44 CE E 27 11 Watt

ΠΛΑΦΟΝΙΕΡΑ AL 356

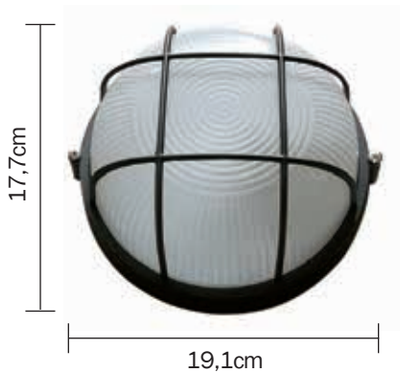

IP 44 CE E 27 11 Watt

ΠΛΑΦΟΝΙΕΡΑ AL 362

IP 44 CE E 27 11 Watt

IP 44 CE E 27 23 Watt

ΠΛΑΦΟΝΙΕΡΑ AL 398

27cm

IP 44 CE E 27 11 Watt

ΠΛΑΦΟΝΙΕΡΑ AL 3017

Περιέχει πλακέτα LED

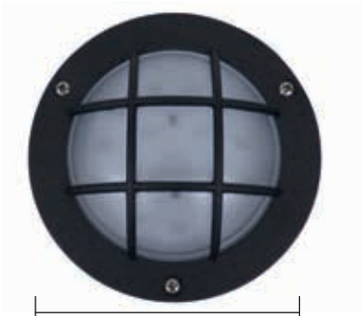

14cm

IP 44 CE GX53 9 Watt

Οι απλίκες τοίχου AL 305 & AL 398
διατίθενται σε όλα τα χρώματα

ΠΛΑΦΟΝΙΕΡΑ AL 3981

14,5cm

IP 54 CE GX53 11 Watt

Οι απλίκες τοίχου AL 3017, AL 3074
διατίθενται μόνο στα εξής χρώματα:
Μαύρο - Χρυσό, Μαύρο - Πράσινο,
Μαύρο - Ασημί, Μαύρο - Χαλκός
Μαύρο - Σκουριά

ΠΛΑΦΟΝΙΕΡΑ AL 305

27cm

IP 44 CE E 27 11 Watt

Οι απλίκες τοίχου AL 3981, AL 302
διατίθενται μόνο στα εξής χρώματα:
Ασημί Σαγρέ, Μαύρο - Χρυσό, Μαύρο - Πράσινο,
Μαύρο - Ασημί, Μαύρο - Χαλκός, Μαύρο - Σκουριά

ΠΛΑΦΟΝΙΕΡΑ AL 302

14,5cm

IP 54 CE GX53 11 Watt

ΠΛΑΦΟΝΙΕΡΑ AL 3074

14cm

IP 44 CE GX53 9 Watt

IP 44 CE E 27 23 Watt

ΧΩΝΕΥΤΟ ΤΟΙΧΟΥ AL 341

ΧΩΝΕΥΤΟ ΤΟΙΧΟΥ AL 337

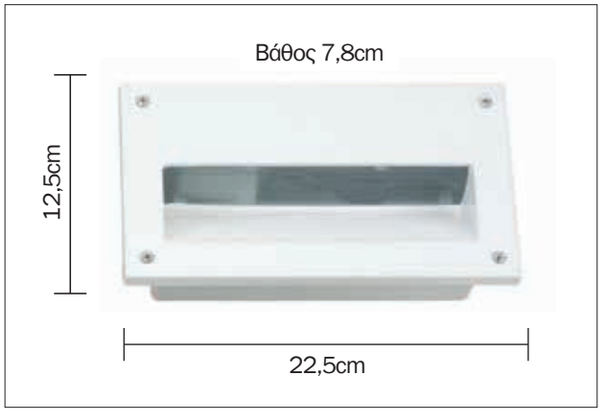

ΧΩΝΕΥΤΟ ΤΟΙΧΟΥ AL 339

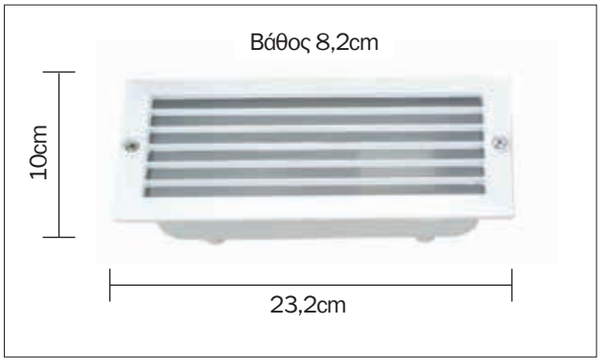

ΧΩΝΕΥΤΟ ΤΟΙΧΟΥ AL 338

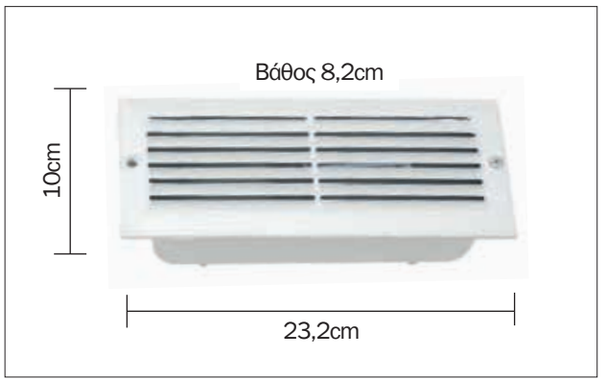

ΧΡΩΜΑΤΑ / COLORS
ΜΑΥΡΟ/BLACK
ΛΕΥΚΟ/WHITE
ΠΡΑΣΙΝΟ ΚΥΠΑΡΙΣΣΙ ΓΥΑΛΙΣΤΕΡΟ/FIR GREEN
ΚΑΦΕ ΣΚΟΥΡΙΑ/DARK BROWN
ΜΠΛΕ ΓΥΑΛΙΣΤΕΡΟ/BLUE
ΑΣΗΜΙ ΣΑΓΡΕ/SILVER
ΟΞΥΝΤΕ/BRASS ANTIQUE
ΧΡΥΣΟ/GOLD METALLIC
ΑΝΘΡΑΚΙ/BLACK METALLIC
ΧΑΛΚΟΣ ΣΦΥΡΗΛΑΤΟΣ/MARTELLE COPPER
ΜΠΕΖ ΓΥΑΛΙΣΤΕΡΟ/LIGHT IVORY
ΜΑΥΡΟ - ΧΡΥΣΟ/BLACK - GOLD
ΜΑΥΡΟ - ΠΡΑΣΙΝΟ/BLACK - GREEN
ΜΑΥΡΟ - ΑΣΗΜΙ/BLACK - SILVER
ΜΑΥΡΟ - ΧΑΛΚΟΣ/BLACK - COPPER
ΜΑΥΡΟ - ΣΚΟΥΡΙΑ/BLACK - RUST
ΛΕΥΚΟ - ΧΡΥΣΟ/WHITE - GOLD

ΧΩΝΕΥΤΟ ΤΟΙΧΟΥ AL 340

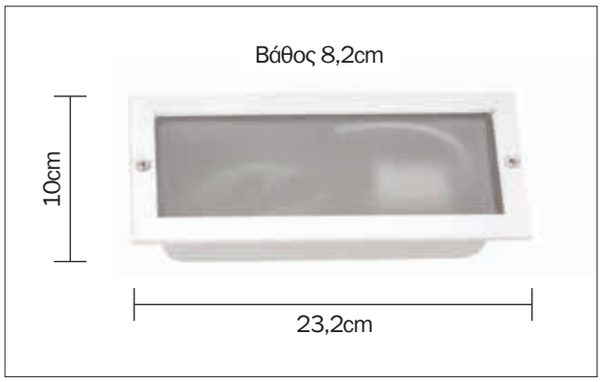

IP 44 CE E 60 11 Watt

ΠΛΑΦΟΝΙΕΡΑ AL 3261

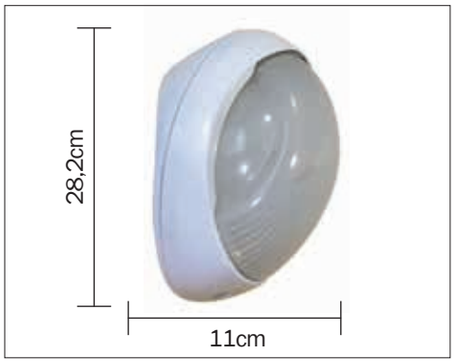

ΠΛΑΦΟΝΙΕΡΑ AL 3312

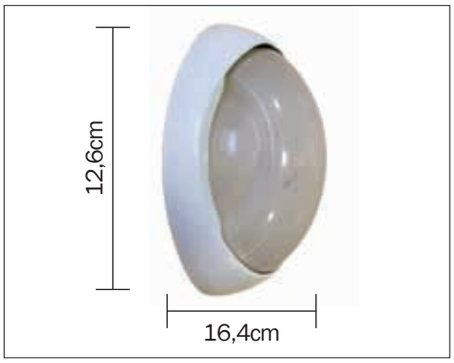

ΠΛΑΦΟΝΙΕΡΑ AL 326

ΠΛΑΦΟΝΙΕΡΑ AL 331

AL 3261 & AL 326

ΧΡΩΜΑΤΑ / COLORS
ΜΑΥΡΟ/BLACK
ΛΕΥΚΟ/WHITE
ΑΣΗΜΙ ΣΑΓΡΕ/SILVER
ΜΑΥΡΟ - ΧΡΥΣΟ/BLACK - GOLD
ΜΑΥΡΟ - ΠΡΑΣΙΝΟ/BLACK - GREEN
ΜΑΥΡΟ - ΑΣΗΜΙ/BLACK - SILVER
ΜΑΥΡΟ - ΧΑΛΚΟΣ/BLACK - COPPER
ΜΑΥΡΟ - ΣΚΟΥΡΙΑ/BLACK - RUST
ΛΕΥΚΟ - ΧΡΥΣΟ/WHITE - GOLD

AL 3312 & AL 331

ΧΡΩΜΑΤΑ / COLORS
ΜΑΥΡΟ/BLACK
ΛΕΥΚΟ/WHITE
ΠΡΑΣΙΝΟ ΚΥΠΑΡΙΣΣΙ ΓΥΑΛΙΣΤΕΡΟ/FIR GREEN
ΚΑΦΕ ΣΚΟΥΡΙΑ/DARK BROWN
ΜΠΛΕ ΓΥΑΛΙΣΤΕΡΟ/BLUE
ΑΣΗΜΙ ΣΑΓΡΕ/SILVER
ΟΞΥΝΤΕ/BRASS ANTIQUE
ΧΡΥΣΟ/GOLD METALLIC
ΑΝΘΡΑΚΙ/BLACK METALLIC
ΧΑΛΚΟΣ ΣΦΥΡΗΛΑΤΟΣ/MARTELLE COPPER
ΜΠΕΖ ΓΥΑΛΙΣΤΕΡΟ/LIGHT IVORY
ΜΑΥΡΟ - ΧΡΥΣΟ/BLACK - GOLD
ΜΑΥΡΟ - ΠΡΑΣΙΝΟ/BLACK - GREEN
ΜΑΥΡΟ - ΑΣΗΜΙ/BLACK - SILVER
ΜΑΥΡΟ - ΧΑΛΚΟΣ/BLACK - COPPER
ΜΑΥΡΟ - ΣΚΟΥΡΙΑ/BLACK - RUST
ΛΕΥΚΟ - ΧΡΥΣΟ/WHITE - GOLD

IP 23 CE E 27 11 Watt

ΑΠΛΙΚΑ AL 3511-1

ΜΟΝΟΦΩΤΟ AL 35114

ΑΠΛΙΚΑ AL 3512-1

ΧΡΩΜΑΤΑ / COLORS
ΜΑΥΡΟ/BLACK
ΛΕΥΚΟ/WHITE
ΑΣΗΜΙ ΣΑΓΡΕ/SILVER
ΜΑΥΡΟ - ΧΡΥΣΟ/BLACK - GOLD
ΜΑΥΡΟ - ΠΡΑΣΙΝΟ/BLACK - GREEN
ΜΑΥΡΟ - ΑΣΗΜΙ/BLACK - SILVER
ΜΑΥΡΟ - ΧΑΛΚΟΣ/BLACK - COPPER
ΜΑΥΡΟ - ΣΚΟΥΡΙΑ/BLACK - RUST
ΛΕΥΚΟ - ΧΡΥΣΟ/WHITE - GOLD

IP 44 CE E 27 20/23 Watt

ΑΠΛΙΚΑ AL 9041-1

IP 44 CE E 27 11 Watt

ΑΠΛΙΚΑ AL 9051-1

ΑΠΛΙΚΑ AL 3611-2

ΑΠΛΙΚΑ AL 9141-2

ΧΡΩΜΑΤΑ / COLORS
ΜΑΥΡΟ/BLACK
ΛΕΥΚΟ/WHITE
ΑΣΗΜΙ ΣΑΓΡΕ/SILVER
ΜΑΥΡΟ - ΧΡΥΣΟ/BLACK - GOLD
ΜΑΥΡΟ - ΠΡΑΣΙΝΟ/BLACK - GREEN
ΜΑΥΡΟ - ΑΣΗΜΙ/BLACK - SILVER
ΜΑΥΡΟ - ΧΑΛΚΟΣ/BLACK - COPPER
ΜΑΥΡΟ - ΣΚΟΥΡΙΑ/BLACK - RUST
ΛΕΥΚΟ - ΧΡΥΣΟ/WHITE - GOLD

IP 43 CE E 27 20/23 Watt

ΑΠΛΙΚΑ AL 353 - ΣΑΤΙΝΕ/NICKEL MAT

ΑΠΛΙΚΑ AL 354 - ΟΞΥΝΤΕ/BRASS ANTIQUE

ΧΡΩΜΑΤΑ / COLORS
ΜΑΥΡΟ/BLACK
ΛΕΥΚΟ/WHITE
ΠΡΑΣΙΝΟ ΚΥΠΑΡΙΣΣΙ ΓΥΑΛΙΣΤΕΡΟ/FIR GREEN
ΚΑΦΕ ΣΚΟΥΡΙΑ/DARK BROWN
ΜΠΛΕ ΓΥΑΛΙΣΤΕΡΟ/BLUE
ΑΣΗΜΙ ΣΑΓΡΕ/SILVER
ΟΞΥΝΤΕ/BRASS ANTIQUE
ΧΡΥΣΟ/GOLD METALLIC
ΑΝΘΡΑΚΙ/BLACK METALLIC
ΧΑΛΚΟΣ ΣΦΥΡΗΛΑΤΟΣ/MARTELLE COPPER
ΜΠΕΖ ΓΥΑΛΙΣΤΕΡΟ/LIGHT IVORY
ΜΑΥΡΟ - ΧΡΥΣΟ/BLACK - GOLD
ΜΑΥΡΟ - ΠΡΑΣΙΝΟ/BLACK - GREEN
ΜΑΥΡΟ - ΑΣΗΜΙ/BLACK - SILVER
ΜΑΥΡΟ - ΧΑΛΚΟΣ/BLACK - COPPER
ΜΑΥΡΟ - ΣΚΟΥΡΙΑ/BLACK - RUST
ΛΕΥΚΟ - ΧΡΥΣΟ/WHITE - GOLD

ΠΥΡΟΦΑΝΙ AL 350 ΟΞΥΝΤΕ/BRASS ANTIQUE

ΠΥΡΟΦΑΝΙ AL 351- ΣΑΤΙΝΕ/NICKEL MAT

ΠΥΡΟΦΑΝΙ AL 352- ΣΑΤΙΝΕ/NICKEL MAT

IP 20 CE E 27 20/23 Watt

ΑΠΛΙΚΑ AL 9101-1

ΑΠΛΙΚΑ AL 9111-1

ΑΠΛΙΚΑ AL 9121-1

ΑΠΛΙΚΑ AL 9131-1

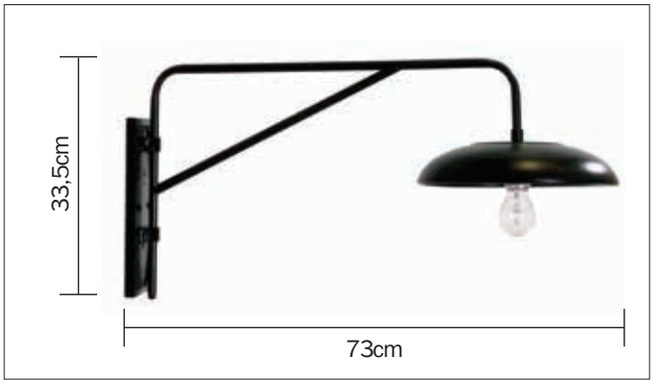

ΜΟΝΟΦΩΤΟ AL 9164

ΜΟΝΟΦΩΤΟ AL 9164 - ΑΣΗΜΙ ΣΑΓΡΕ/SILVER

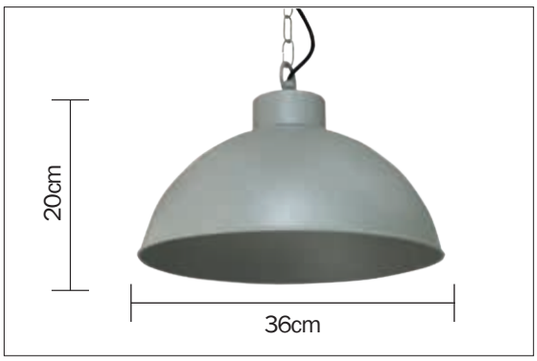

ΧΡΩΜΑΤΑ / COLORS
ΜΑΥΡΟ/BLACK
ΛΕΥΚΟ/WHITE
ΠΡΑΣΙΝΟ ΚΥΠΑΡΙΣΣΙ ΓΥΑΛΙΣΤΕΡΟ/FIR GREEN
ΚΑΦΕ ΣΚΟΥΡΙΑ/DARK BROWN
ΜΠΛΕ ΓΥΑΛΙΣΤΕΡΟ/BLUE
ΑΣΗΜΙ ΣΑΓΡΕ/SILVER
ΟΞΥΝΤΕ/BRASS ANTIQUE
ΧΡΥΣΟ/GOLD METALLIC
ΑΝΘΡΑΚΙ/BLACK METALLIC
ΧΑΛΚΟΣ ΣΦΥΡΗΛΑΤΟΣ/MARTELLE COPPER
ΜΠΕΖ ΓΥΑΛΙΣΤΕΡΟ/LIGHT IVORY
ΜΑΥΡΟ - ΧΡΥΣΟ/BLACK - GOLD
ΜΑΥΡΟ - ΠΡΑΣΙΝΟ/BLACK - GREEN
ΜΑΥΡΟ - ΑΣΗΜΙ/BLACK - SILVER
ΜΑΥΡΟ - ΧΑΛΚΟΣ/BLACK - COPPER
ΜΑΥΡΟ - ΣΚΟΥΡΙΑ/BLACK - RUST
ΛΕΥΚΟ - ΧΡΥΣΟ/WHITE - GOLD

ORIGINAL

Labor s.a.

Accrediting Laboratory & Certification Body
Notified Body for the Low Voltage Directive 2006/95/EC

EC CERTIFICATE OF CONFORMITY

CERTIFICATE NUMBER : 401264
DATE OF ISSUE : August 28, 2012
ISSUED TO : LIDO Light Fixture manufacture Ltd
TEST ITEM : ALUMINIUM COLUMN LUMINAIRE
TYPE/MODEL : 308 S/N 2,5m
MANUFACTURER : LIDO Light Fixture manufacture Ltd
APPLICABLE DIRECTIVE : LVD 2006/95/EC
APPLICABLE STANDARDS : EN 60598-1:2008 +A11/2009, IS 60598-2-7:1989 +A2:1996 +A13/1997
STATEMENT : The test items comply with the requirements of the above mentioned applicable standards

GENERAL REMARKS :

- The test results apply only to the particular sample(s) for which the LABOR's Test Report S/N 401264 dated August 28, 2012 was issued.
- The tests were performed in accordance with the above mentioned applicable standards from Feb 13 up to August 24, 2012.
- This certificate may be used in conjunction with the above mentioned test report.
- This certificate is based on a single evaluation of the above mentioned product. It is therefore essential for the manufacturer to ensure that the quality of the production is always in accordance with the applicable standards.
- A copy of this certificate is submitted to the Ministry of Development, General Secretariat for Consumer and Business Protection of Greece.

Signed:
DATE OF ISSUE: August 28, 2012

TEST LABORATORY
FOR LABOR S.A.
A. PAPAGEORGIOU
LAB MANAGER

Page 1 of 1

Labor s.a.

84, ΕΥΡΩΠΗΣ ΑΝΤΙΣΤΑΘΗΣΗ ΟΔΟ. – 13231 ΠΑΛΛΗΝΗ – ΘΗΒΑΣ
ΤΗΛ.: +30 210 603 3377 – FAX: +30 210 603 3378 e-mail: labor@labor.gr – web site: www.labor.gr

TEST VERIFICATION OF CONFORMITY

VERIFICATION NUMBER : 401110
APLICANT : LIDO LUMINAIRE INDUSTRY LTD
122 IRAKLEIOUS STR & MIDIAS, 17673 KALITHEA

MANUFACTURER : LIDO LUMINAIRE INDUSTRY LTD
122 IRAKLEIOUS STR & MIDIAS, 17673 KALITHEA

PRODUCT(S) TESTED : LAPERN 314 OF 325 ON POST 323 3M

MODEL(S) AND RATINGS : 314SP29-1933X3M

REPORT NUMBER(S) : 504224
RELEVANT STANDARD(S)/DIRECTIVE(S) : EN 60598-1:2008 +A11:2009, EN 60598-2-3:2003 +A1:2011

Based on the referenced test report(s), the sample(s) of the above mentioned product(s) has found to comply with the relevant harmonized standard(s) and the directive(s) that listed above, at the time that the tests were carried out.

This verification should only be read in conjunction with the above mentioned test report(s)

Additional requirements, directives and local laws may be applicable.

The manufacturer may indicate compliance by issuing and signing a declaration of conformity and affix the CE marking to product(s) identical to the sample(s) tested, but only if the product(s) complies with all the CE Marking Directives in whose scope the product falls and after the preparation of the necessary technical documentation.

CE

A. Pollitis
LAB MANAGER
16/09/2013

Labor s.a.

84, ΕΥΡΩΠΗΣ ΑΝΤΙΣΤΑΘΗΣΗ ΟΔΟ. – 13231 ΠΑΛΛΗΝΗ – ΘΗΒΑΣ
ΤΗΛ.: +30 210 603 3377 – FAX: +30 210 603 3378 e-mail: labor@labor.gr – web site: www.labor.gr

TEST VERIFICATION OF CONFORMITY

VERIFICATION NUMBER : 401110
APLICANT : LIDO LUMINAIRE INDUSTRY LTD
122 IRAKLEIOUS STR & MIDIAS, 17673 KALITHEA

MANUFACTURER : LIDO LUMINAIRE INDUSTRY LTD
122 IRAKLEIOUS STR & MIDIAS, 17673 KALITHEA

PRODUCT(S) TESTED : ALUMINIUM POST 3M

MODEL(S) AND RATINGS : 323M

REPORT NUMBER(S) : 504227
RELEVANT STANDARD(S)/DIRECTIVE(S) : EN 60-3-1:2000, EN 60-3-2:2000, EN 60-3-3:2000 EN 1991-1-4, Hellenic National Application Documents of 7/2/2008

Based on the referenced test report(s), the sample(s) of the above mentioned product(s) has found to comply with the relevant harmonized standard(s) and the directive(s) that listed above, at the time that the tests were carried out.

This verification should only be read in conjunction with the above mentioned test report(s)

Additional requirements, directives and local laws may be applicable.

The manufacturer may indicate compliance by issuing and signing a declaration of conformity and affix the CE marking to product(s) identical to the sample(s) tested, but only if the product(s) complies with all the CE Marking Directives in whose scope the product falls and after the preparation of the necessary technical documentation.

CE

A. Pollitis
LAB MANAGER
16/09/2013

Labor s.a.
Δοκιμές - Έλεγχοι - Πιστοποιήσεις

Αρ. Πιστοποιητικού
00810282001-1

ΠΙΣΤΟΠΟΙΗΤΙΚΟ ΣΥΜΜΟΡΦΩΣΗΣ

Η ΛΑΜΠΟΡ Α.Ε. πιστοποιεί ότι το Σύστημα Διαχείρισης της εταιρίας

LIDO Βιοτεχνία Φωτιστικών Ε.Π.Ε.
Μυλέσης 17 & Ηρακλείους 122, Τ.Κ. 17673, Καλλιθέα, Αθήνα

αξιολογήθηκε σύμφωνα με το Ειδικό Κανονισμό Πιστοποίησης ΕΚ707 και βρέθηκε να ικανοποιεί τις απαιτήσεις του προτύπου:

ΕΛΟΤ EN ISO 9001:2015

για το εύρος πεδίο εφαρμογής:

Κατασκευή φωτιστικών

Αριθμός Έκδοσης Επιθεώρησης: 0081.054.3.01

Ημερομηνία Πρώτης Έκδοσης: 03.03.2017

Ημερομηνία Πρόσφατης Ανανέωσης: 03.03.2020

Ημερομηνία Λήξης: 02.03.2023

Πολύγυρος, 05/06/2020

Για την Λαμπόρ Α.Ε.

Αντώνιος Πολίτης
Διαχειριστής Πιστοποίησης

Εθνικής Αντιστάσεως 84, Πολύγυρο Αττικής
Τηλ. 210 6033 377, fax 210 6033 378, email: labor@labor.gr- www.labor.gr

ΤΕΧΝΙΚΕΣ ΠΡΟΔΙΑΓΡΑΦΕΣ / TECHNICAL DATA

ΒΑΘΜΟΣ ΠΡΟΣΤΑΣΙΑΣ IP

Ο συμβολισμός για την ένδειξη του βαθμού προστασίας έναντι σκόνης και υγρασίας αποτελείται από τα γράμματα IP ακολουθούμενα από δύο χαρακτηριστικά ψηφία, η επεξήγηση των οποίων φαίνεται παρακάτω:

IP PROTECTION RATING

The symbol representing the protection rating against dust and moisture consists of the letters IP, followed by two special digits, whose explanation appears below:

1° χαρακτηριστικό ψηφίο:

Προστασία έναντι εισόδου στερεών σωματιδίων.

1st special digit:

Protection against incoming solid particles.

0 Καμία ιδιαίτερη προστασία.
No special protection.

1 Προστασία έναντι εισόδου στερεών ξένων αντικειμένων, διαμέτρου άνω των 50mm (ξένα σώματα μεγάλου μεγέθους).
Protection against incoming foreign solid objects, diameter longer than 50mm (big-sized foreign bodies).

2 Προστασία έναντι εισόδου στερεών ξένων αντικειμένων, διαμέτρου άνω των 12mm (ξένα σώματα μεσαίου μεγέθους).
Protection against incoming foreign solid objects, diameter longer than 12mm (middle-sized foreign bodies).

3 Προστασία έναντι εισόδου στερεών ξένων αντικειμένων, διαμέτρου άνω των 2,5mm (ξένα σώματα μικρού μεγέθους).
Protection against incoming foreign solid objects, diameter longer than 2.5mm (small-sized foreign bodies).

4 Προστασία έναντι εισόδου στερεών ξένων αντικειμένων, διαμέτρου άνω των 1mm (ξένα σώματα μεγέθους κόκκου).
Protection against incoming foreign objects, diameter longer than 1mm (granule-sized foreign bodies).

5 Προστασία έναντι βλαβερών επικαθίσεων σκόνης. Η είσοδος σκόνης δεν απαγορεύεται πλήρως, αλλά οι ποσότητες που εισέρχονται δεν πρέπει να αγγίζουν τα υπό τάση μέρη.
Protection against harmful dust deposit. Incoming dust is not fully forbidden but the incoming amounts should not come into contact with parts under voltage.

6 Απόλυτη προστασία από ξένα σώματα. Απόλυτη προστασία από επαφή οποιουδήποτε είδους.
Η είσοδος σκόνης απαγορεύεται πλήρως.
Full protection against foreign bodies. Full protection from contact of any kind. Incoming dust is totally forbidden.

2° χαρακτηριστικό ψηφίο:

Προστασία έναντι εισόδου υγρασίας.

2nd special digit:

Protection against incoming moisture.

0 Καμία ιδιαίτερη προστασία.
No special protection.

1 Προστασία έναντι νερού που στάζει κατακόρυφα.
Protection against water dripping vertically.

2 Προστασία από νερό που στάζει με κλίση έως και 15° ως προς την κατακόρυφο.
Protection against water dripping at an angle of up to 15° from the perpendicular.

3 Προστασία από νερό με κλίση έως και 60° ως προς την κατακόρυφο.
Protection against water dripping at an angle of up to 60° from the perpendicular.

4 Προστασία από ψεκαζόμενο νερό προερχόμενο από οποιαδήποτε κατεύθυνση.
Protection against water sprayed from any direction.

5 Προστασία από εκτοξευόμενο νερό προερχόμενο από οποιαδήποτε κατεύθυνση.
Protection against water jetted from any direction.

6 Προστασία έναντι νερού που εκτοξεύεται με πίεση στη συσκευή ή κατάστασης έντονης θαλασσοταραχής.
Protection against water jetted under pressure in the apparatus or situation of turbulent sea.

7 Προστασία έναντι νερού όταν η συσκευή βυθιστεί σε νερό σε συγκεκριμένο βάθος και για συγκεκριμένο χρονικό διάστημα.
Protection against water when the apparatus is sunk into water at a specific depth and for a given interval.

8 Προστασία έναντι νερού όταν η συσκευή βυθιστεί σε νερό σε συγκεκριμένο βάθος και για απεριόριστο χρονικό διάστημα.
Το βάθος το καθορίζει ο κατασκευαστής και πρέπει να αναφέρεται μαζί με το βαθμό προστασίας.
Protection against water when the apparatus is sunk into water at a specific depth and for an infinite interval. The depth is specified by the manufacturer and should be reported together with the protection rating.

ΟΔΗΓΙΕΣ ΕΚΑΤΑΣΤΑΣΗΣ ΚΑΙ ΣΩΣΤΗΣ ΛΕΙΤΟΥΡΓΙΑΣ ΤΩΝ ΦΩΤΙΣΤΙΚΩΝ

1. Η τοποθέτηση των φωτιστικών πρέπει να γίνεται μόνο από ειδικό αδειούχο ηλεκτρολόγο.
2. Χρησιμοποιήστε τους λαμπτήρες που σας έχουν υποδείξει για τον ανάλογο τύπο φωτιστικού που επιλέξατε (ως προς την ισχύ & τον τύπο).
3. Σε περίπτωση θραύσης του γυαλιού αντικαταστήστε το ΑΜΕΣΑ.

INSTRUCTIONS FOR INSTALLATION AND PROPER OPERATION OF LIGHTING FIXTURES

1. The lighting fixtures should only be installed by an authorized and qualified electrician.
2. Use the lamps suggested for the respective type of fixture you have chosen (as regards power and type).
3. In case of glass breakage, replace immediately.

ΣΗΜΕΙΩΣΕΙΣ / NOTES

LIDO ΒΙΟΤΕΧΝΙΑ ΦΩΤΙΣΤΙΚΩΝ ΕΠΕ
ΜΗΔΕΙΑΣ 17 & ΗΡΑΚΛΕΟΥΣ 122, 176 73 ΚΑΛΛΙΘΕΑ - ΑΘΗΝΑ
Τ.: 210 9585 448, 210 9585 563 • Fax: 210 9533 406
email: info@lidolights.com • www.lidolights.com

LIDO LIGHT FIXTURE MANUFACTURE LTD
17 MIDIAS str. & 122 IRAKLEOUS str.,176 73 KALLITHEA - ATHENS GREECE
T.: +30 210 9585 448, +30 210 9585 563 • Fax: +30 210 9533 406
email: info@lidolights.com • www.lidolights.com